8849 Technic

120517

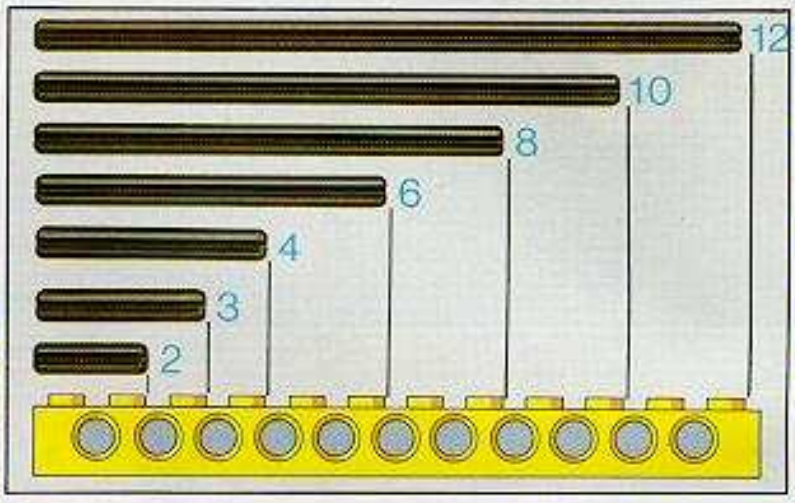

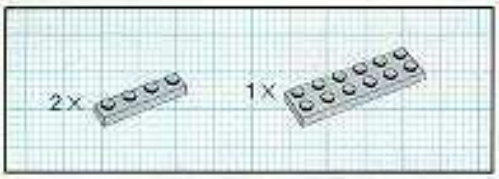

1

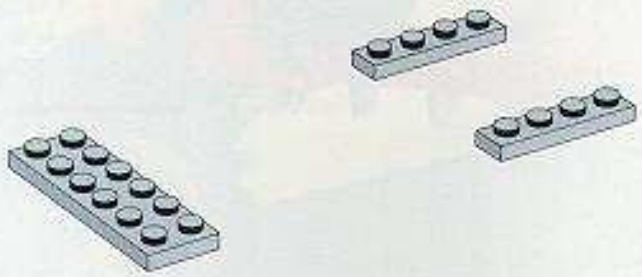

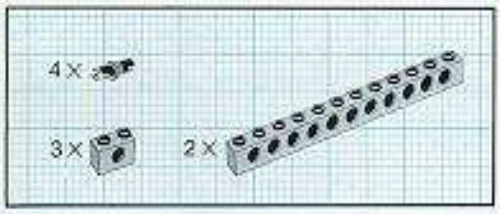

2

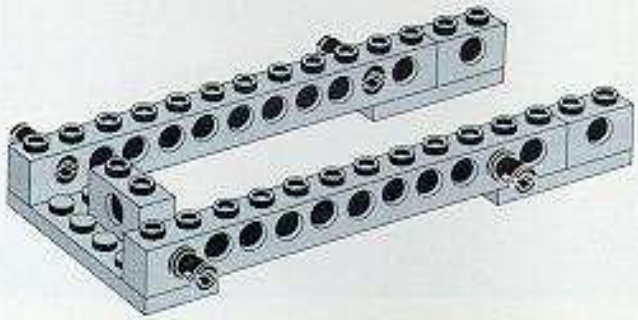

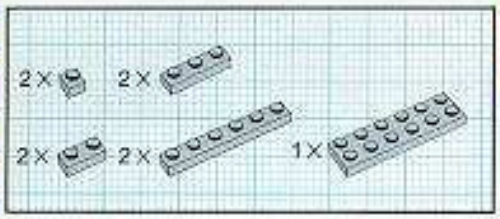

3

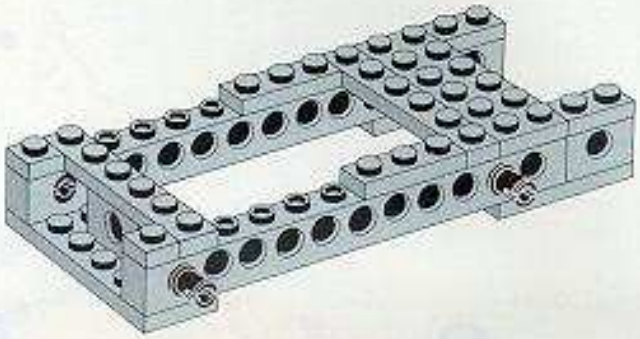

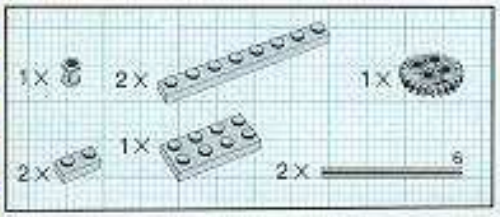

4

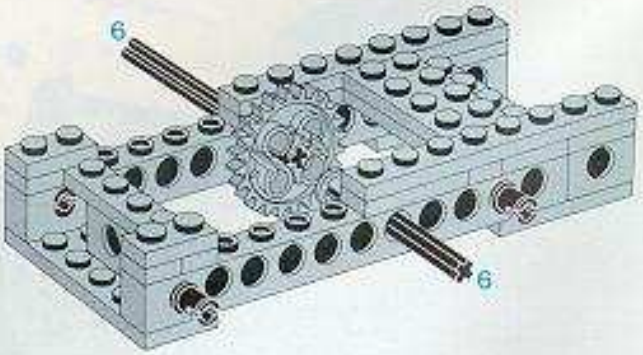

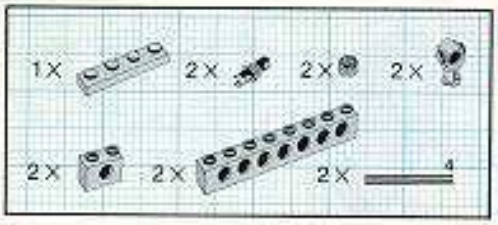
1X
2X
2X
2X
2X
2X
2X
4

5

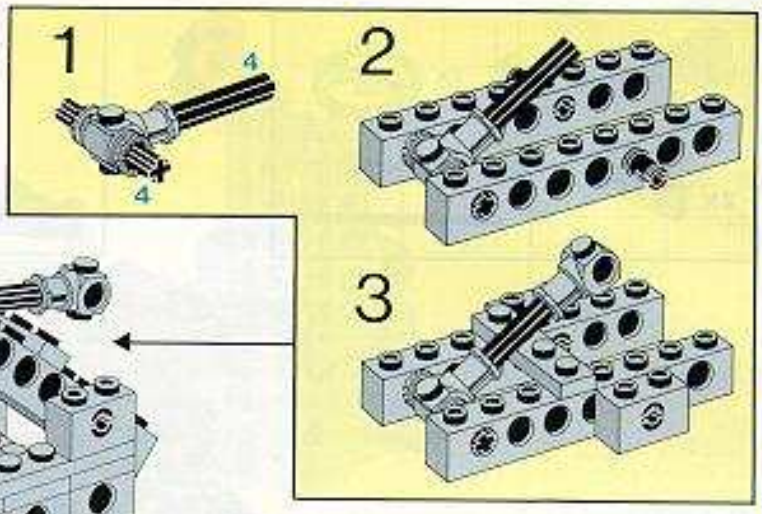
1
4
4
2
3

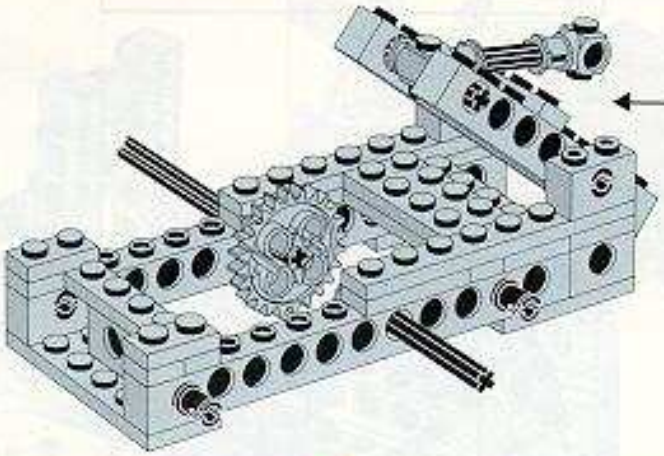

1X
1X
1X
1X
4

6

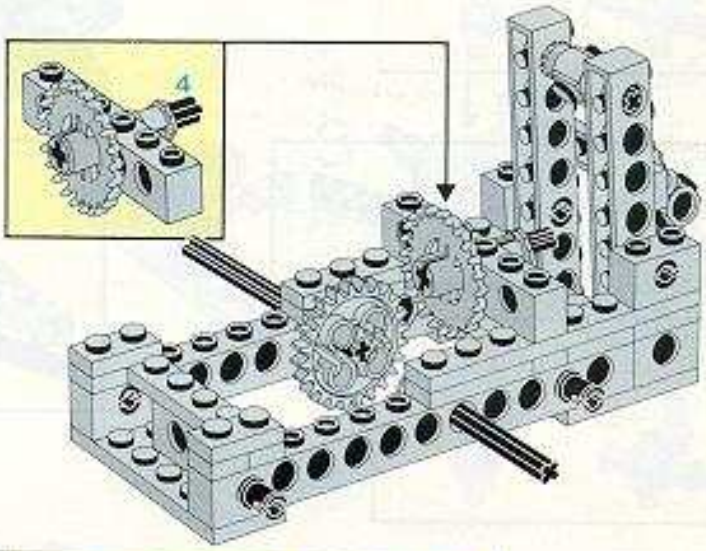
4

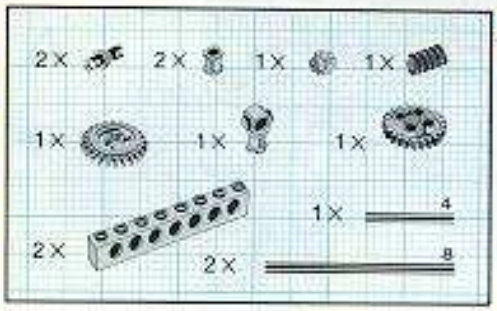
2X
2X
1X
1X
1X
1X
1X
2X
1X
4
2X
8

7

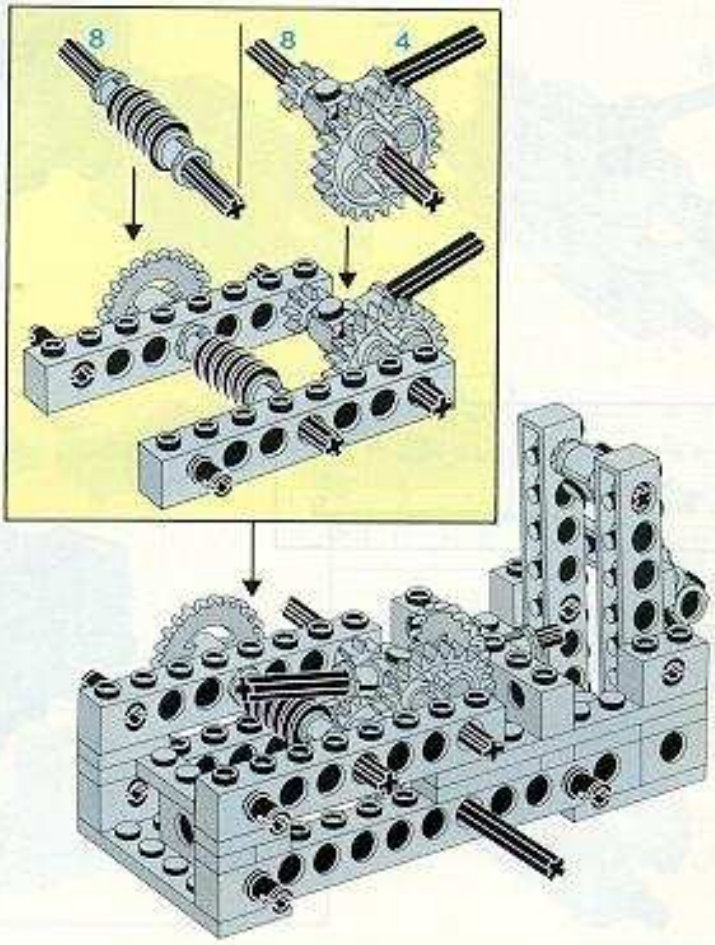
8
8
4

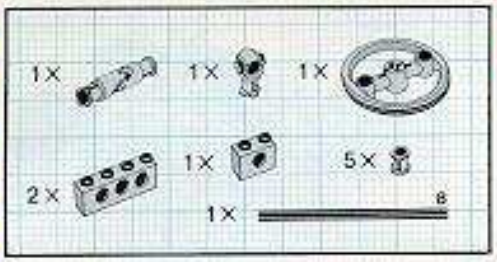

8

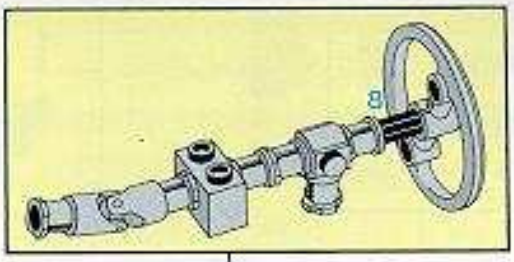

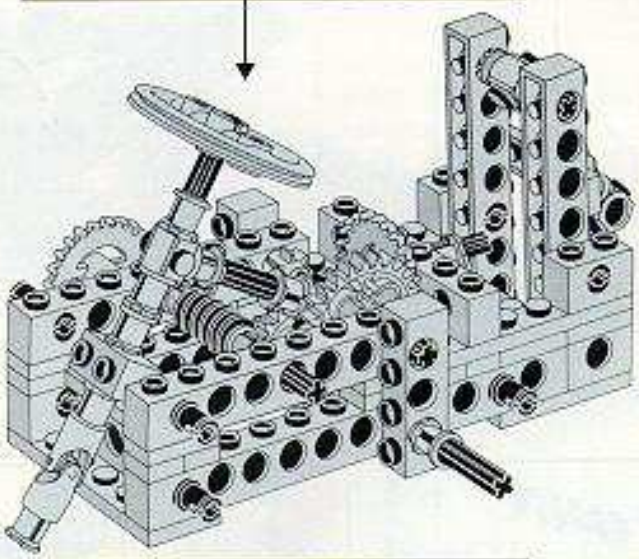

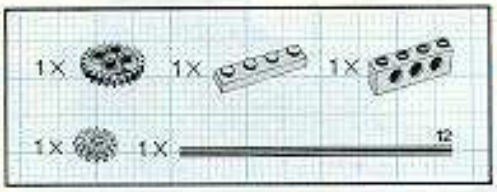

9

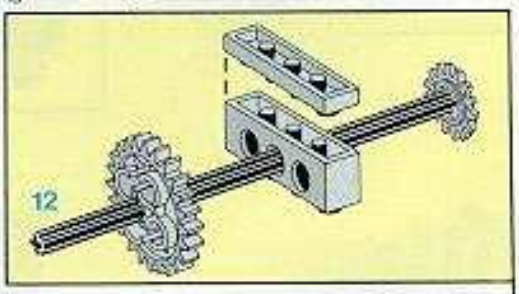

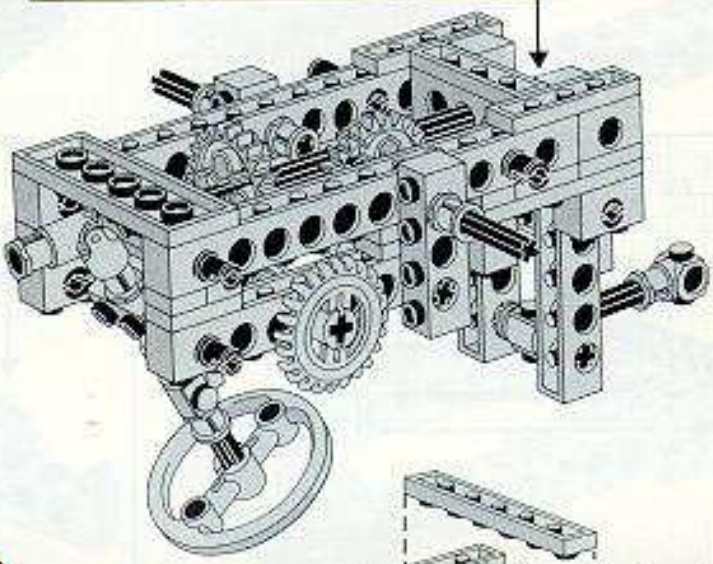

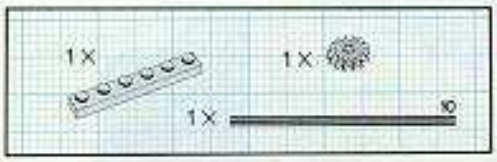

10

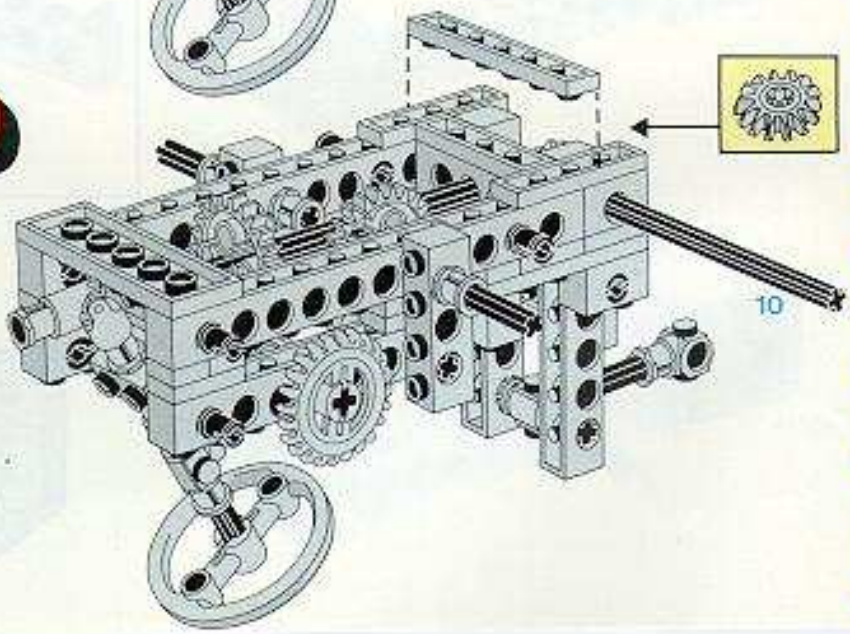

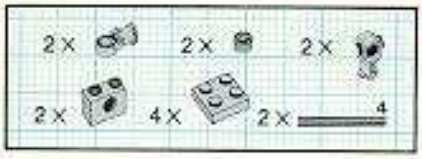
2 X
2 X
2 X
2 X
4 X
2 X
4

11

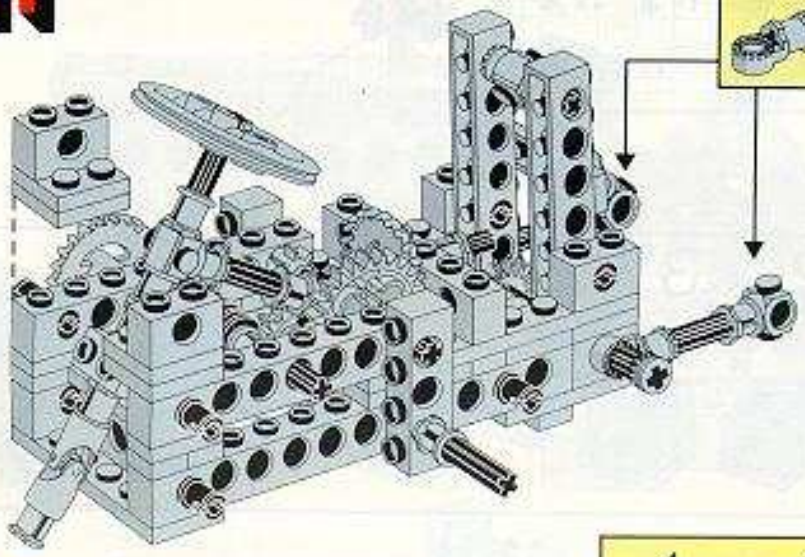
4

1 X
4 X
1 X
1 X
2 X
2 X
1 X
2 X
1 X
2 X
3 X
2 X
4
1 X
1 X
8

12

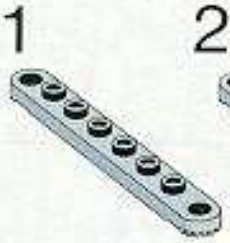
1

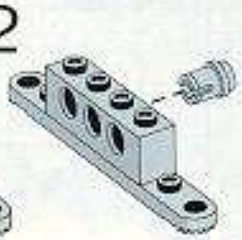
2

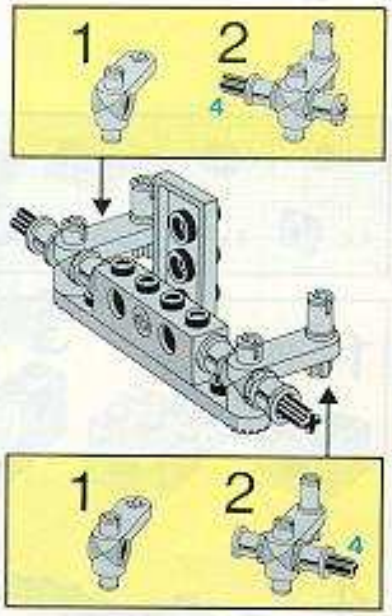
3
1
2
4
1
2
4

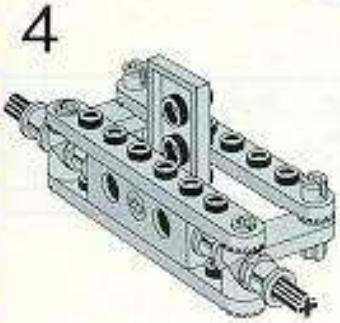
4

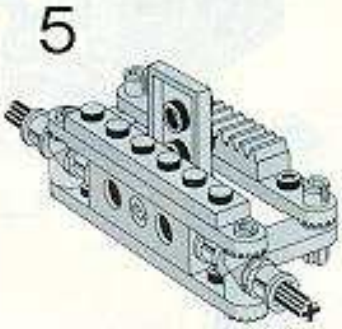
5

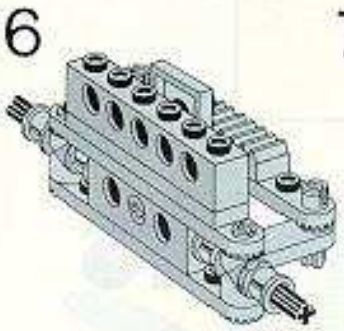
6

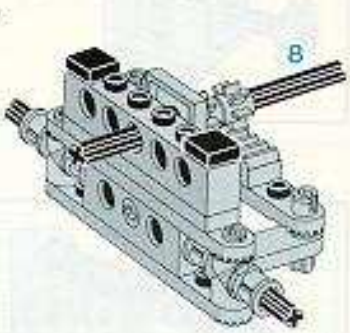
7
8

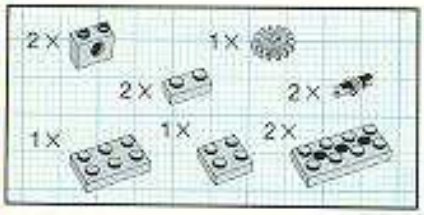
2 X
1 X
2 X
2 X
1 X
1 X
2 X

13

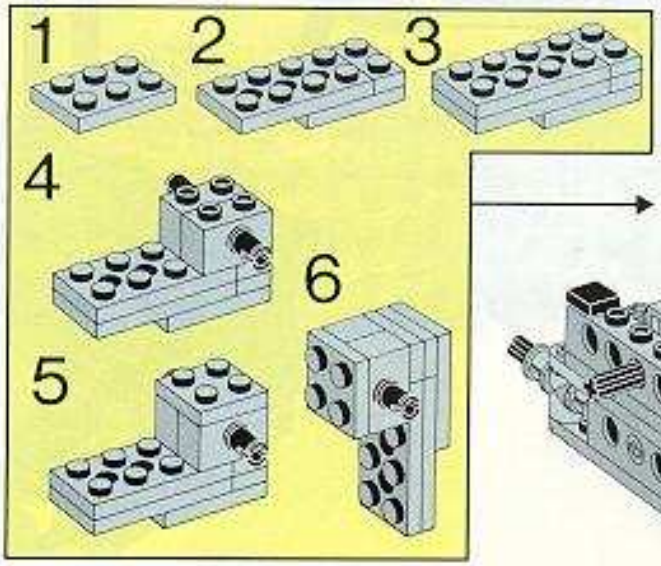
1
2
3
4
5
6

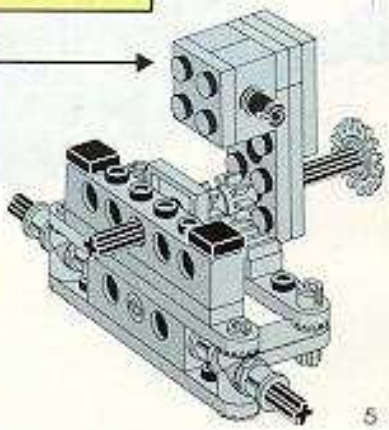

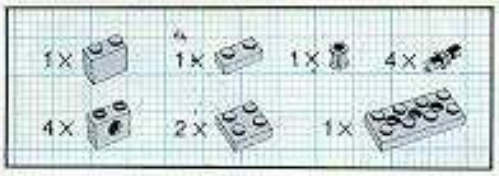

14

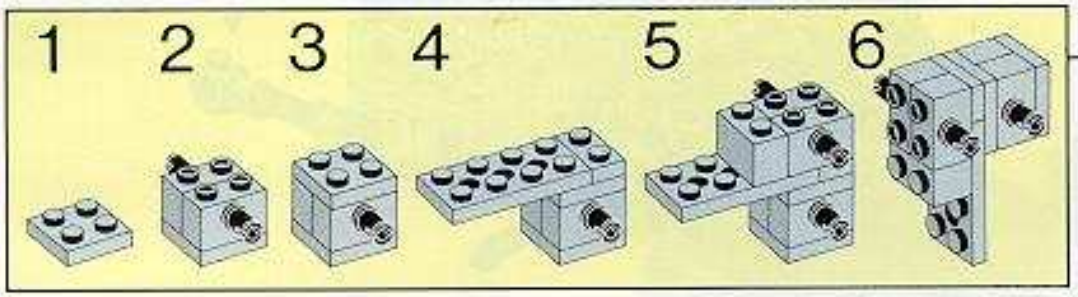

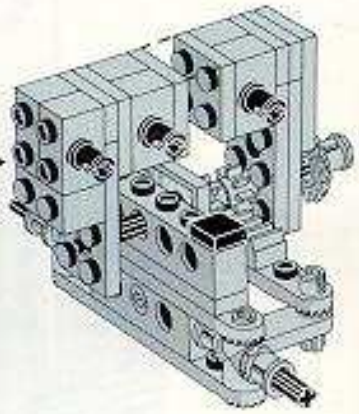

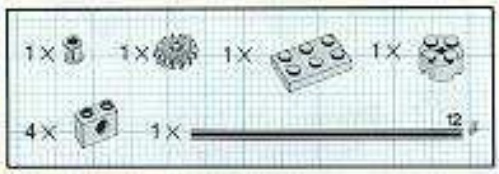

15

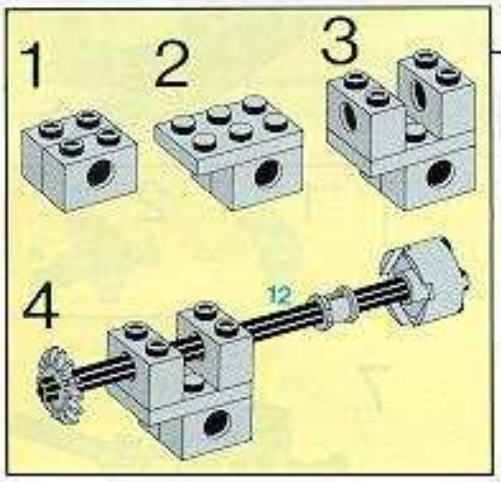

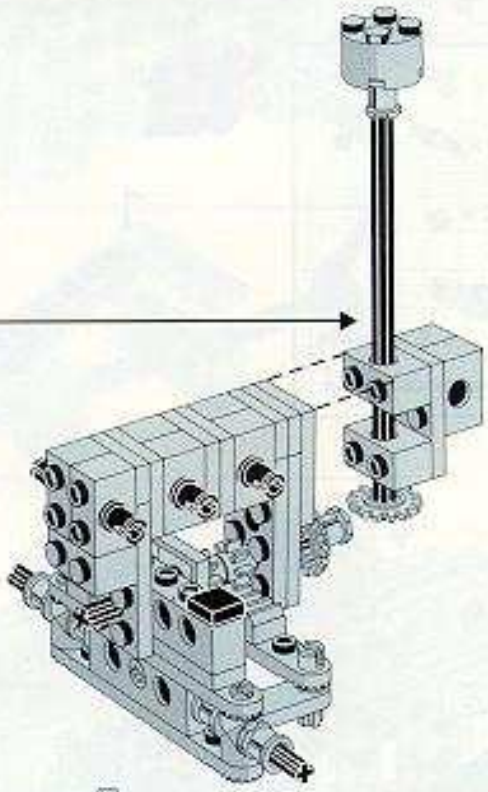

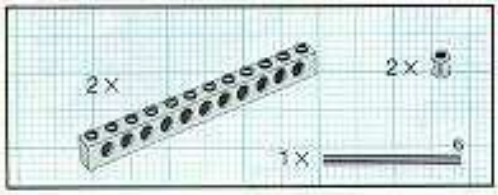

16

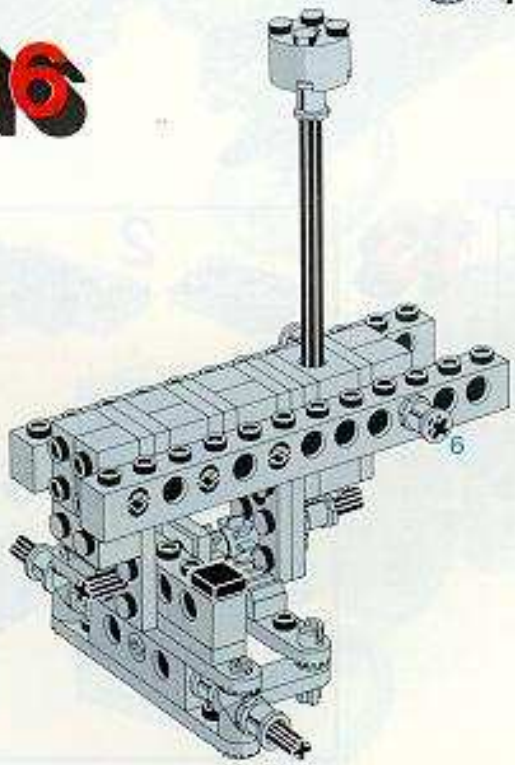

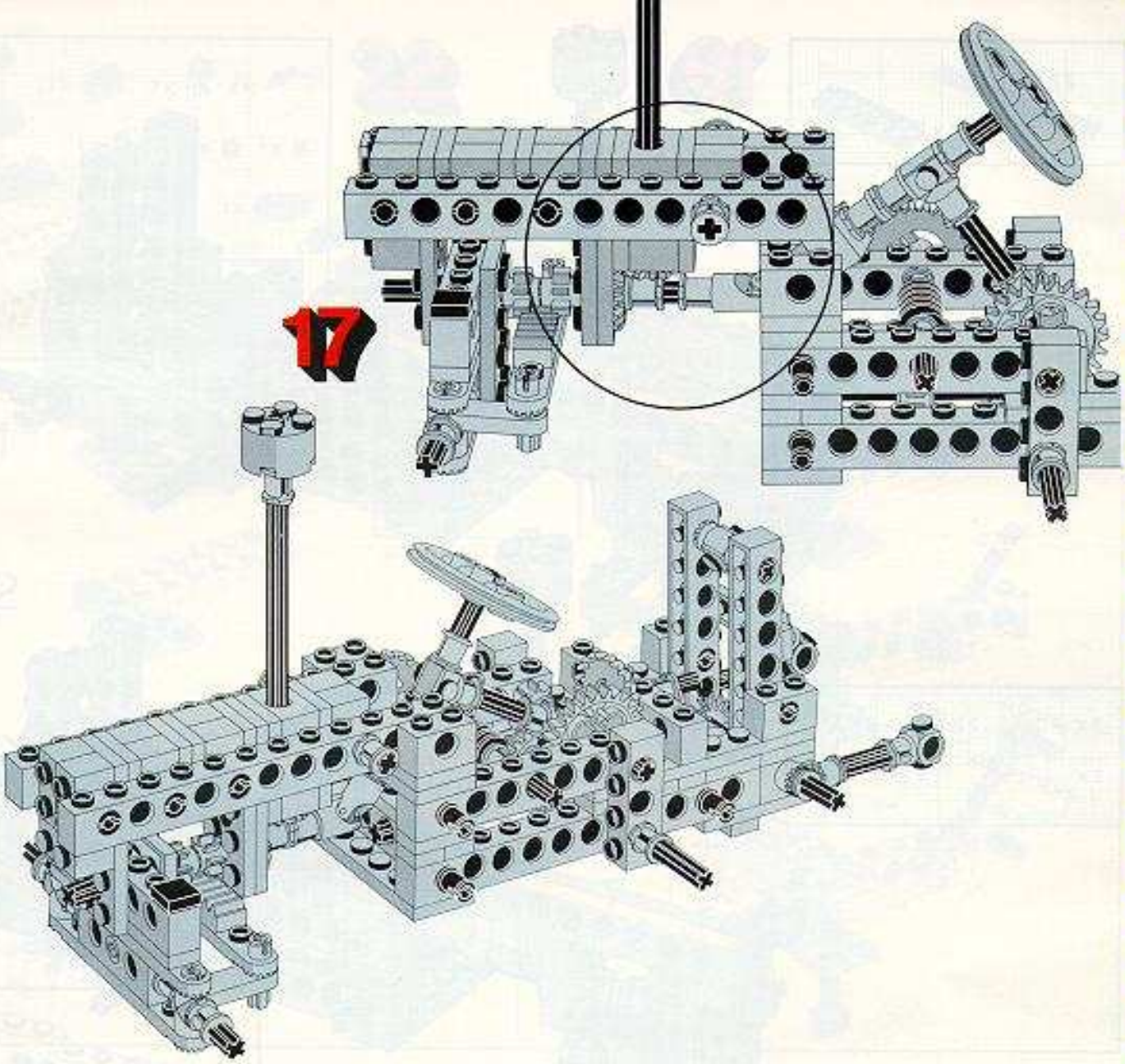
17

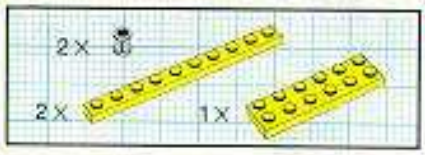
2 X
2 X
1 X

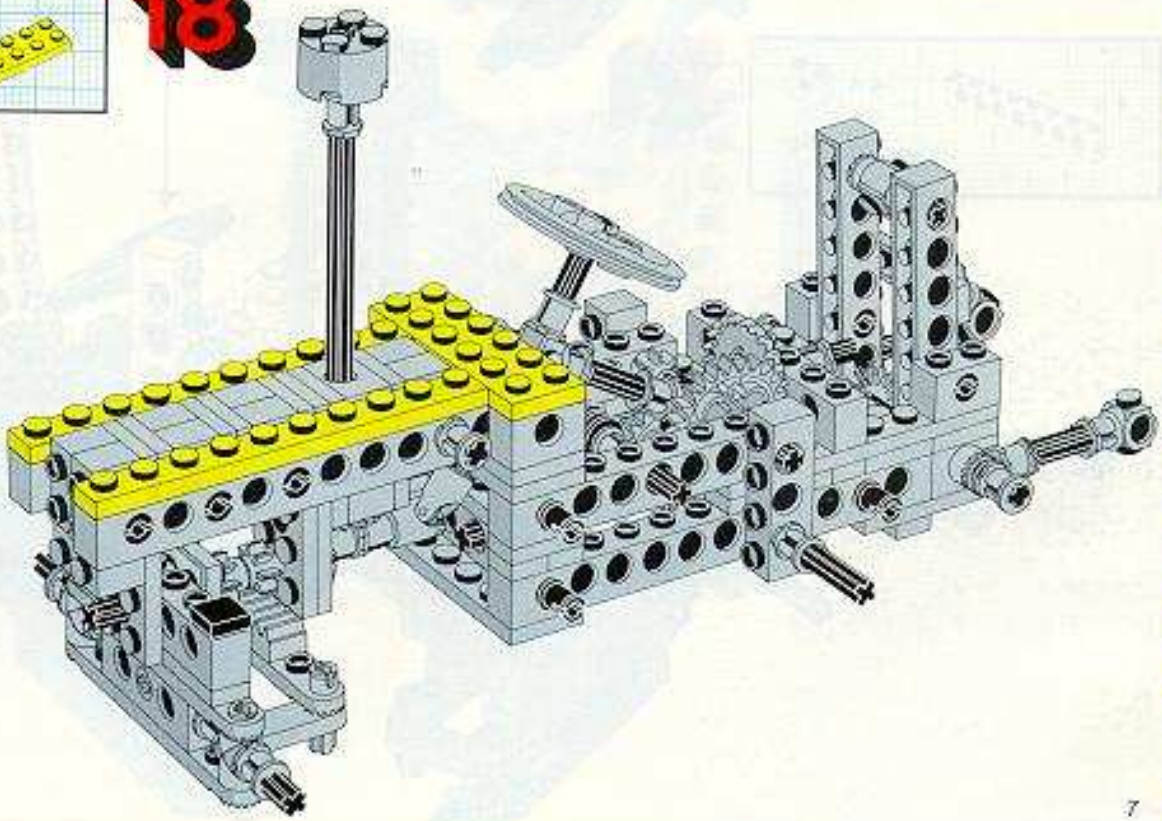
18

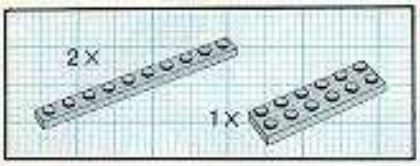

19

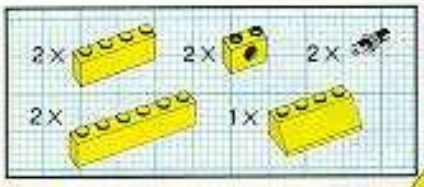

20

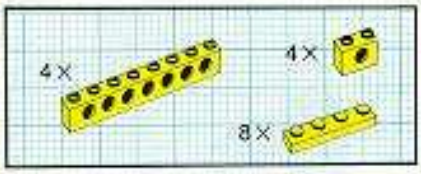

21

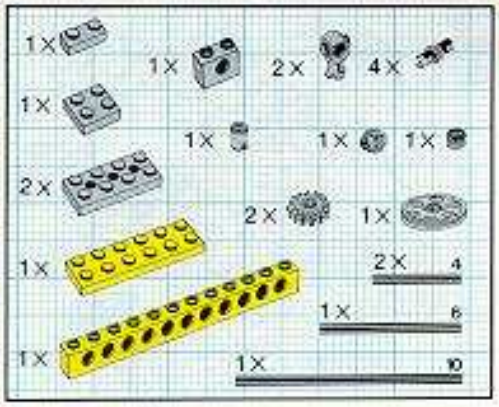

22

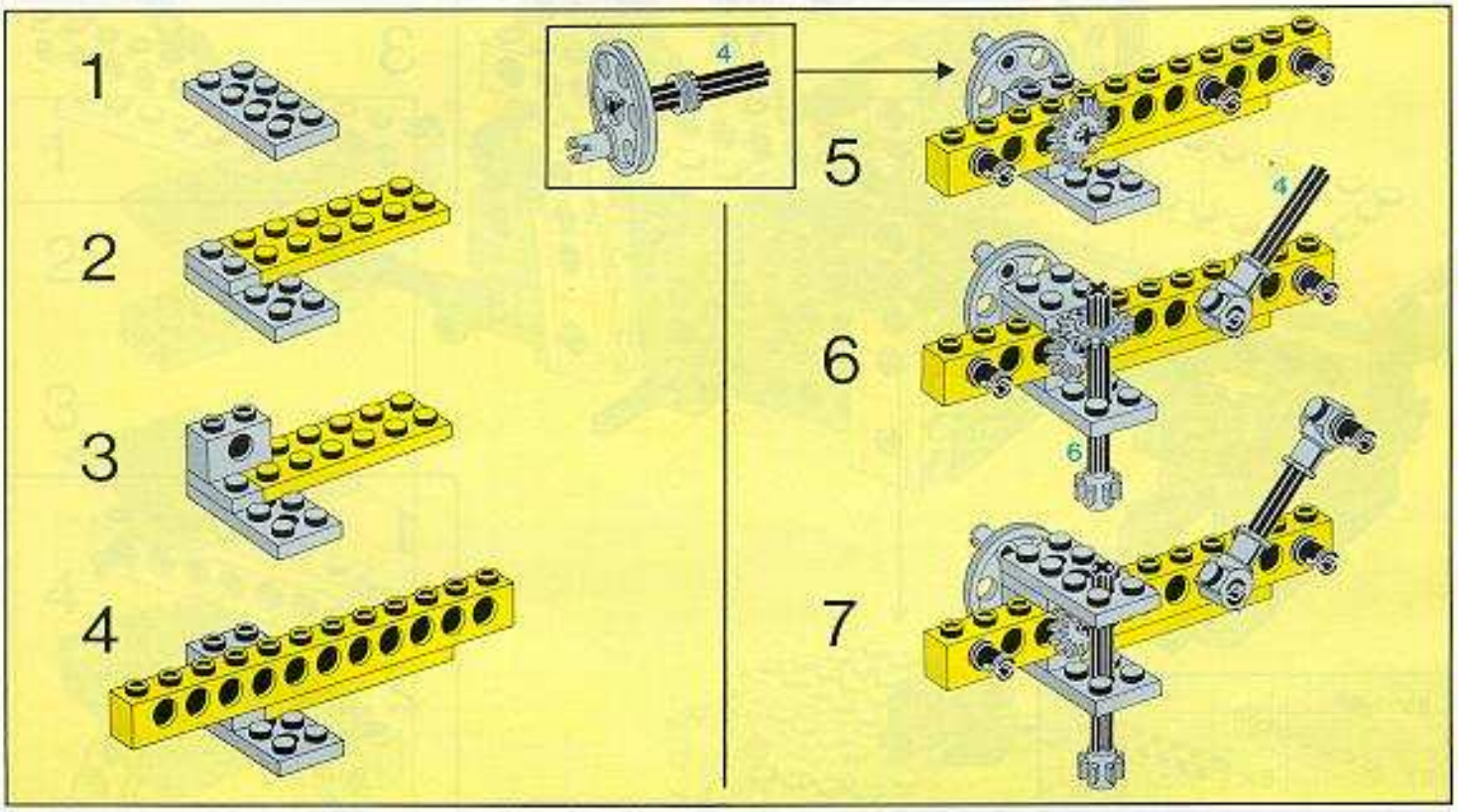

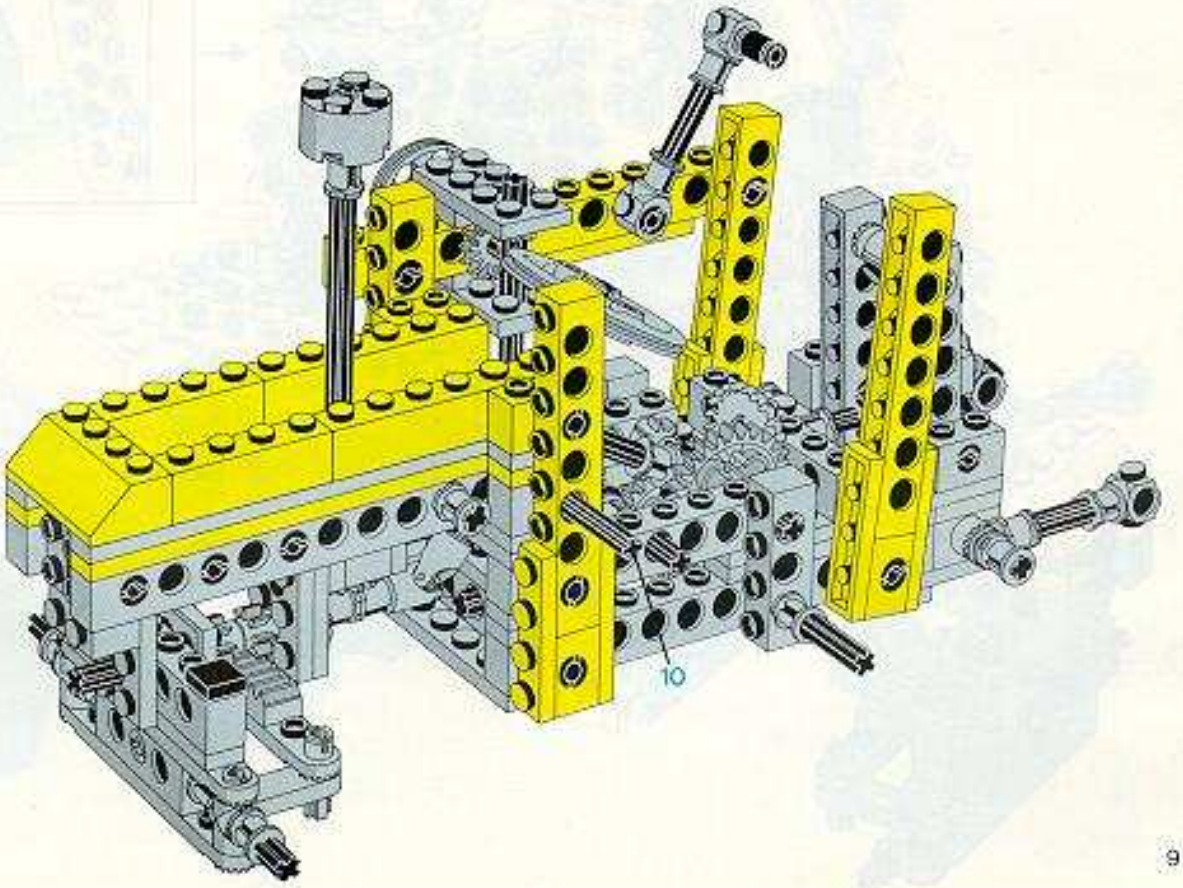

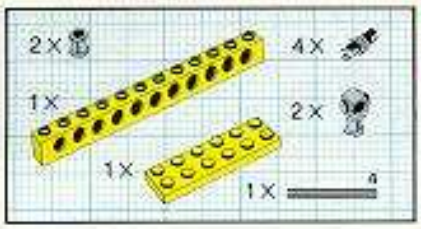

23

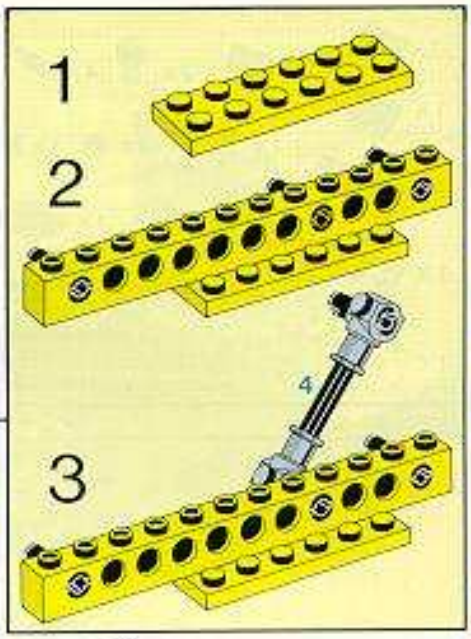

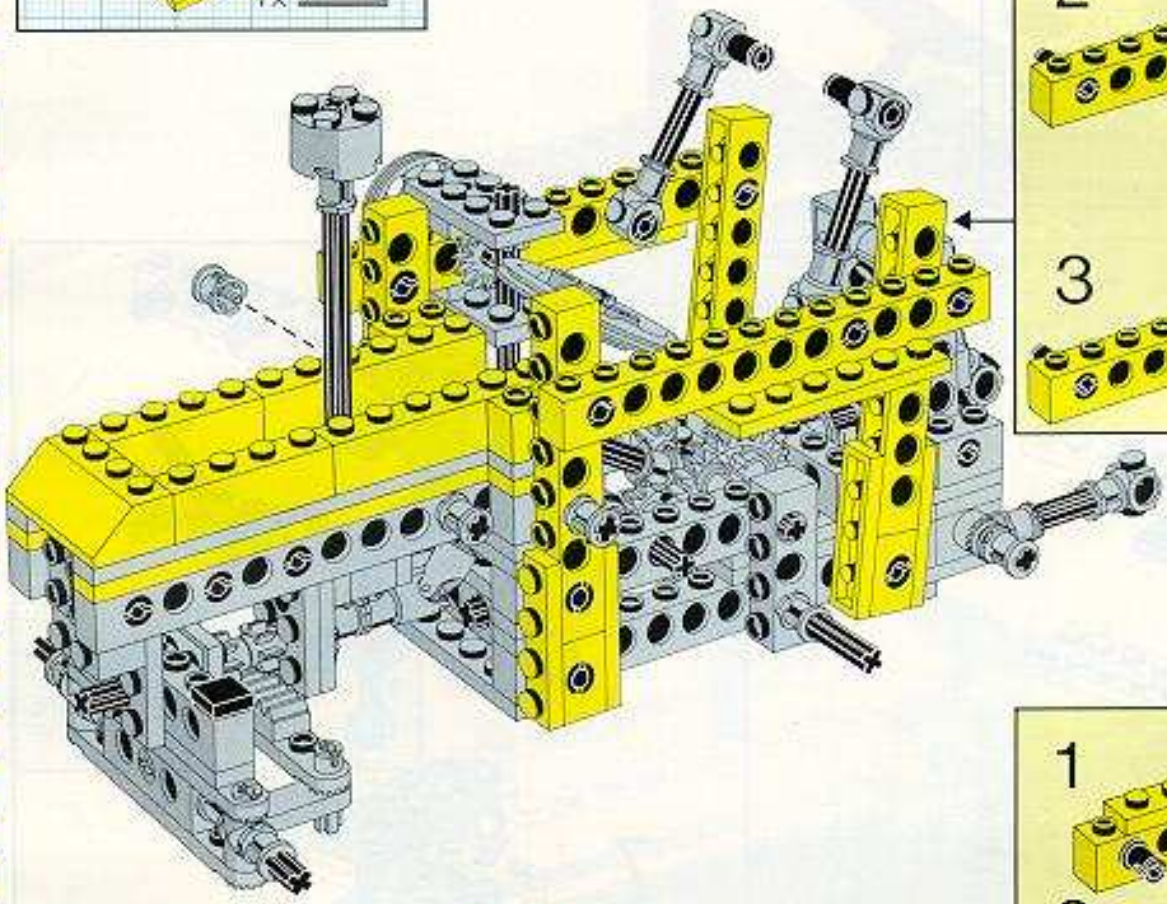

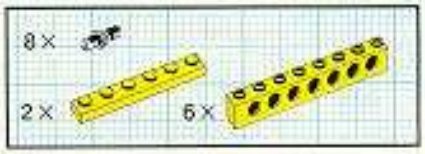

24

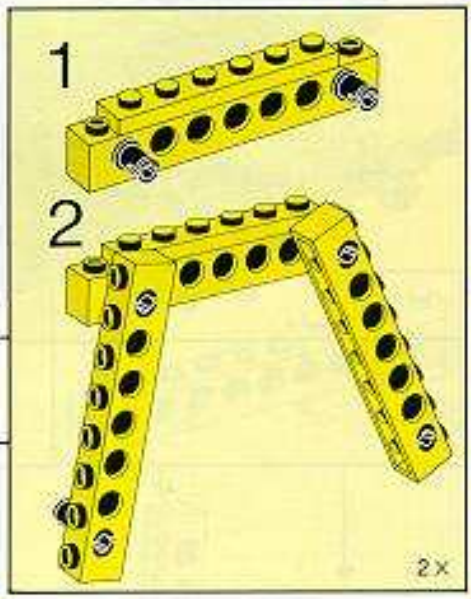

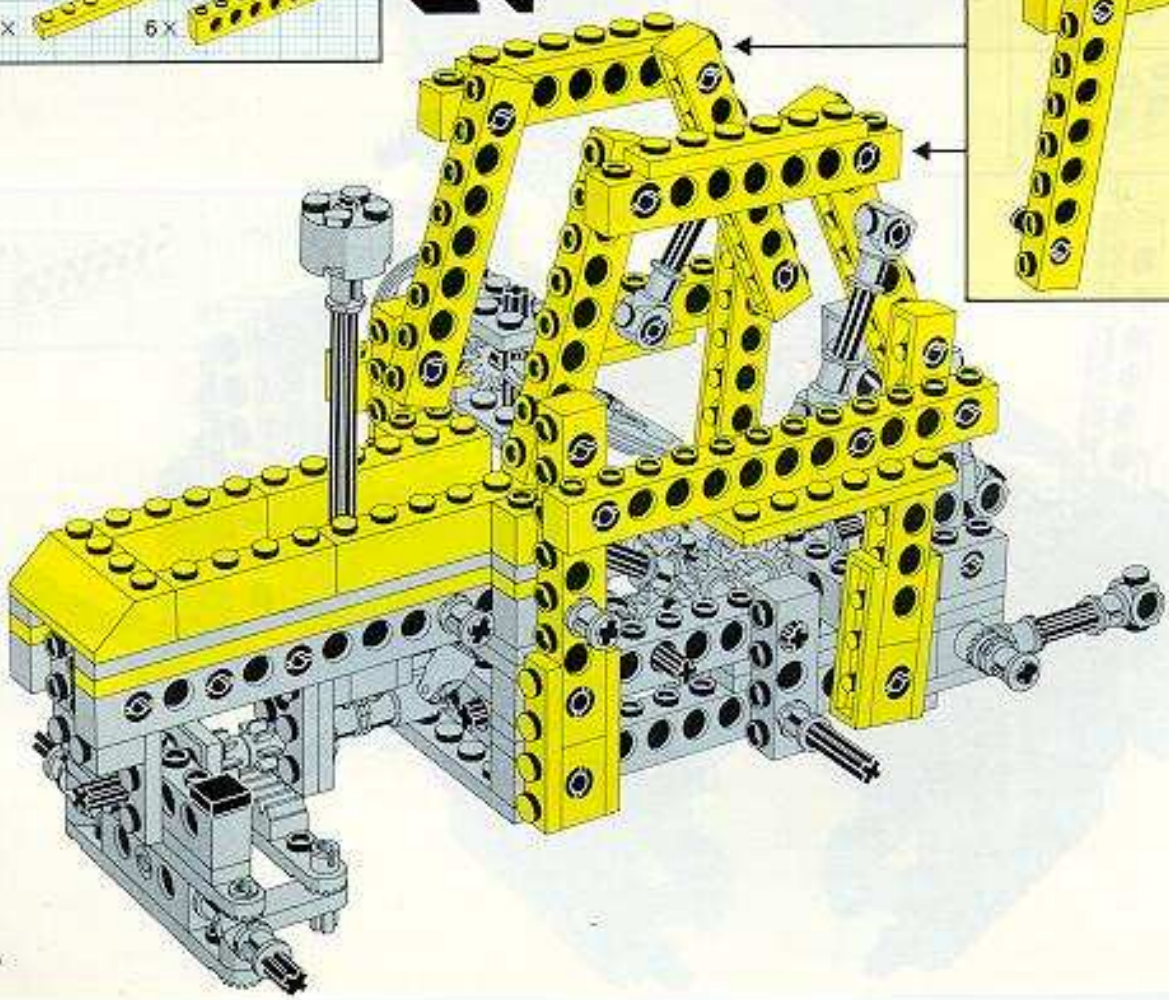

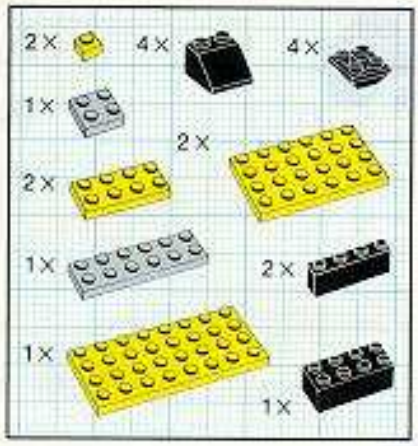

25

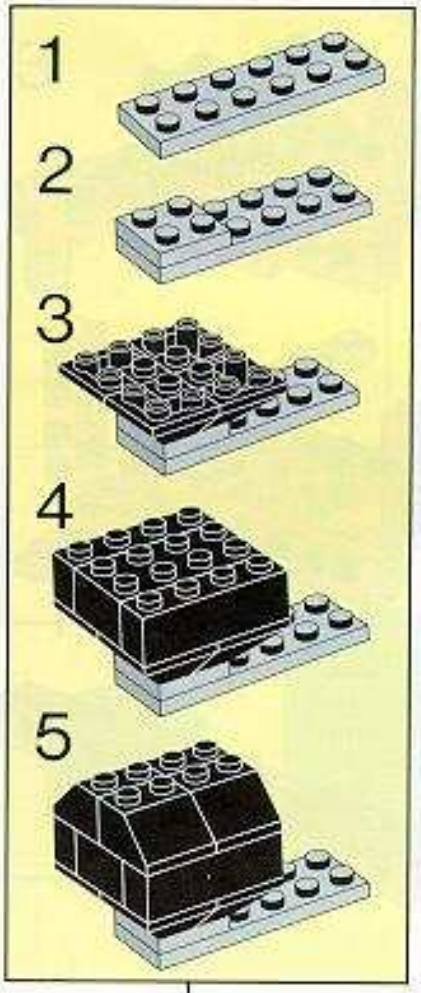

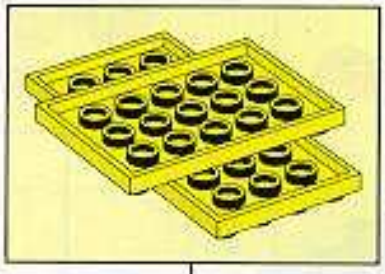

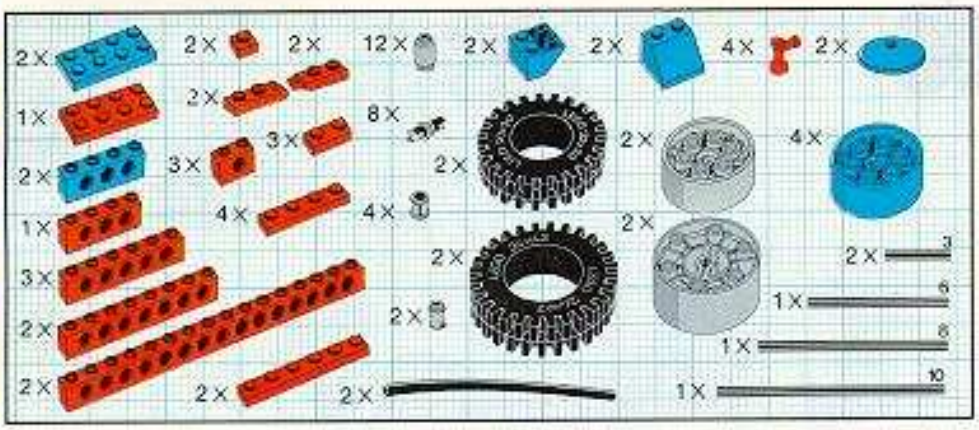
2X
2X
2X
12X
2X
2X
4X
2X
1X
2X
8X
2X
3X
3X
2X
2X
4X
2X
4X
4X
1X
2X
2X
3X
2X
1X
2X
2X
1X
2X
2X
1X
2X
2X
1X

26

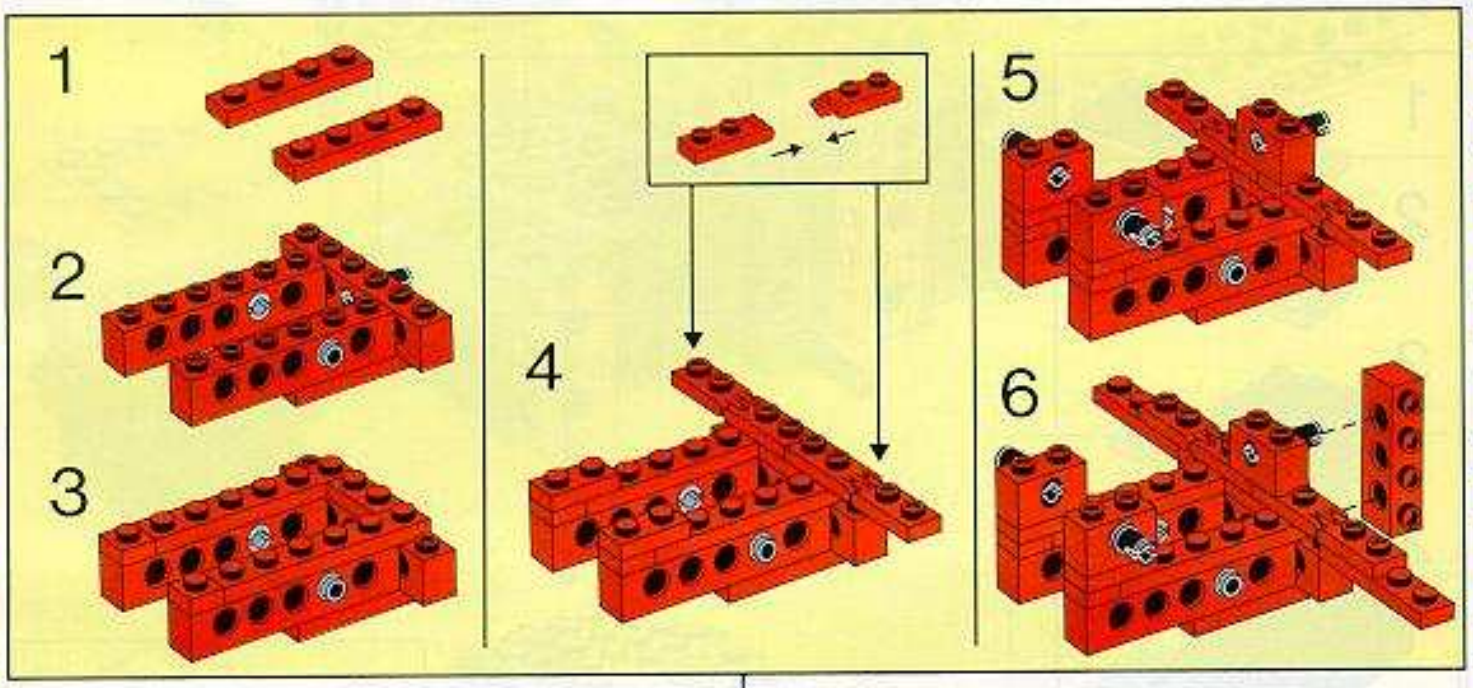
1
2
3
4
5
6

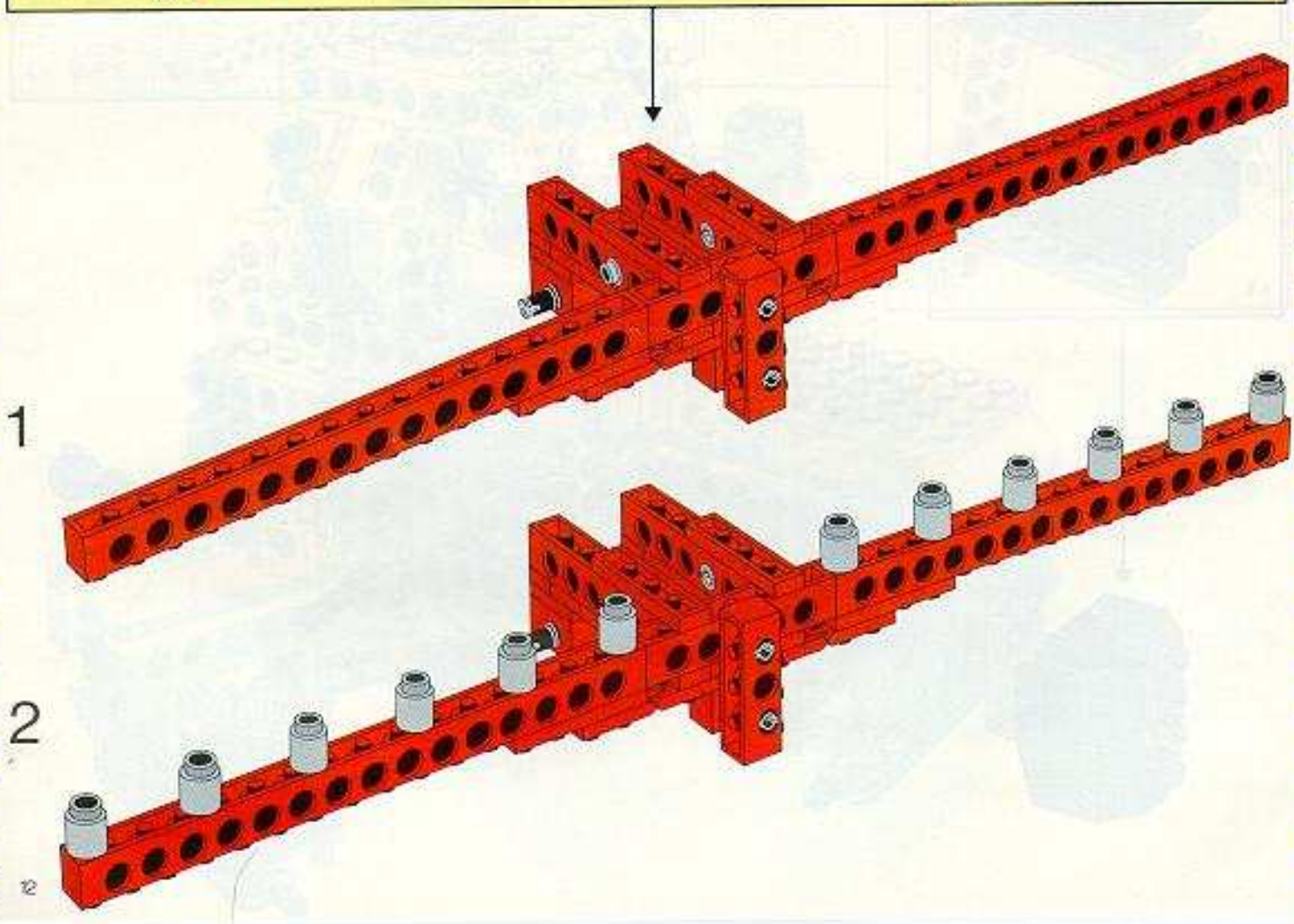
1
2

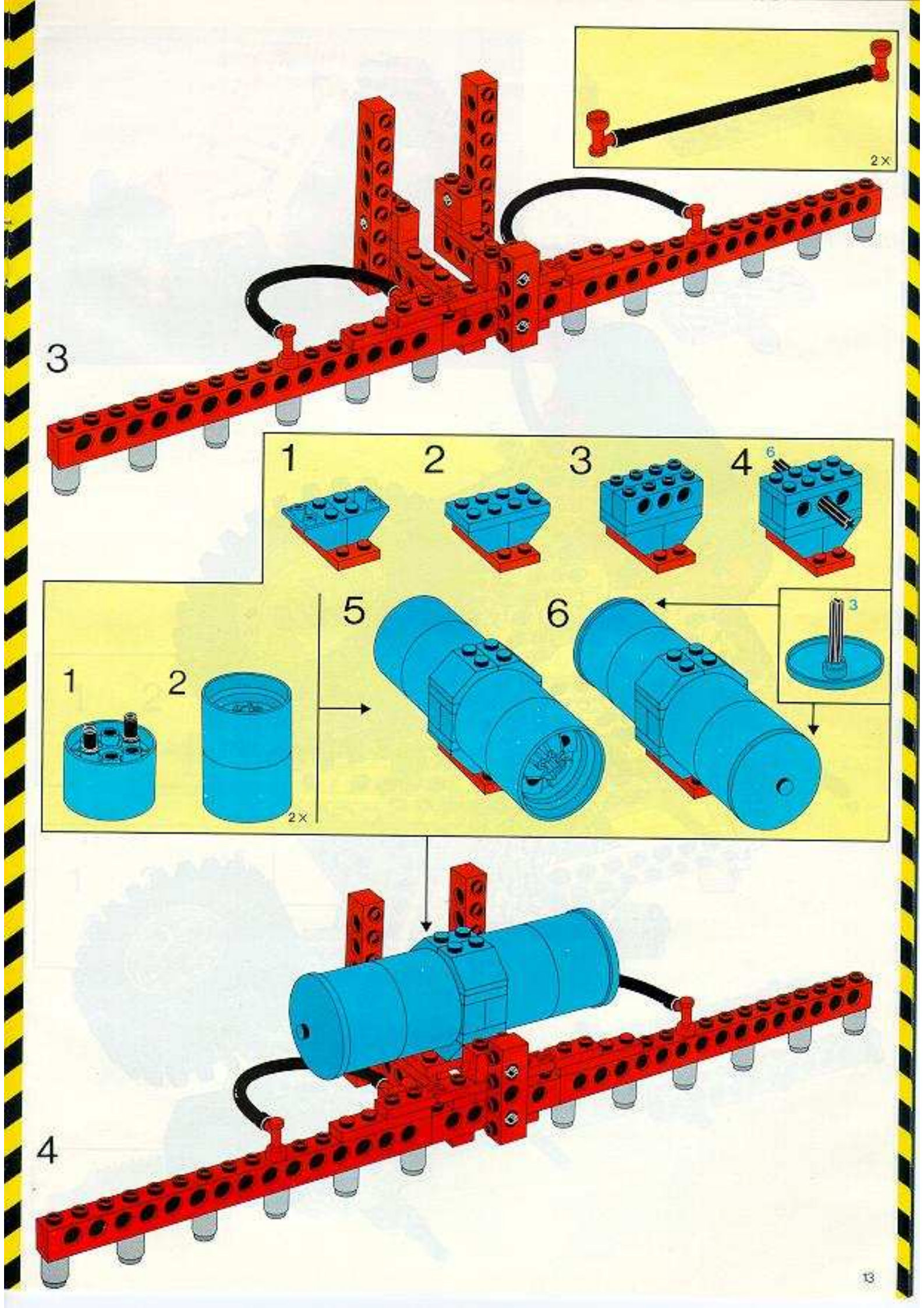
2 x
3
1
2
3
4
6
5
6
3
1
2
2 x
4

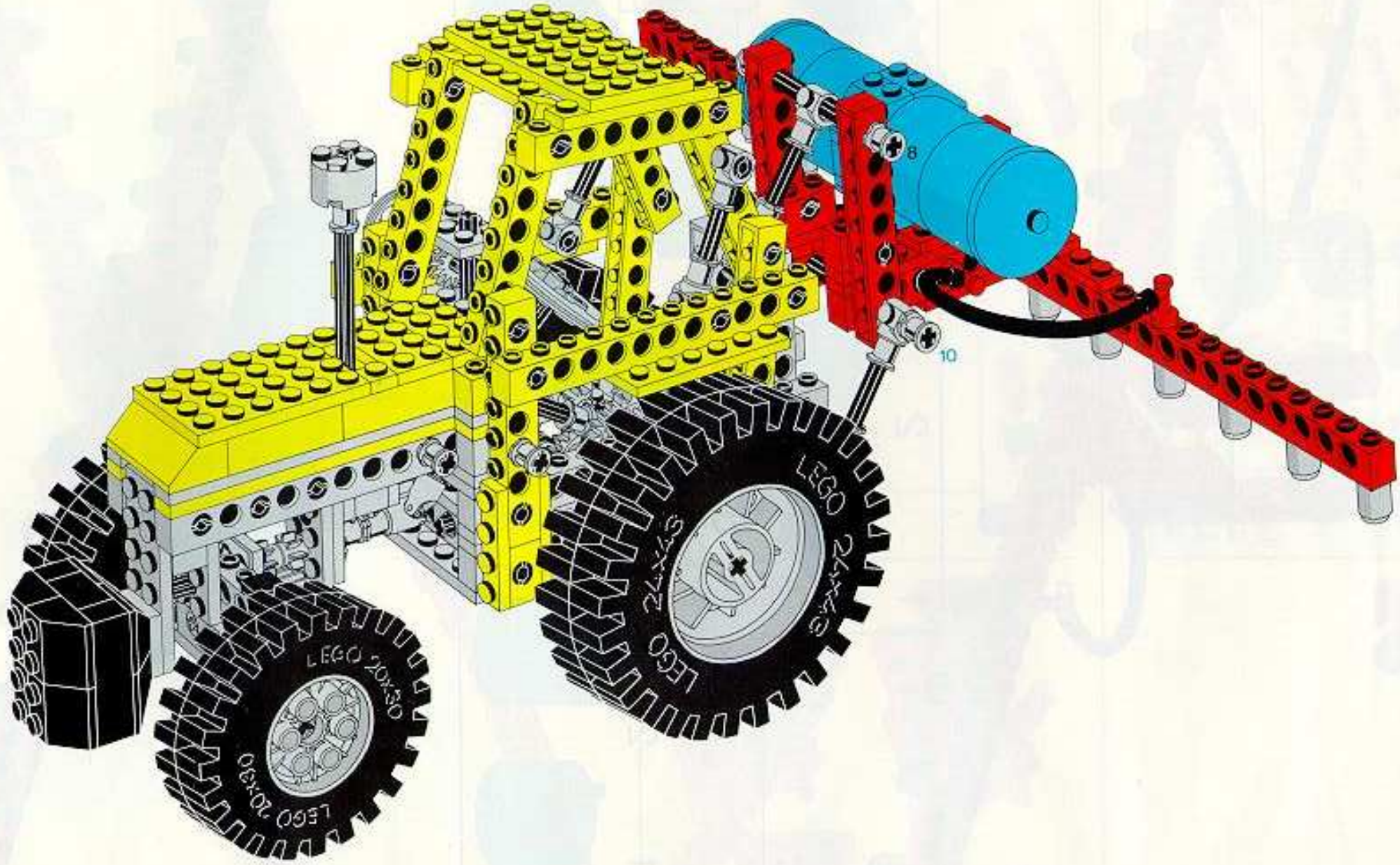
LEGO 20x30
LEGO 20x30
LEGO 24x43
LEGO 24x43
8
10

1

2

3

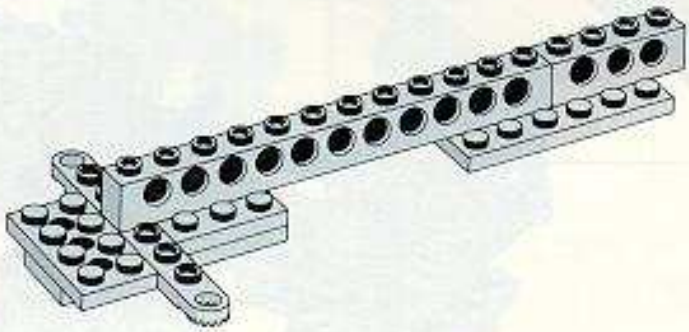

4

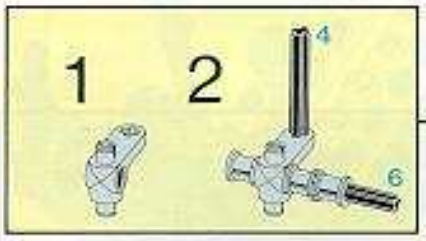

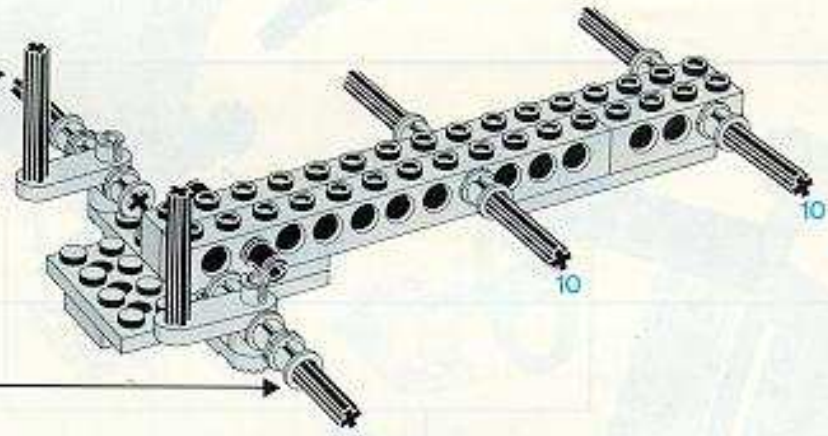

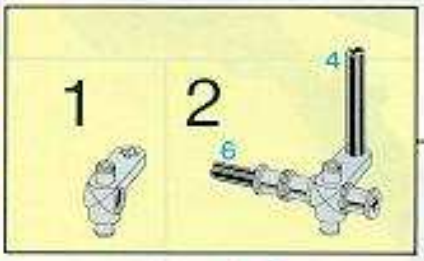

5

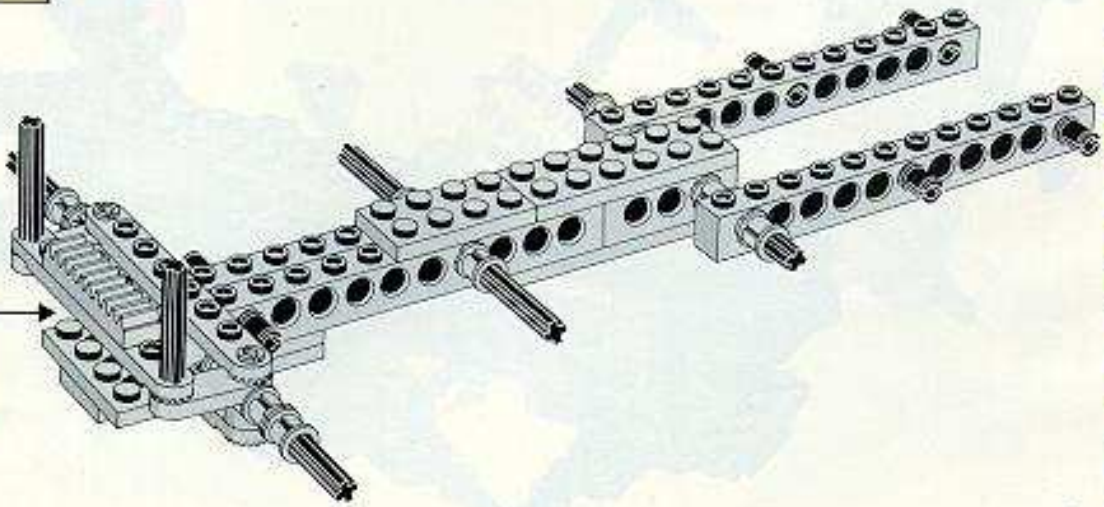

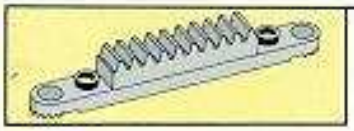

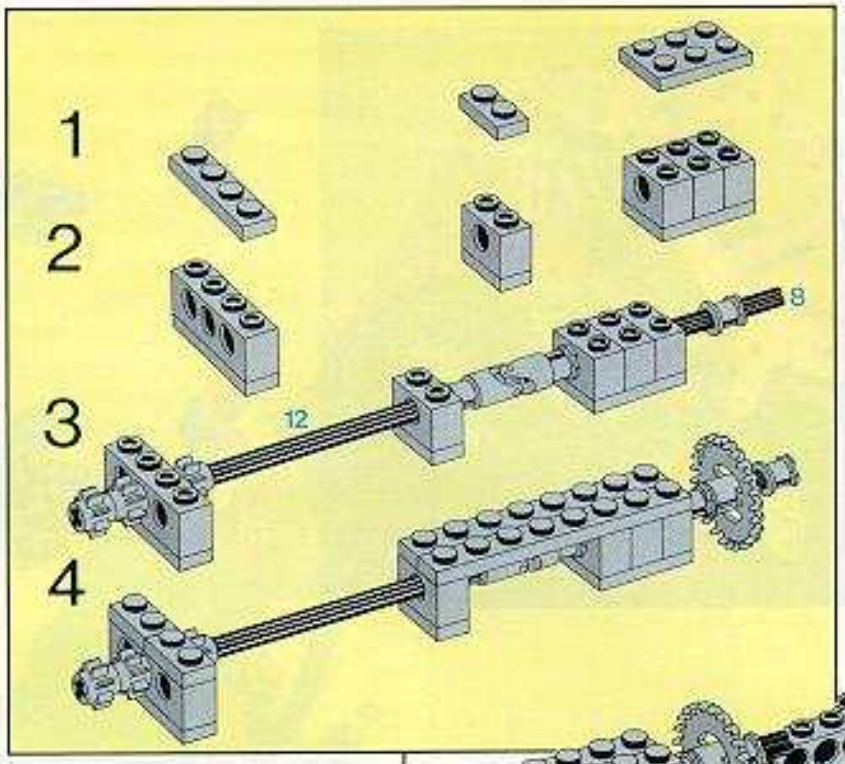

6

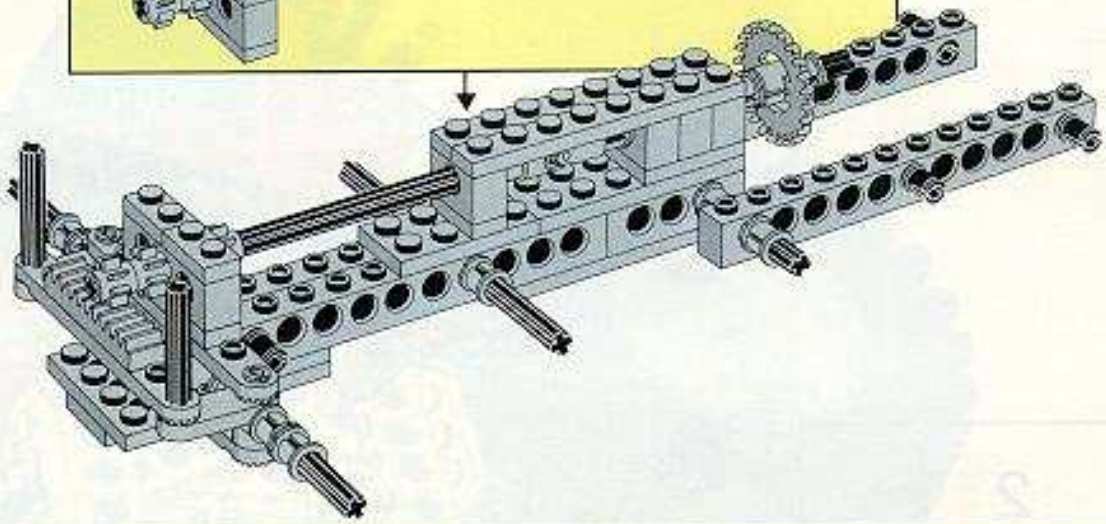

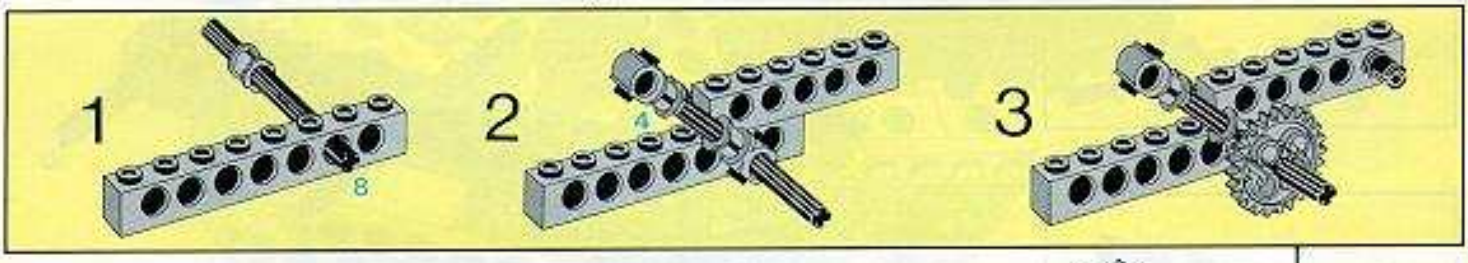

7

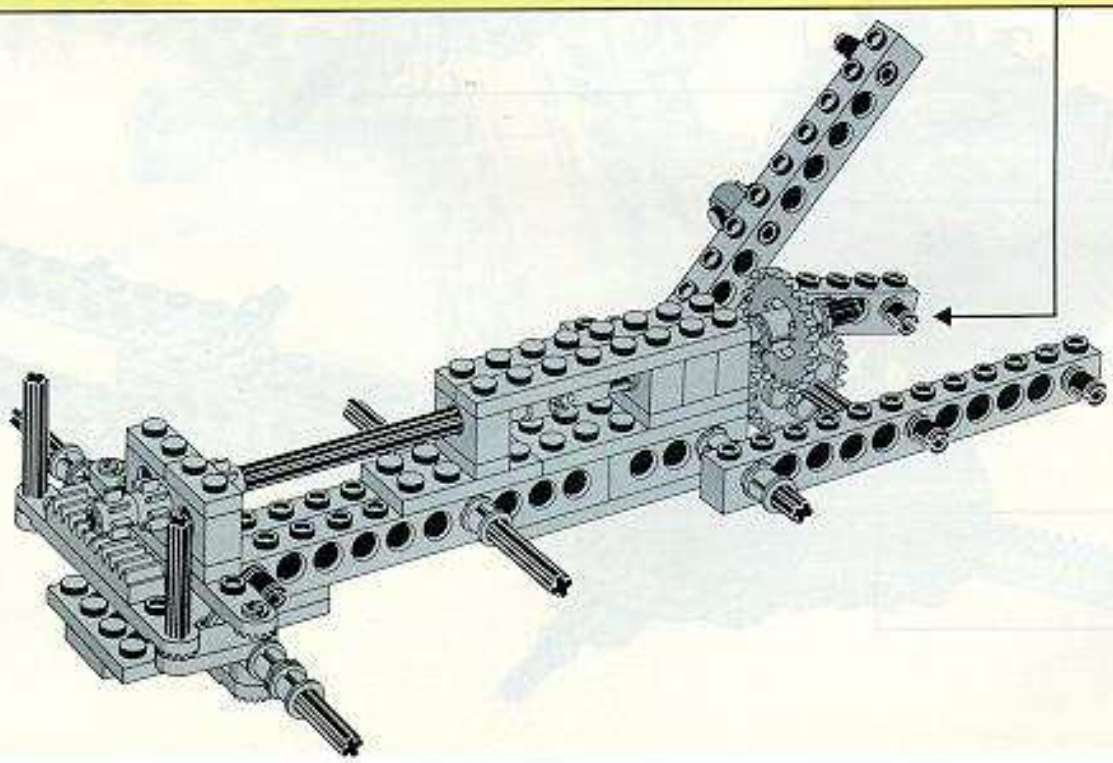

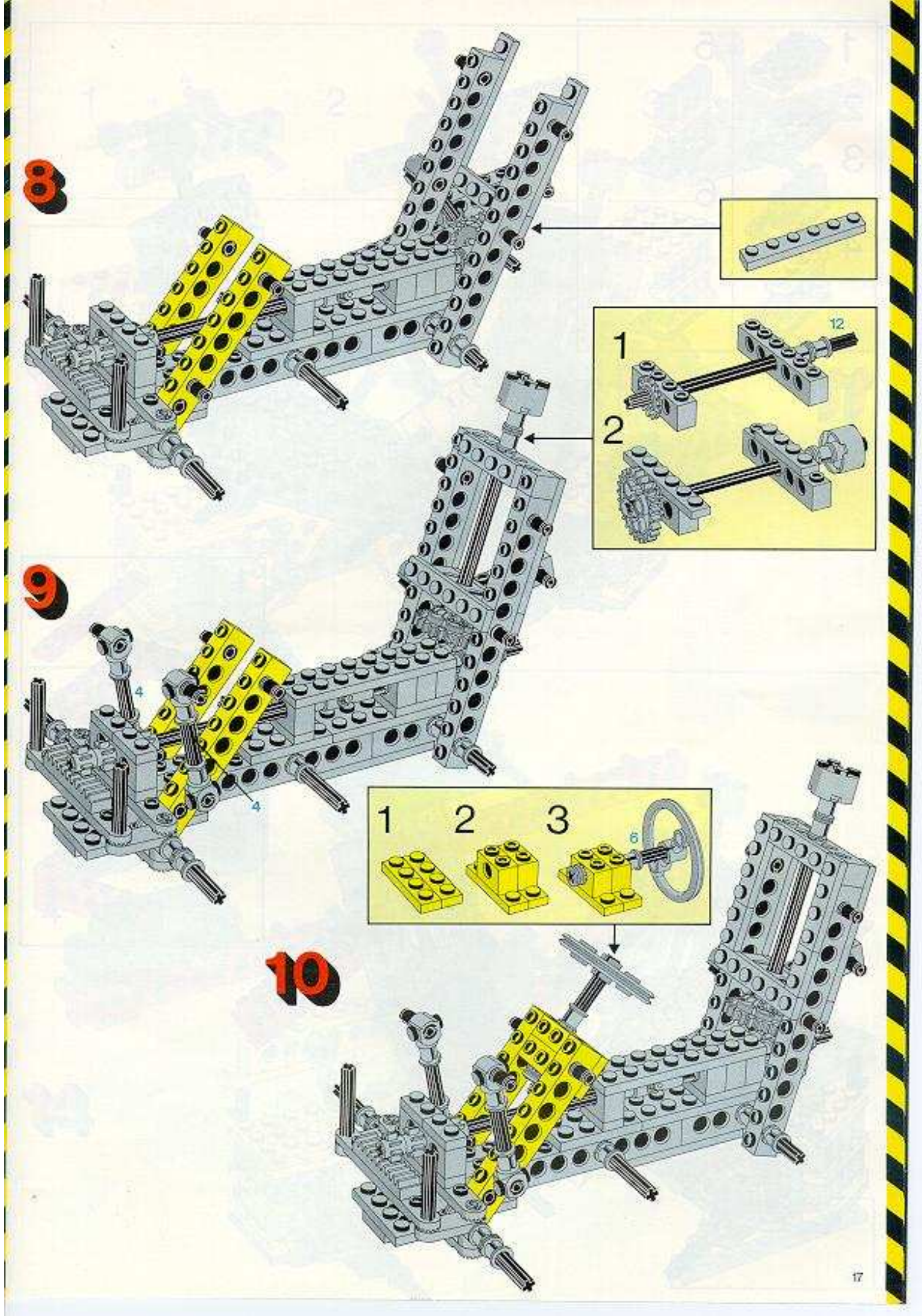
8
1
12
2
9
4
4
1
2
3
6
10

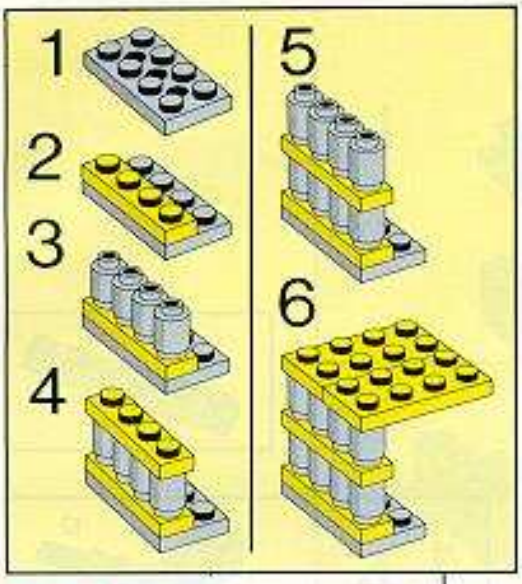

11

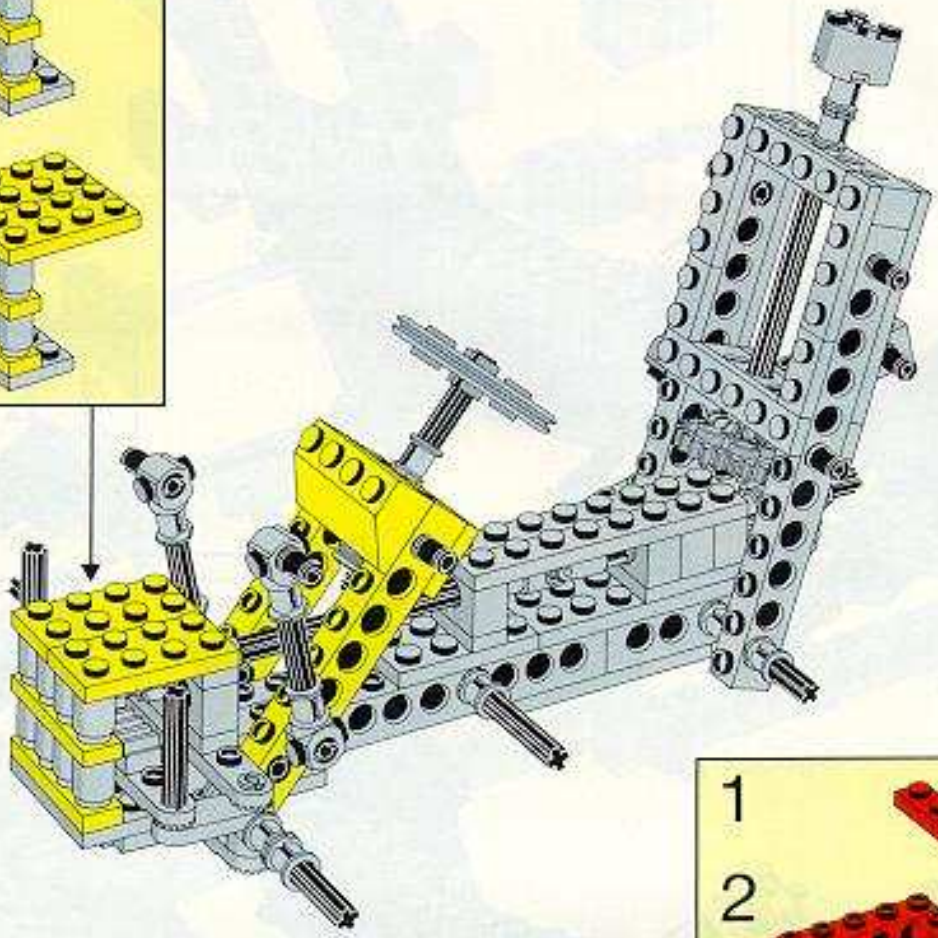

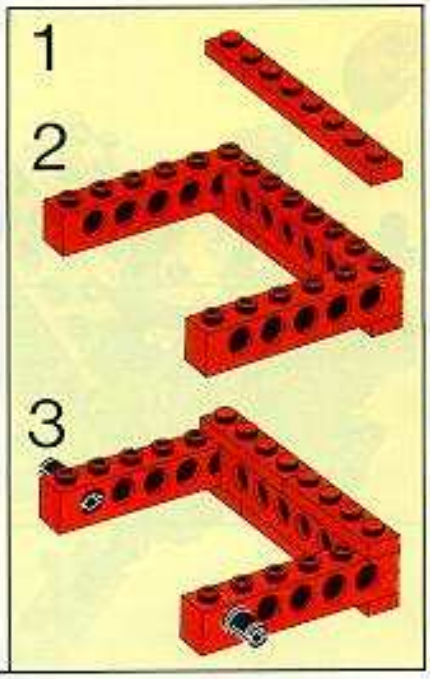

12

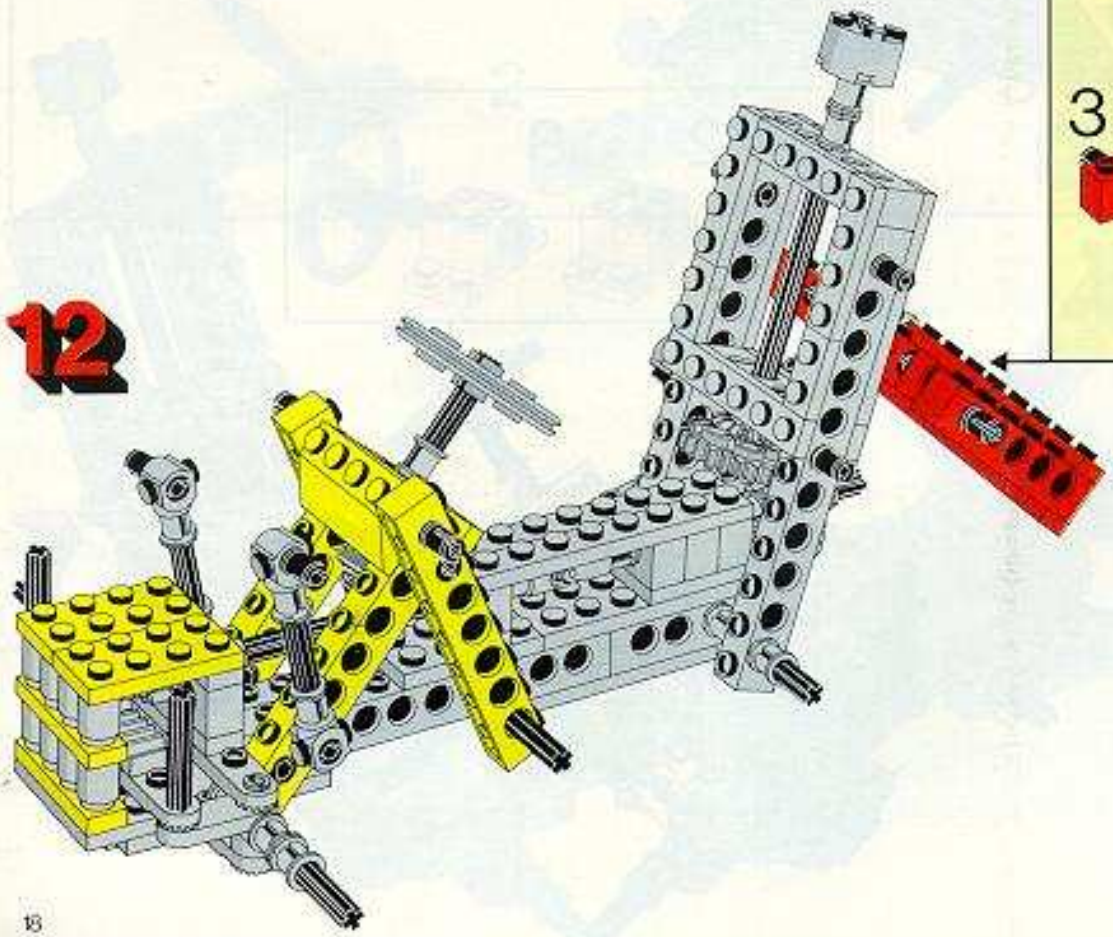

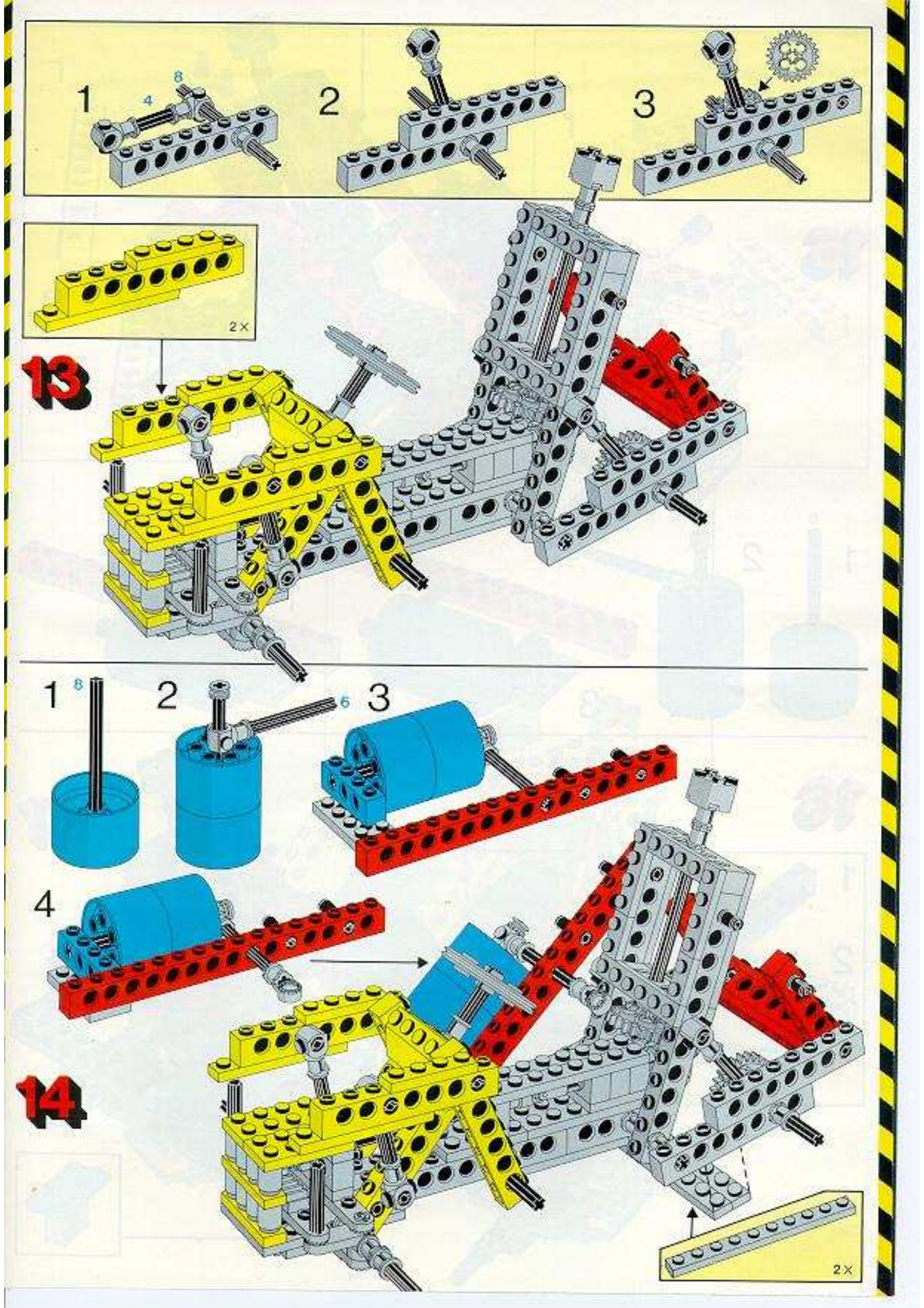
1
8
4
2
3
2×
13
1
8
2
6
3
4
14
2×

15

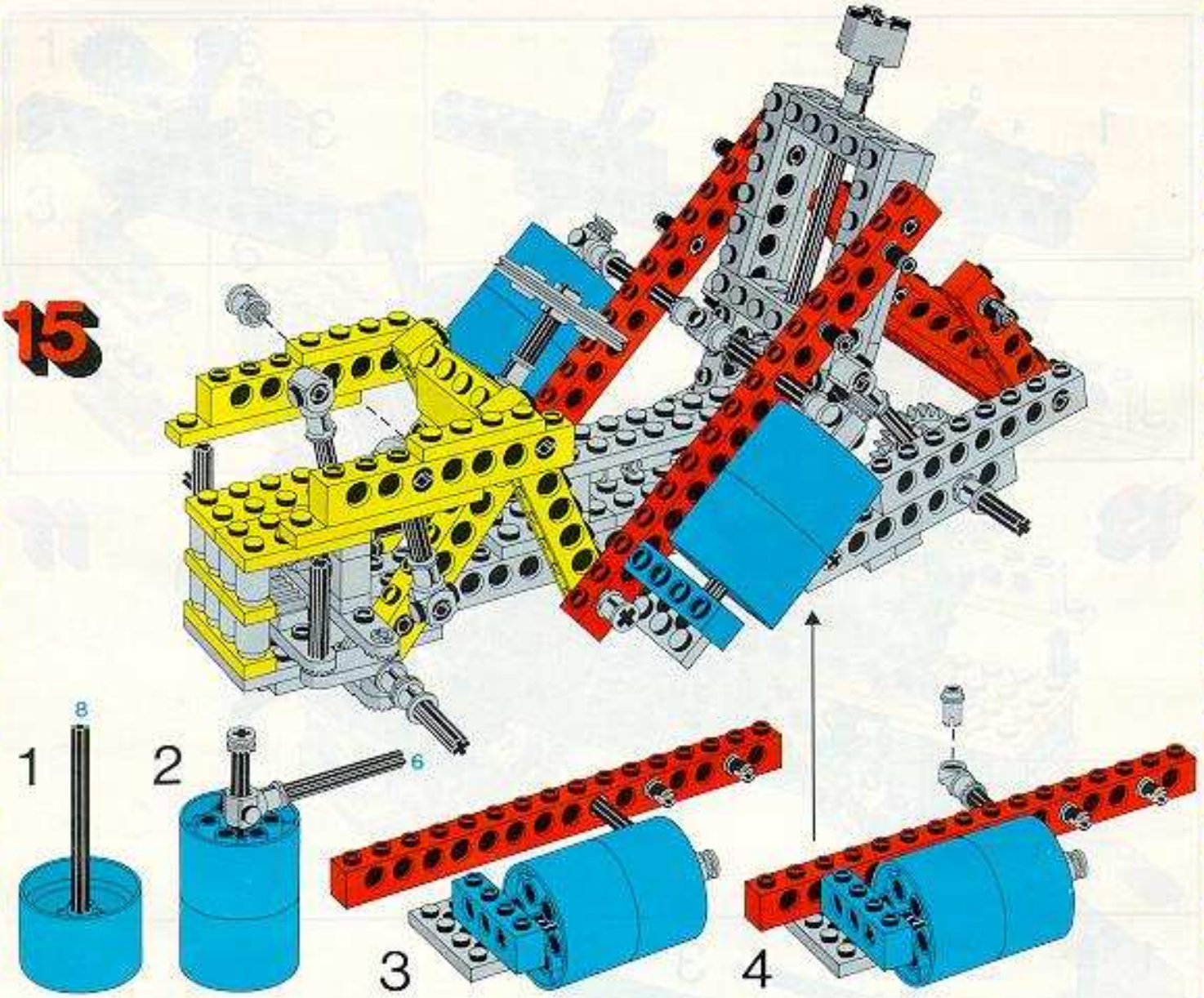

16

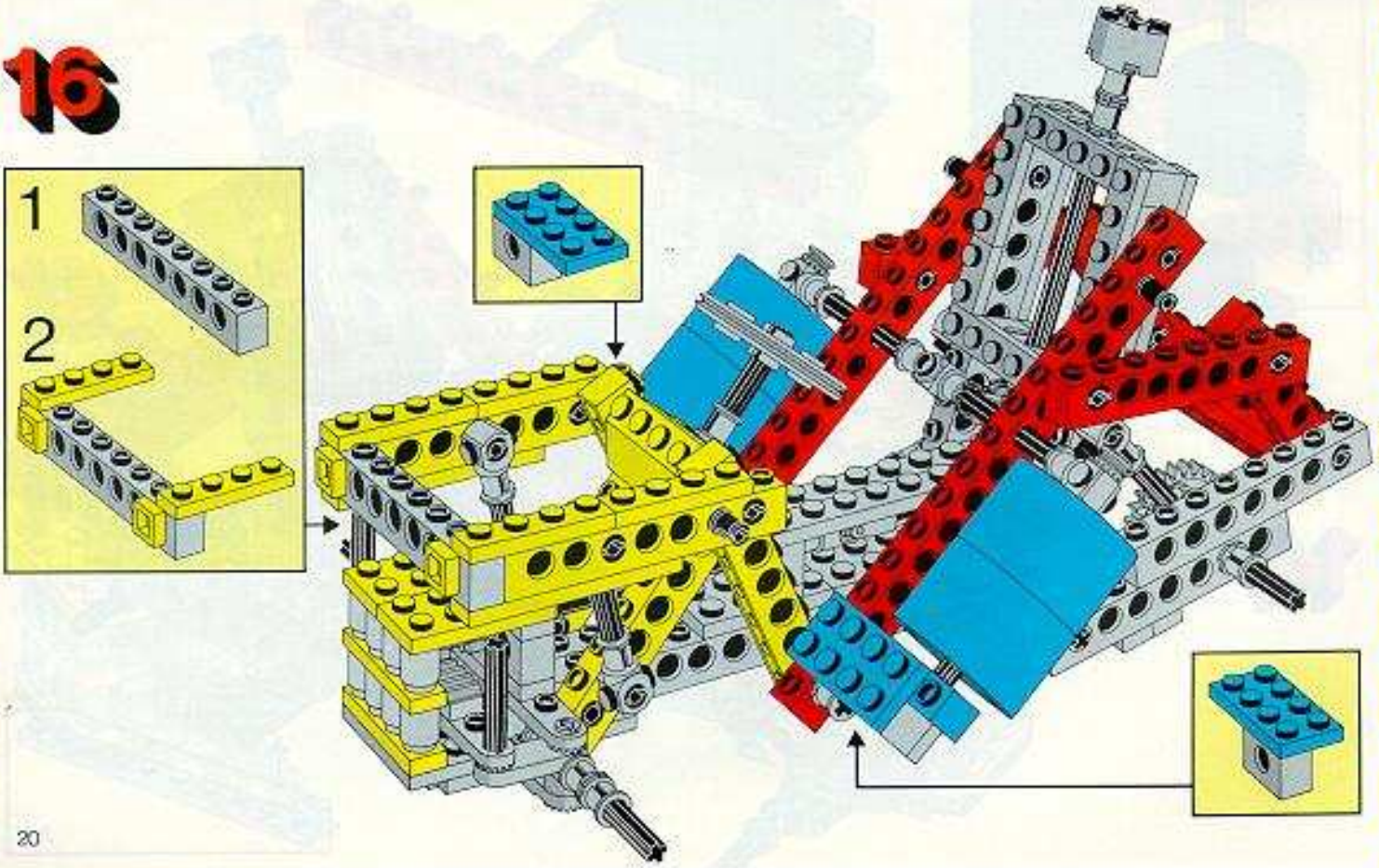

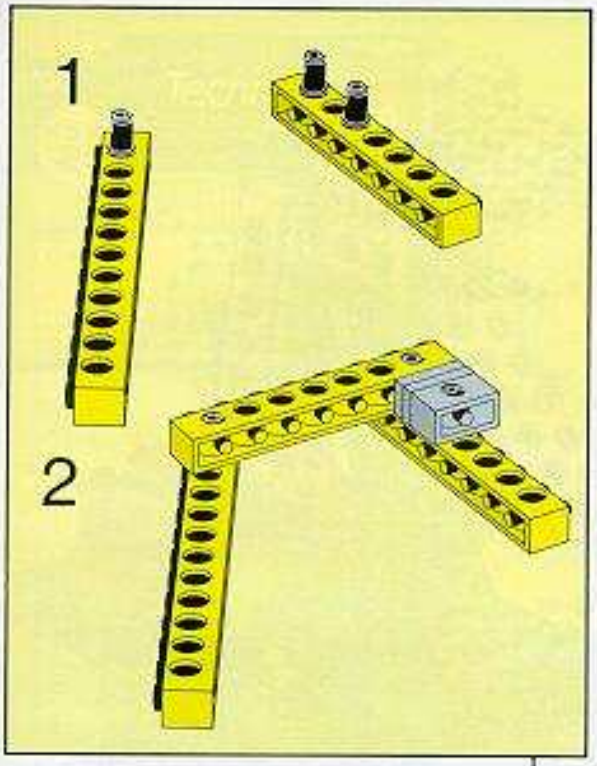

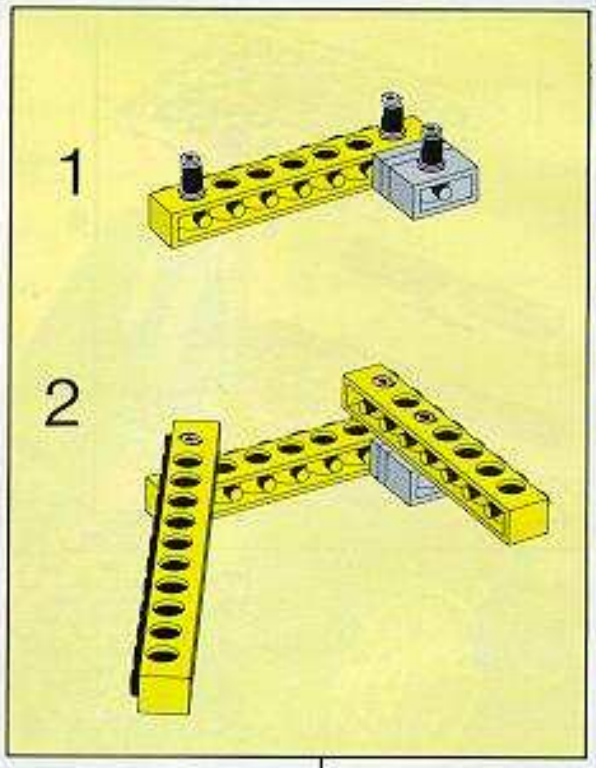

17

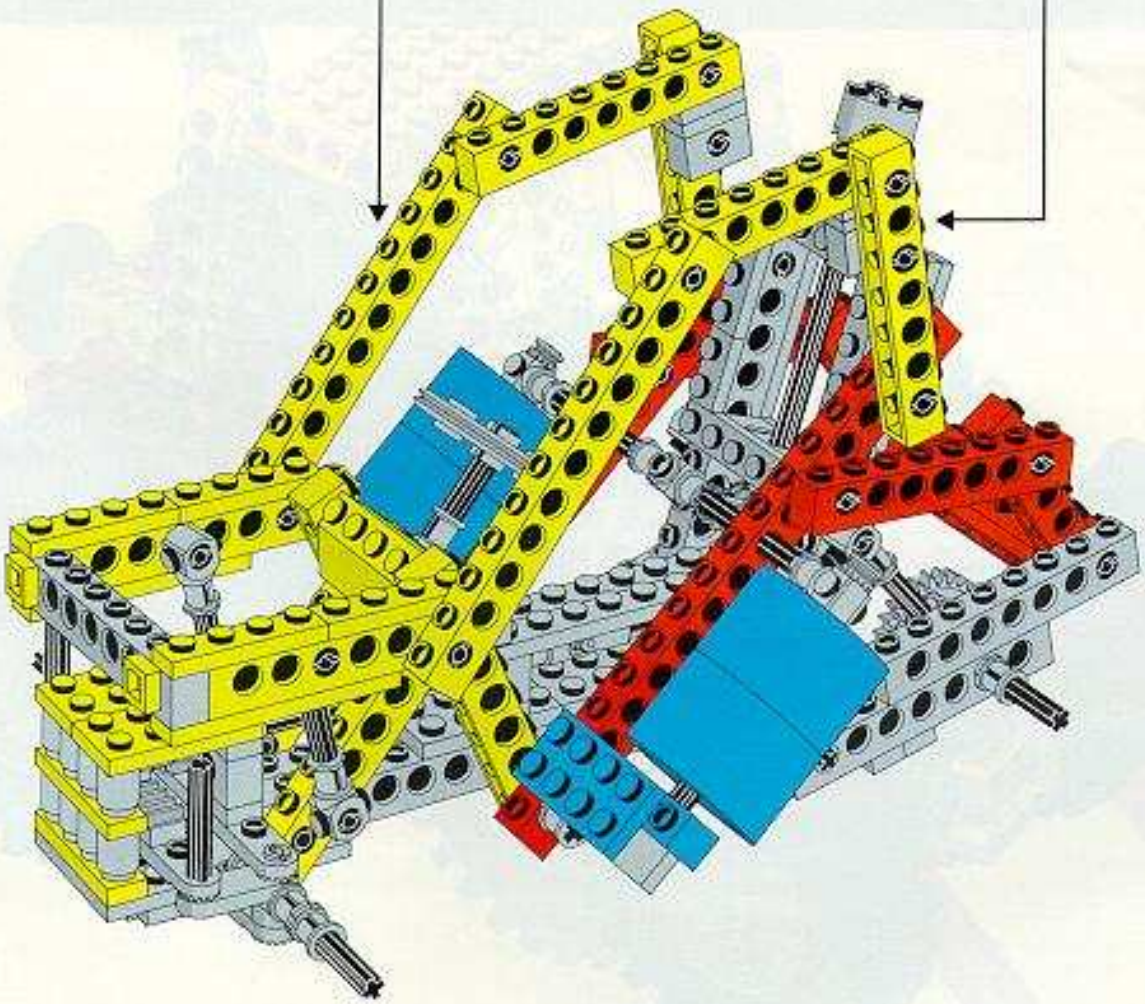

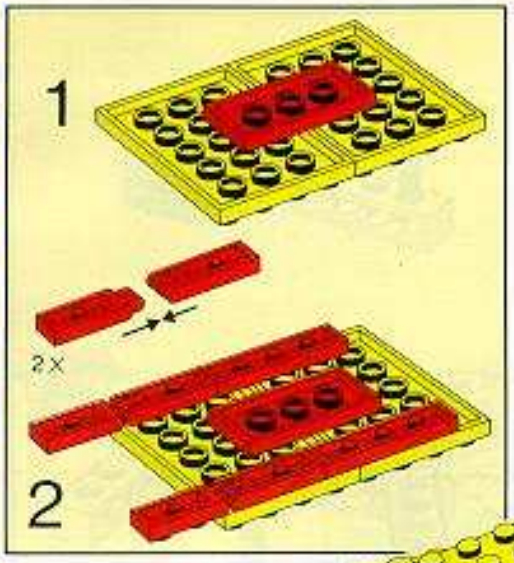

18

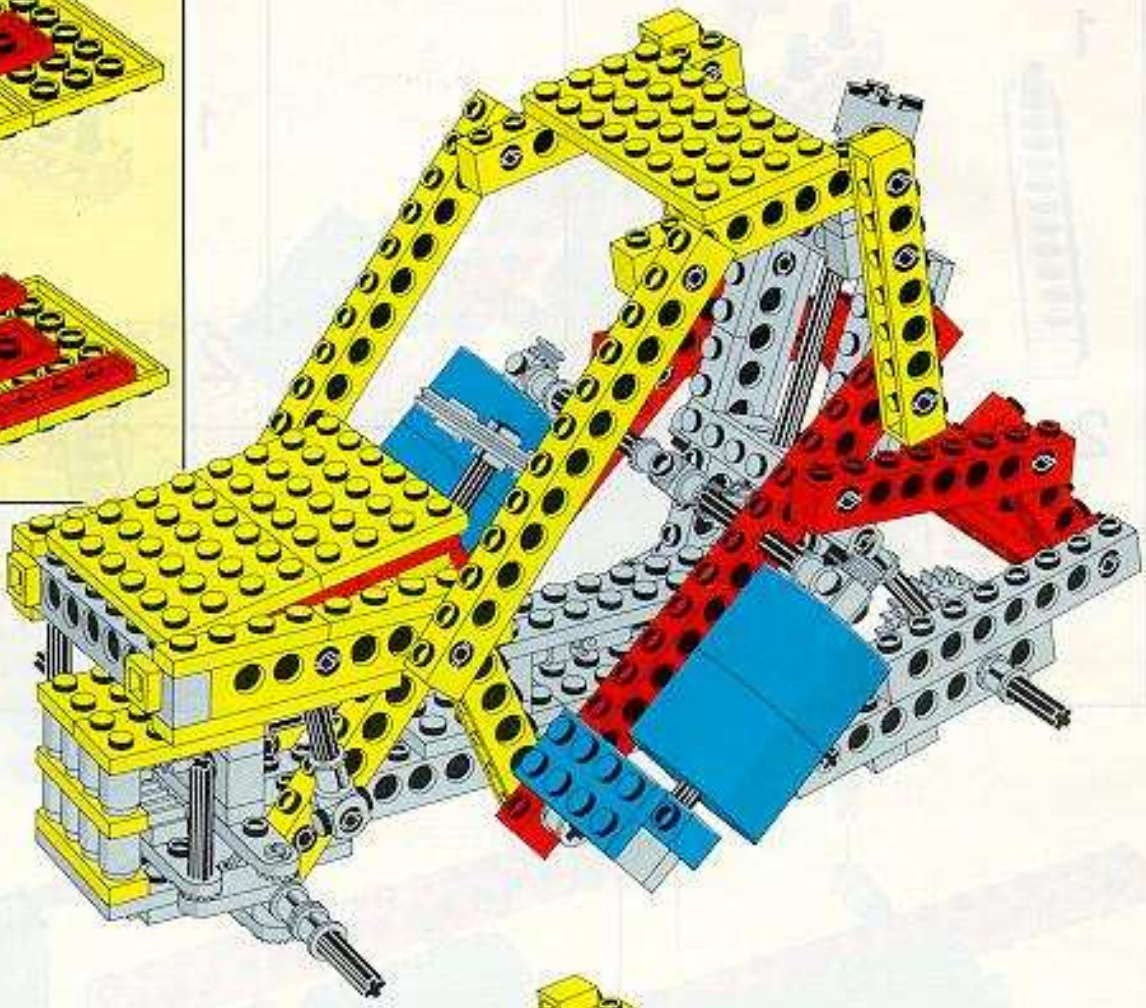

19

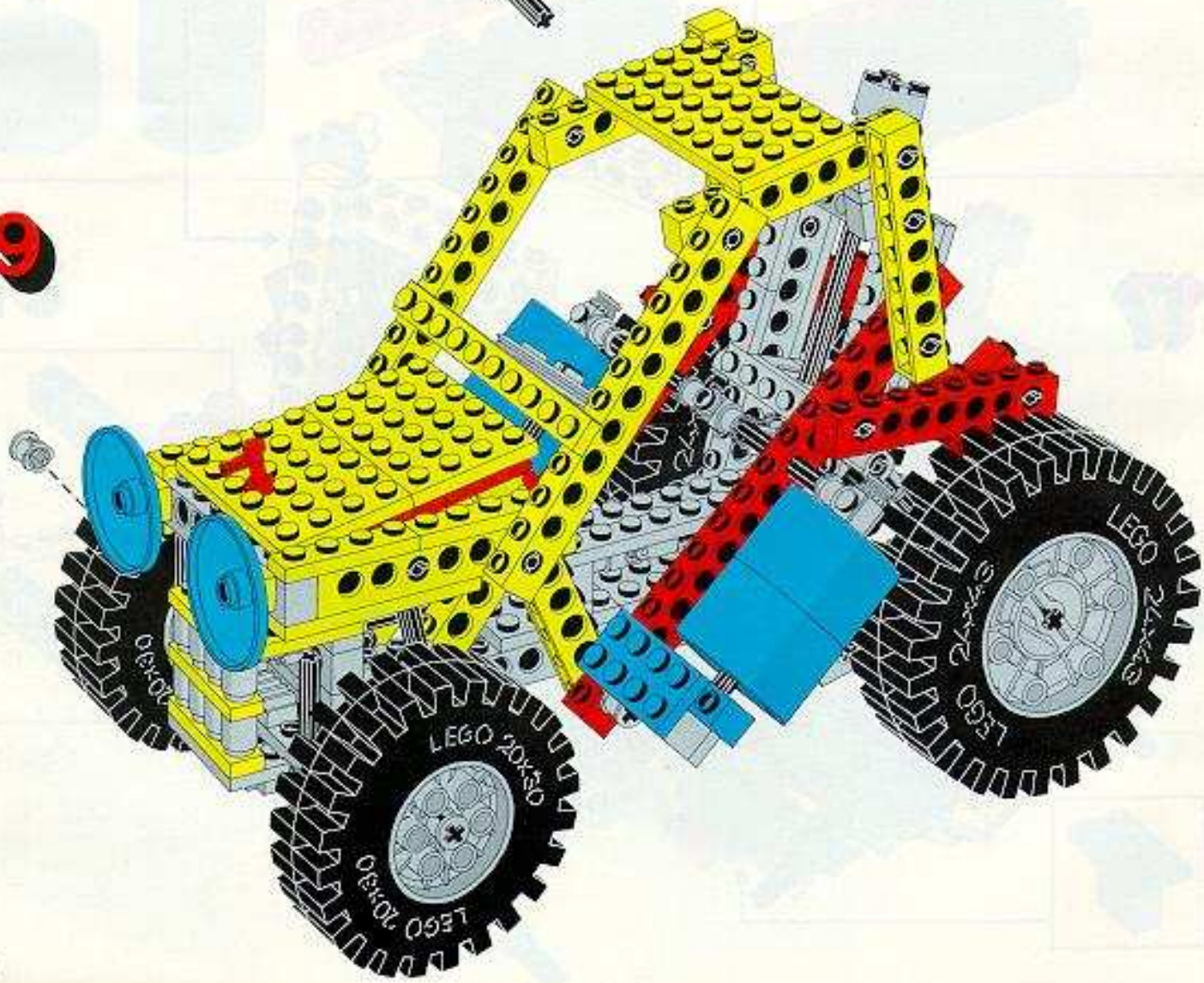

8849+8700

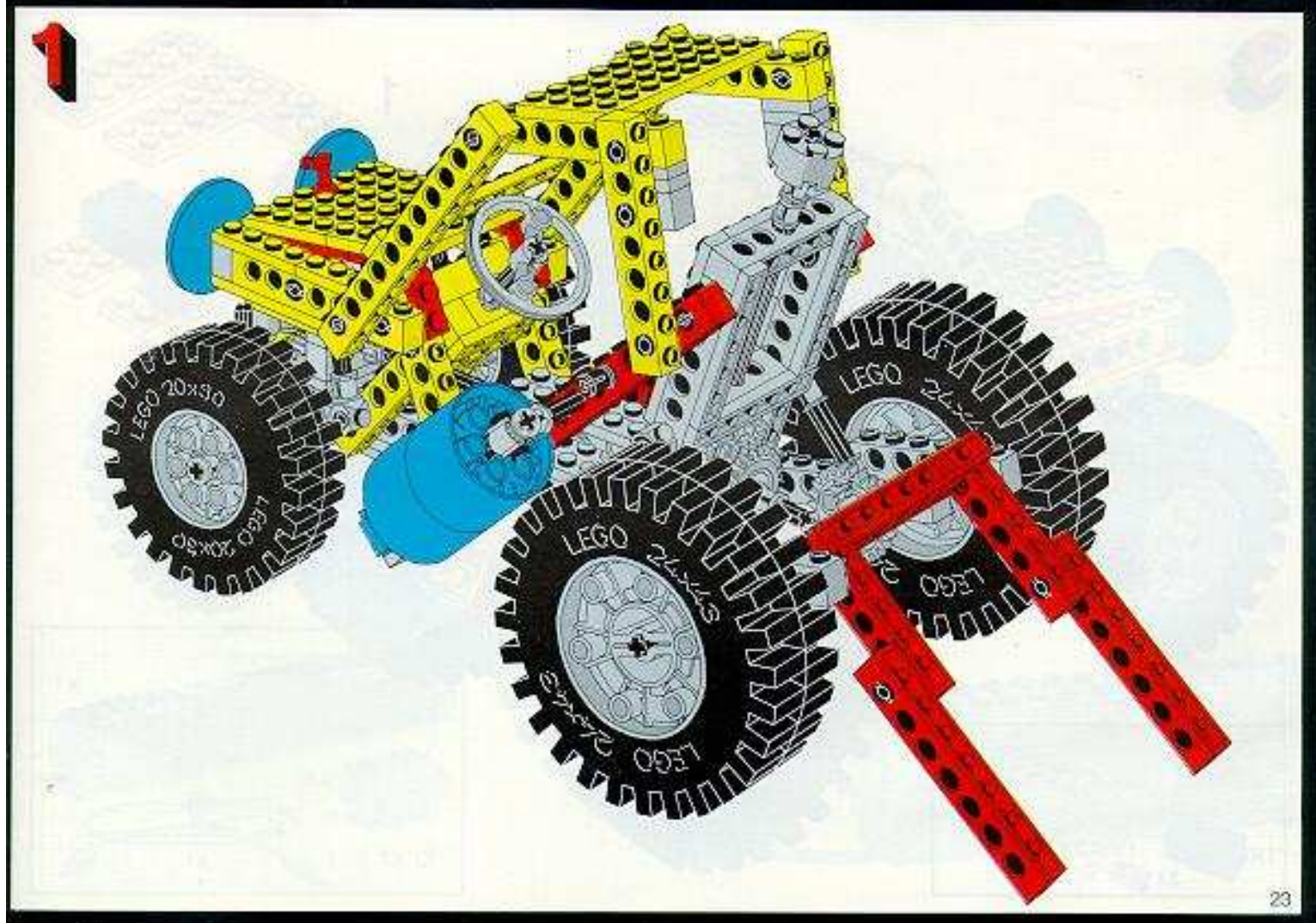

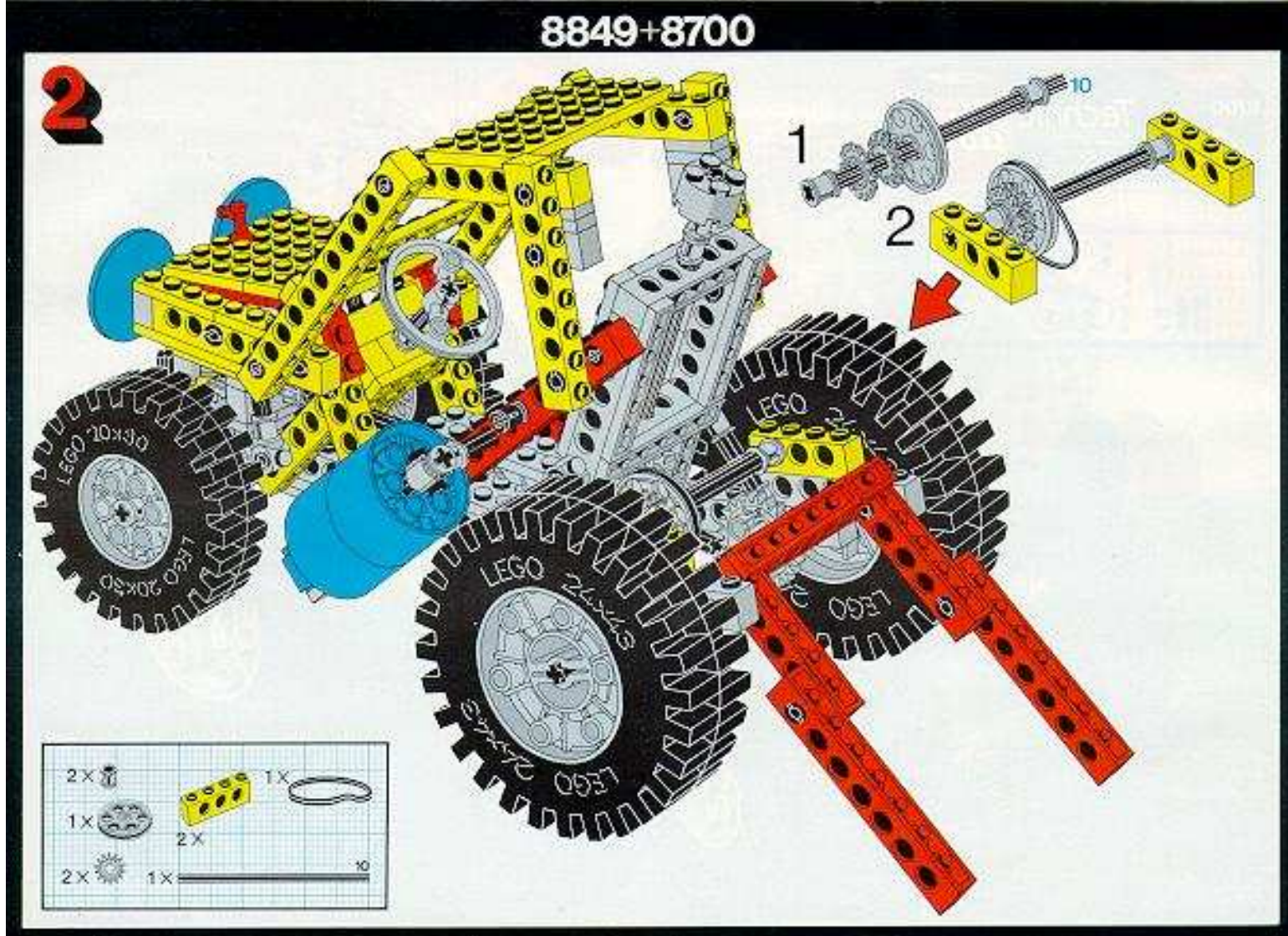
2
1
2
10
2 X
1 X
1 X
2 X
2 X
1 X
10

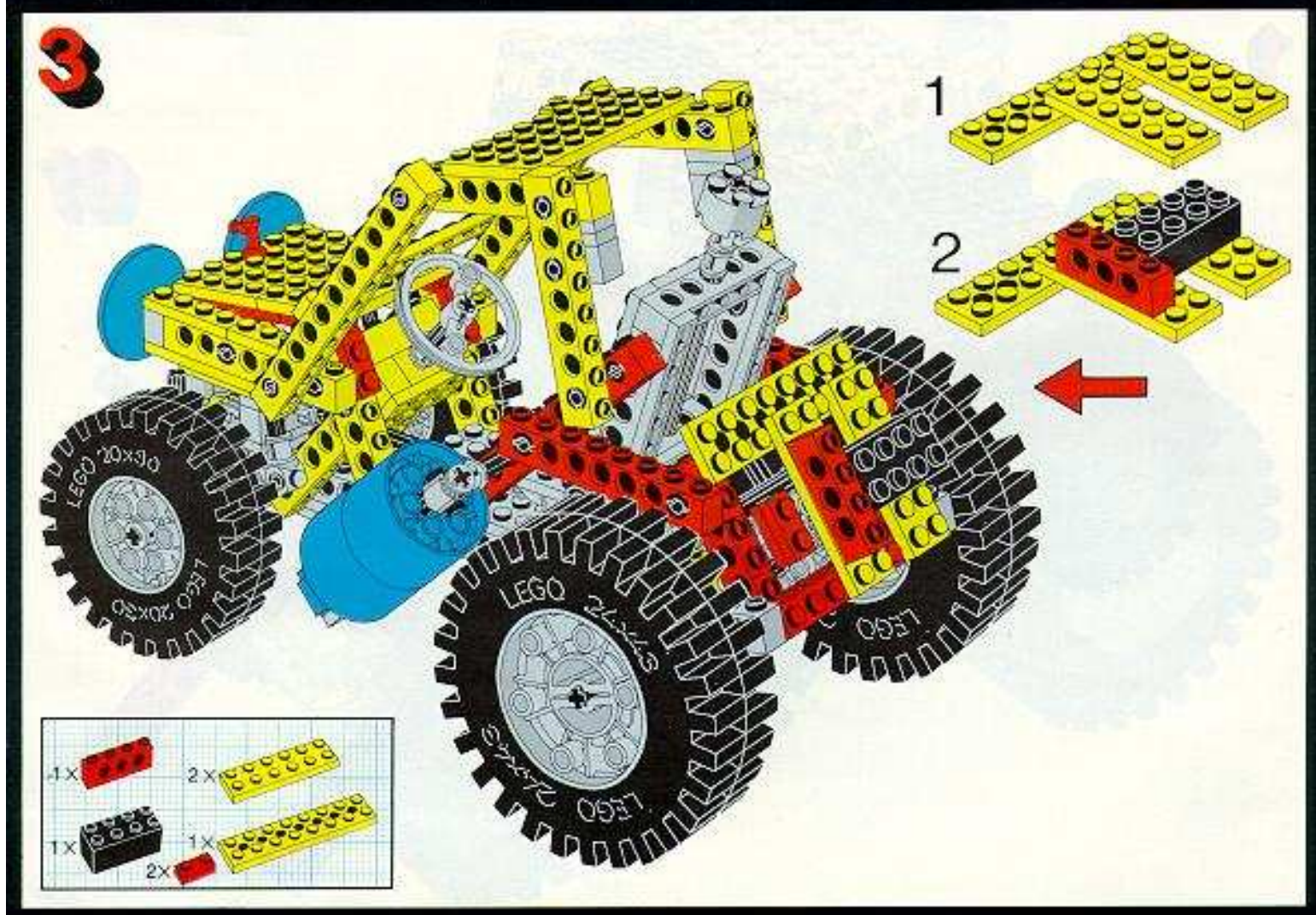
3
1
2
1 X
2 X
1 X
1 X
2 X

4

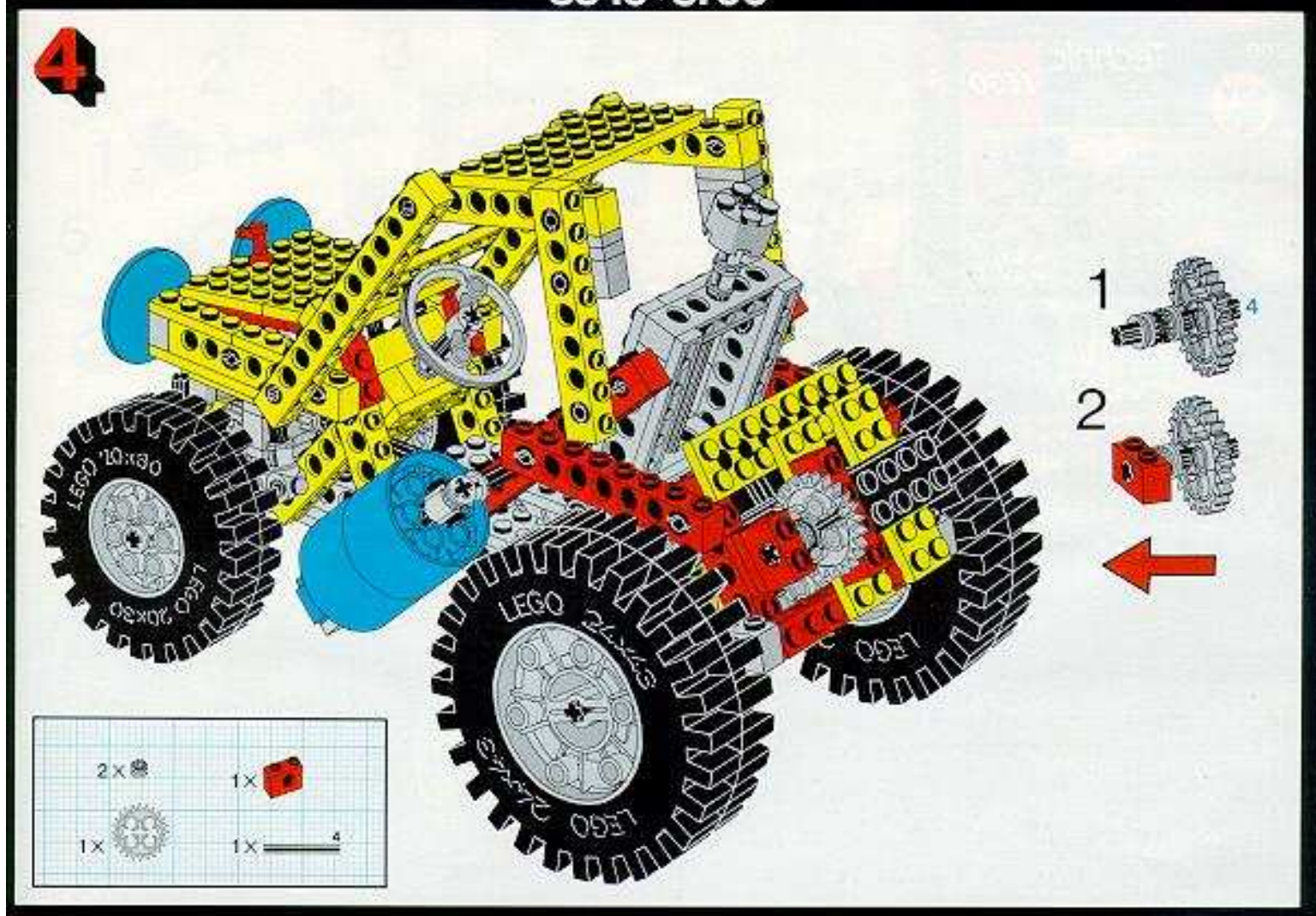

5

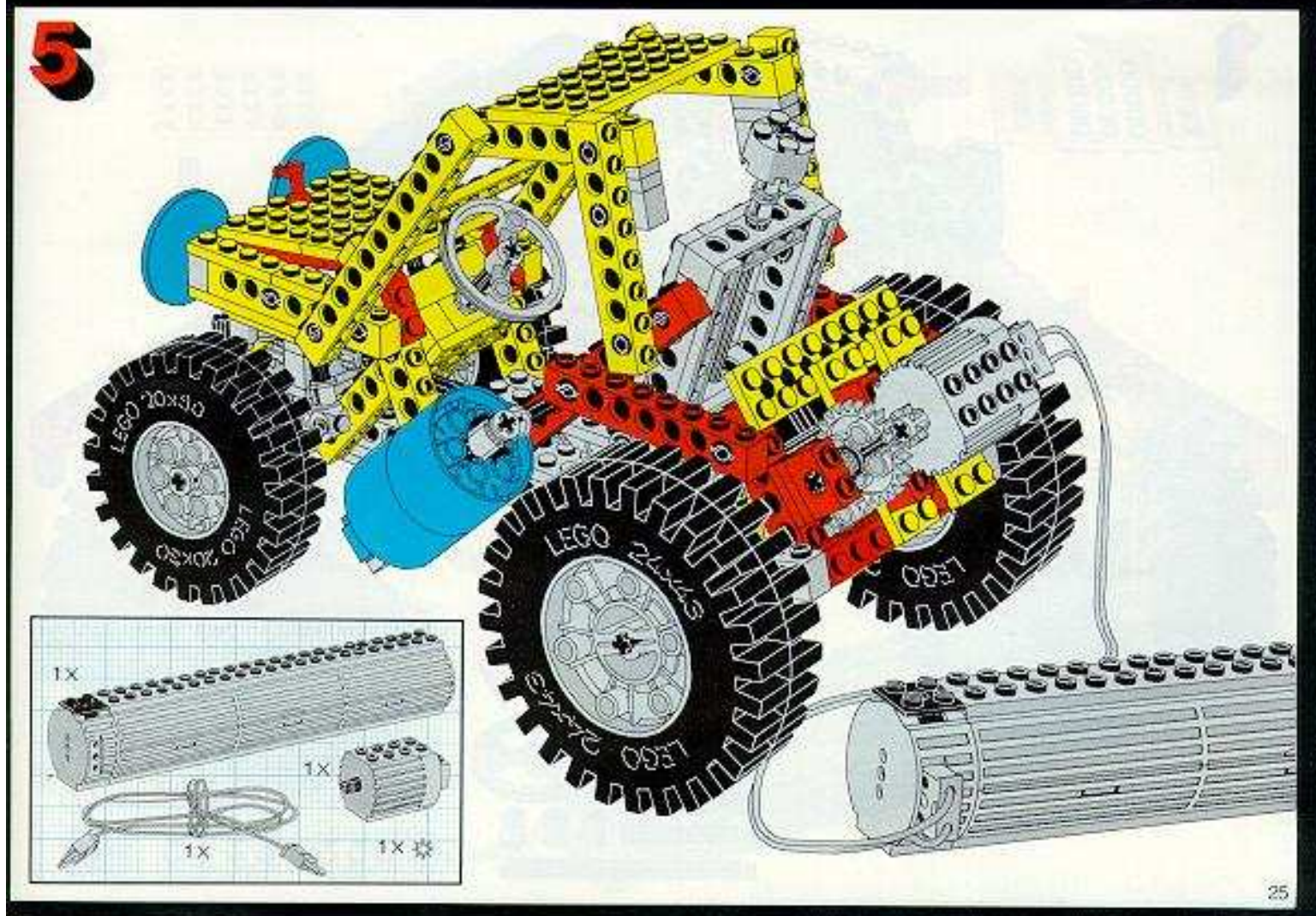

8849+8700

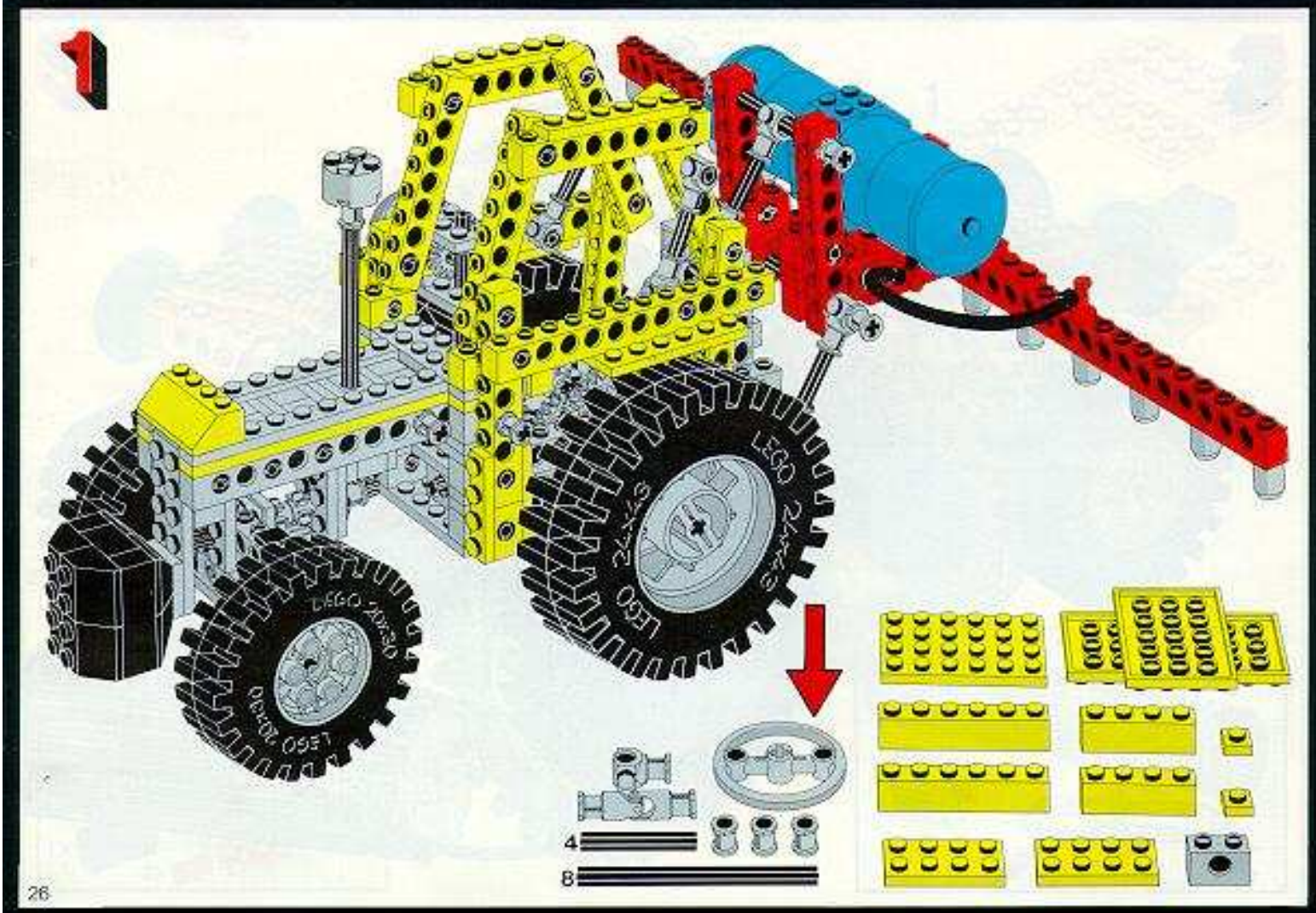

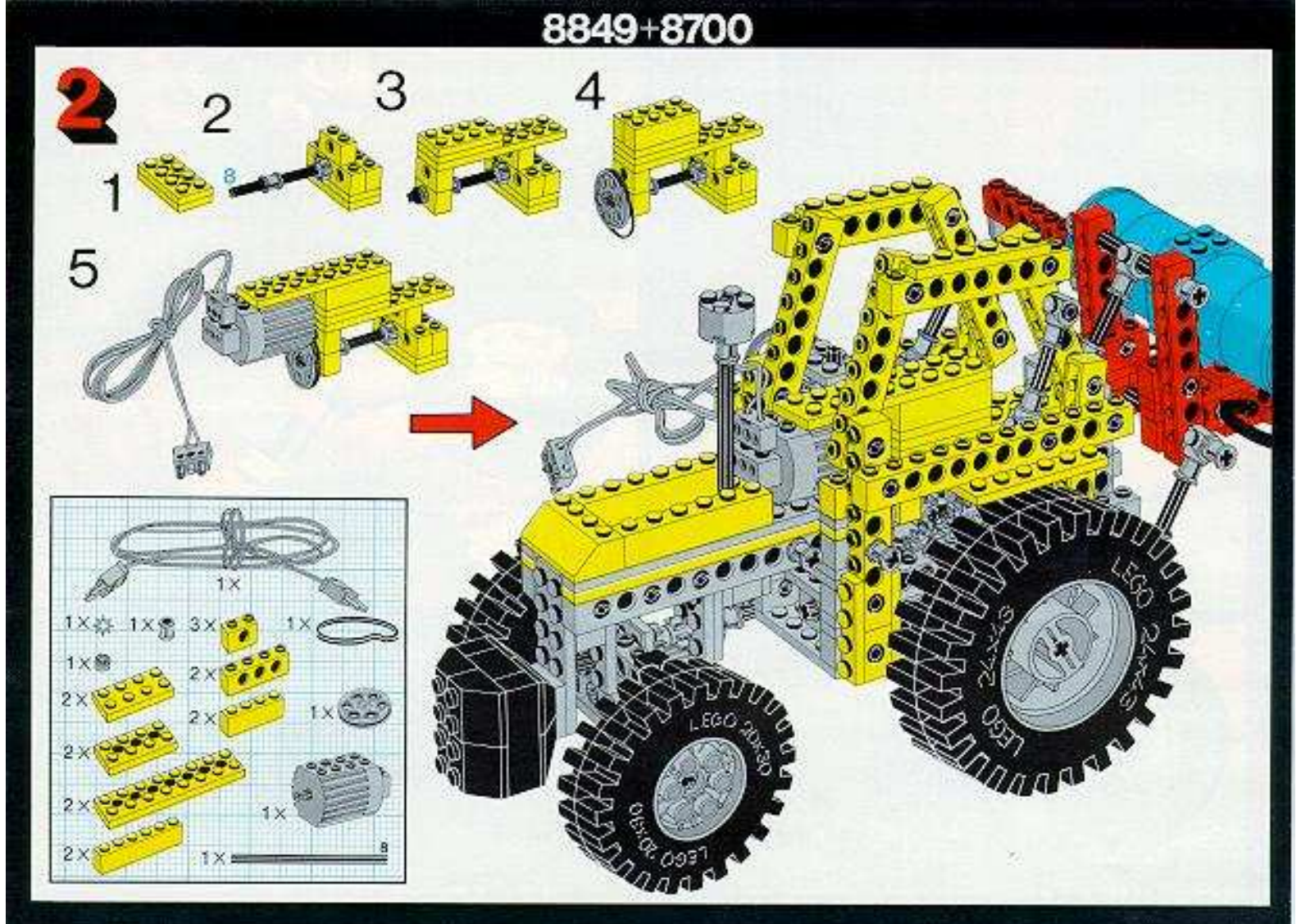
2
1
2
3
4
5
1X
1X
1X
3X
1X
1X
2X
2X
2X
1X
2X
2X
1X
2X
1X
8
LEGO 20x30
LEGO 24x40

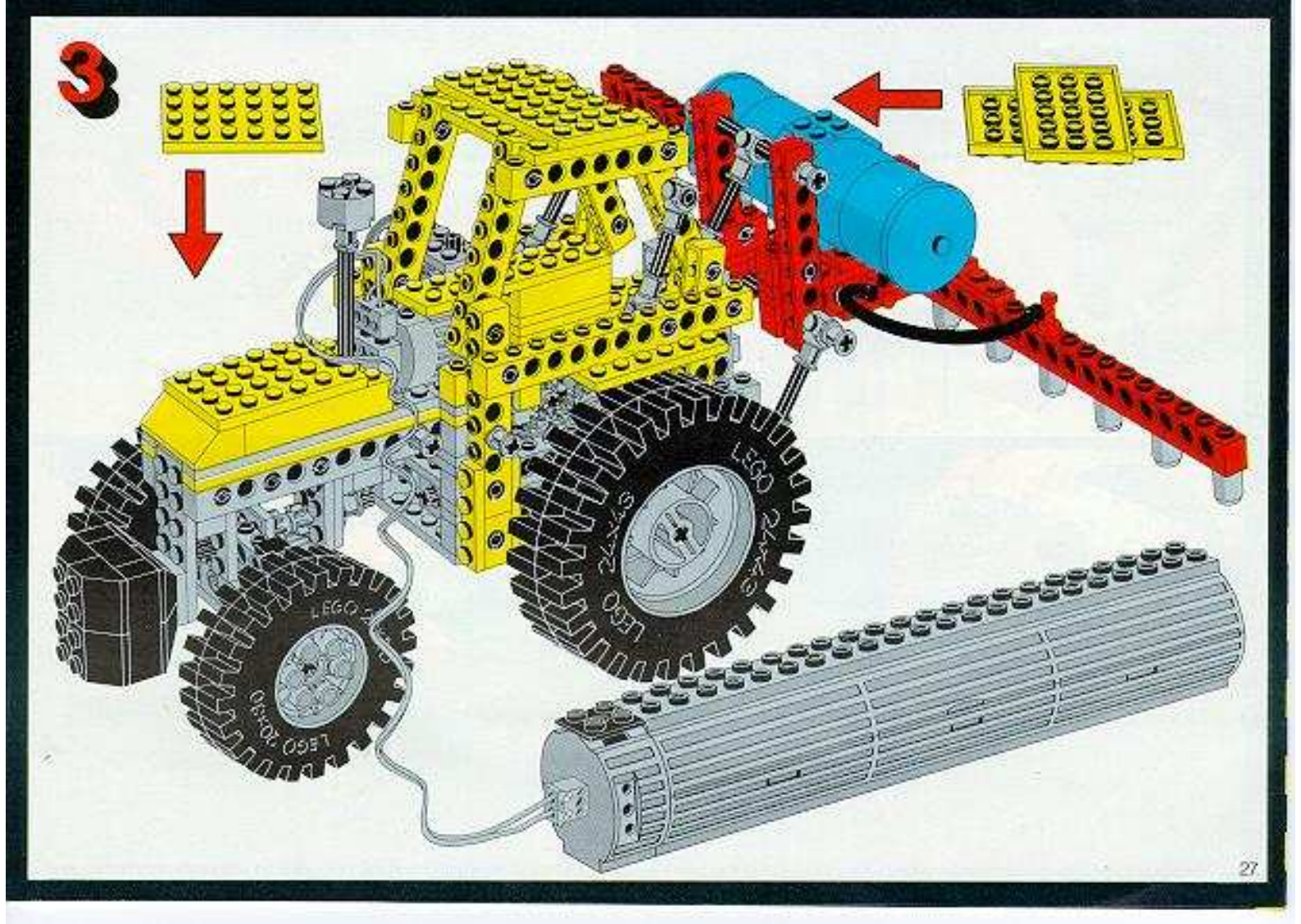
3
LEGO 20x30
LEGO 24x40

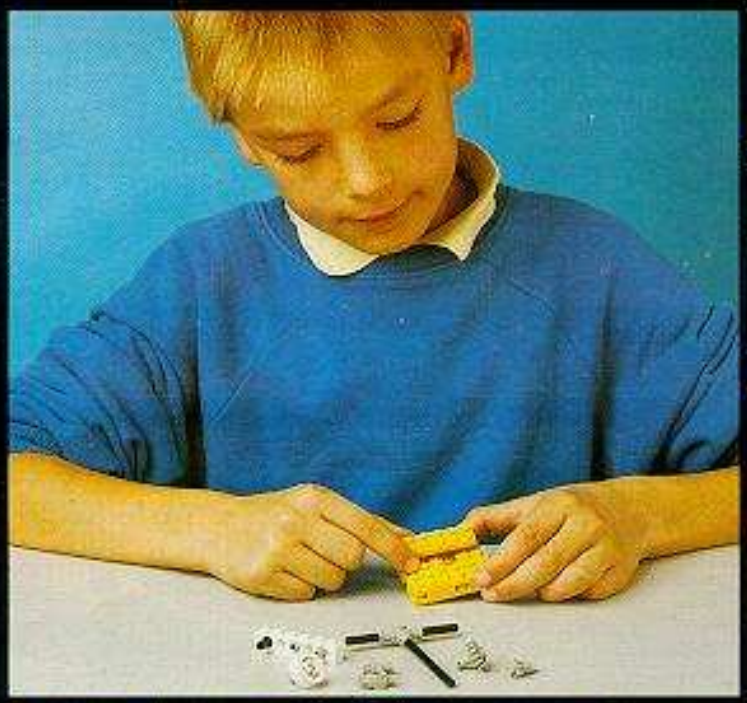

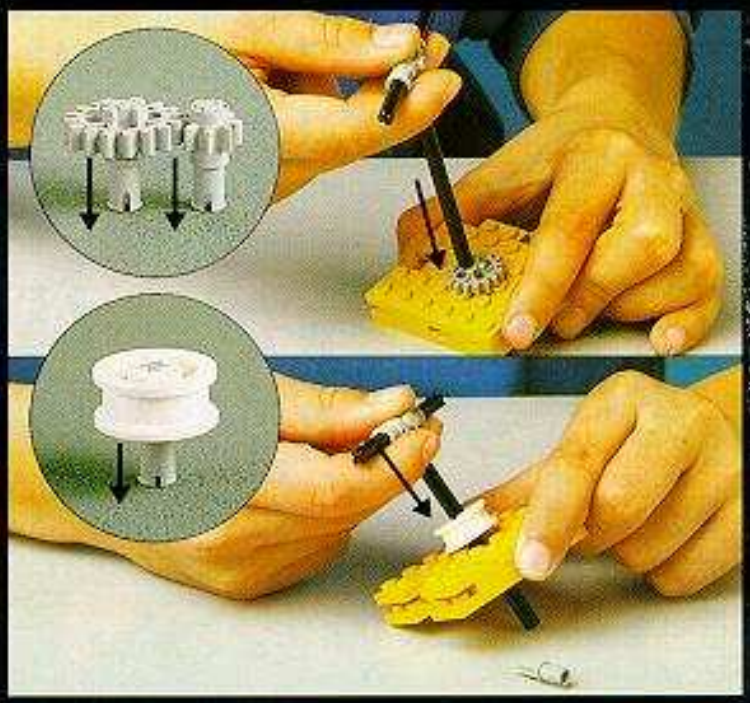

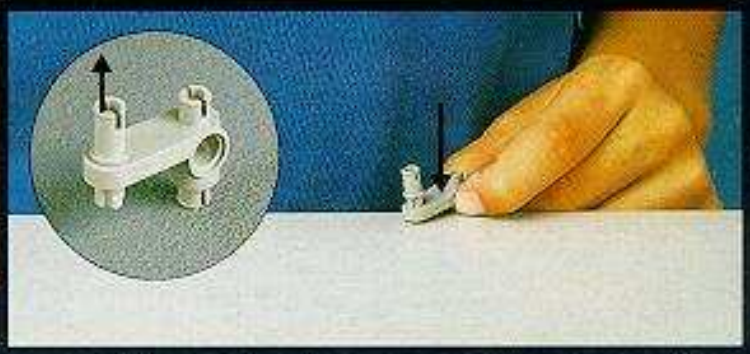

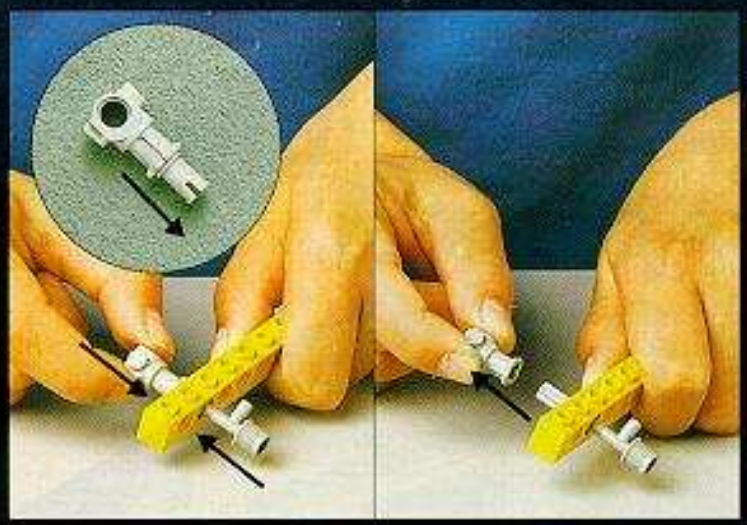

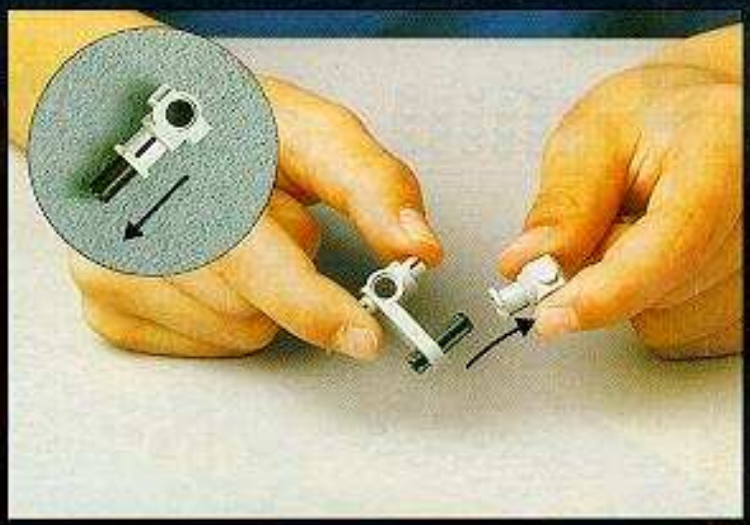

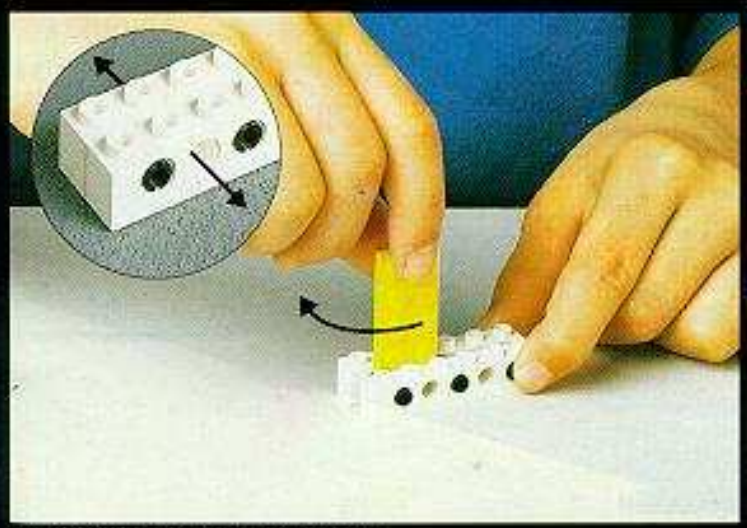

Printed in Germany by Frank Druck, Preetz/Holst.

© 1986 LEGO Group