LEGO Technic

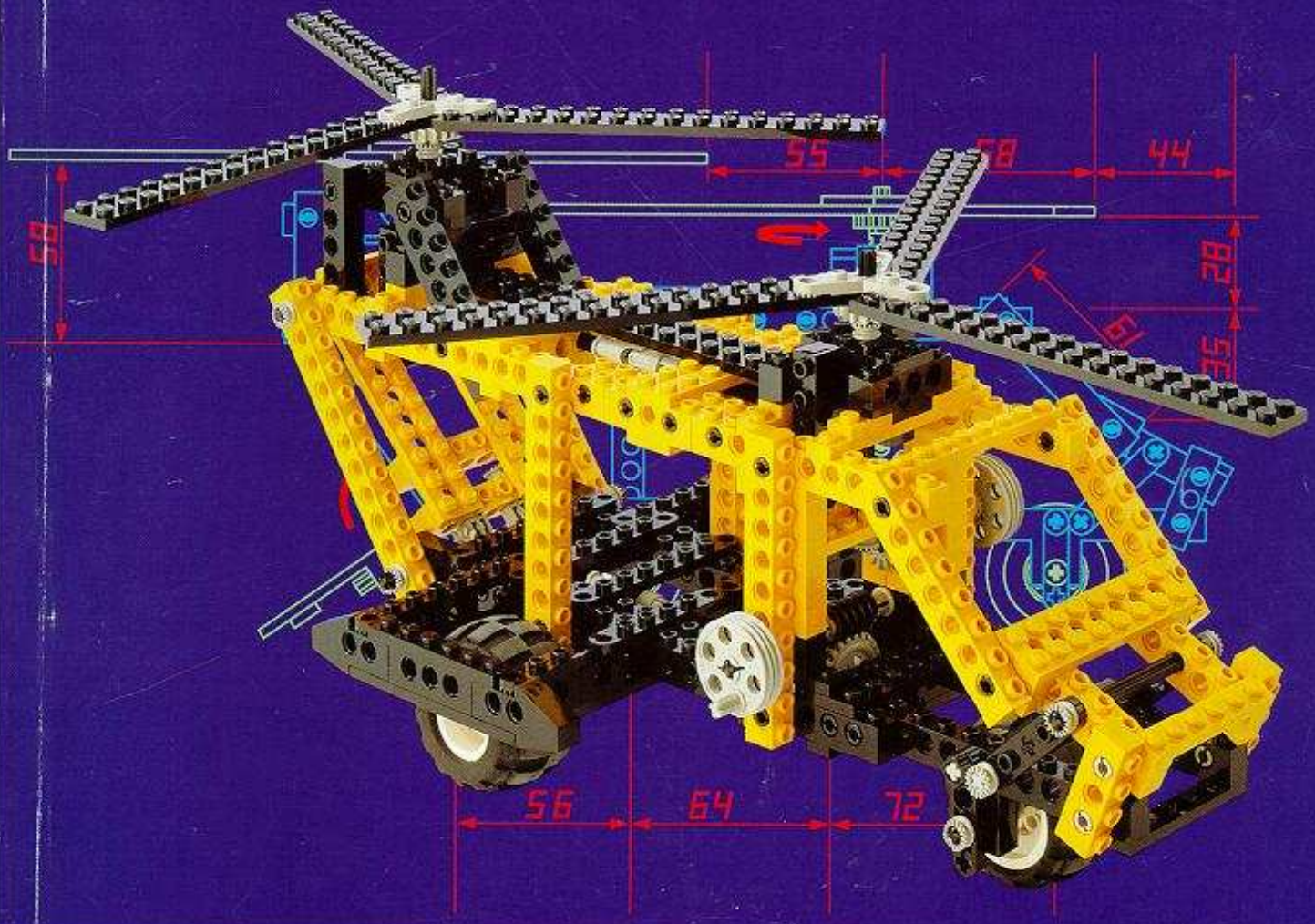

8062

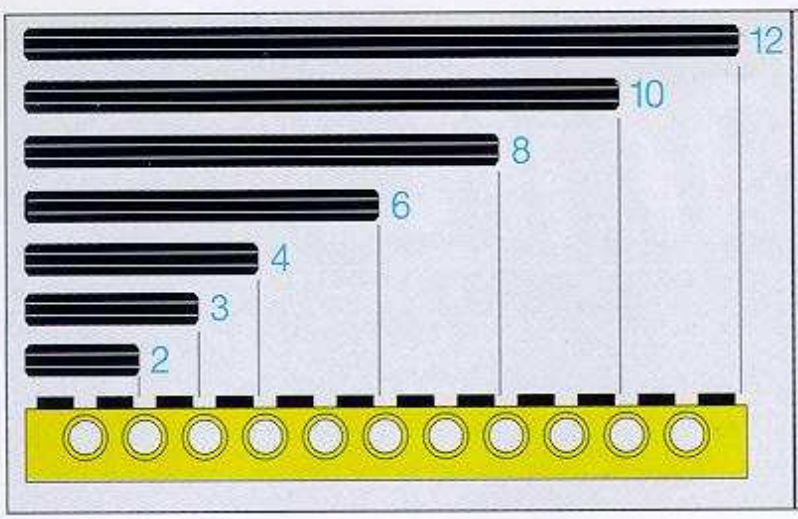

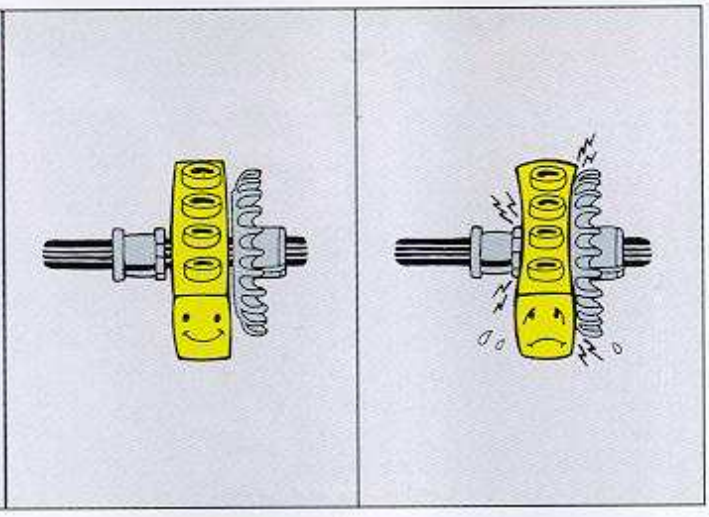

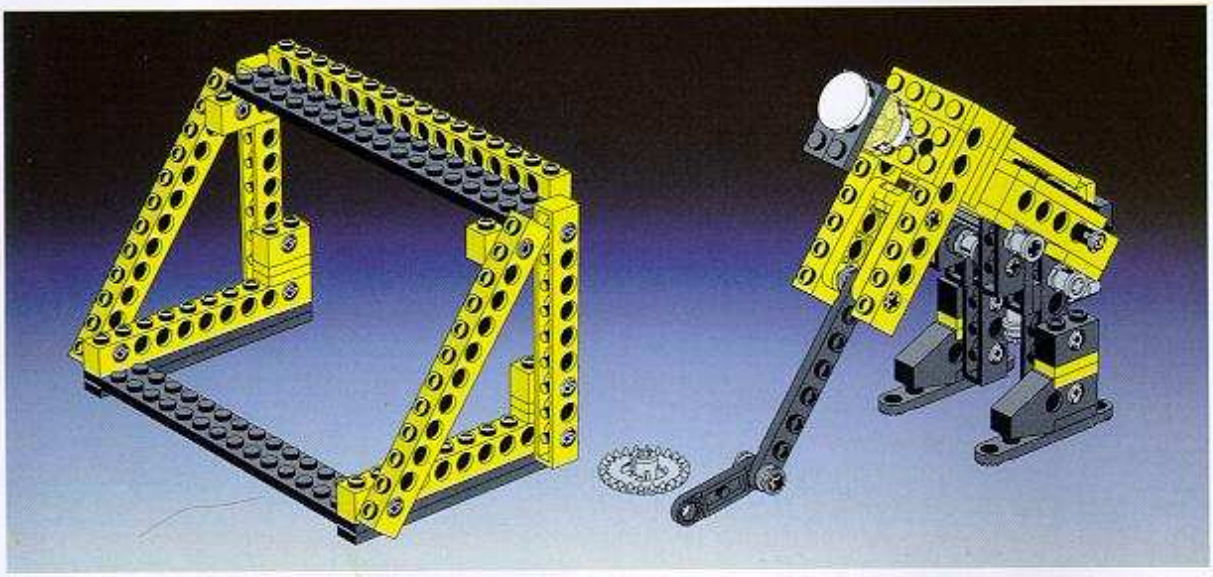

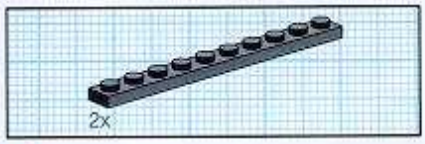

1

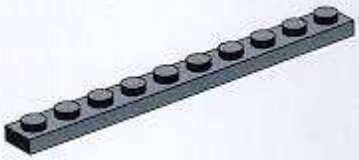

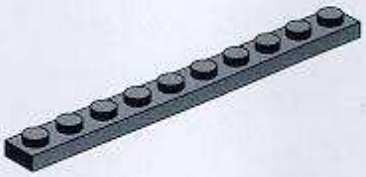

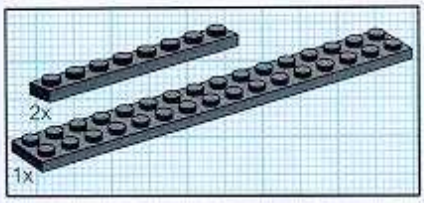

2

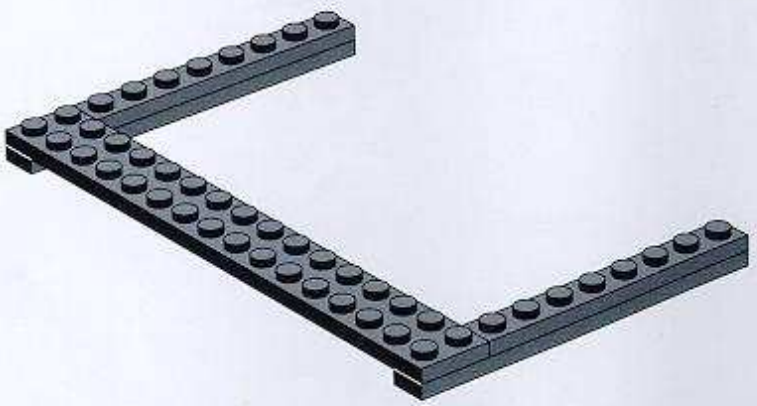

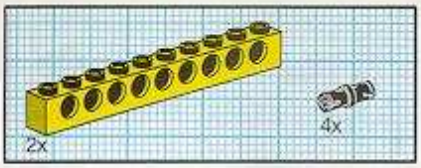

3

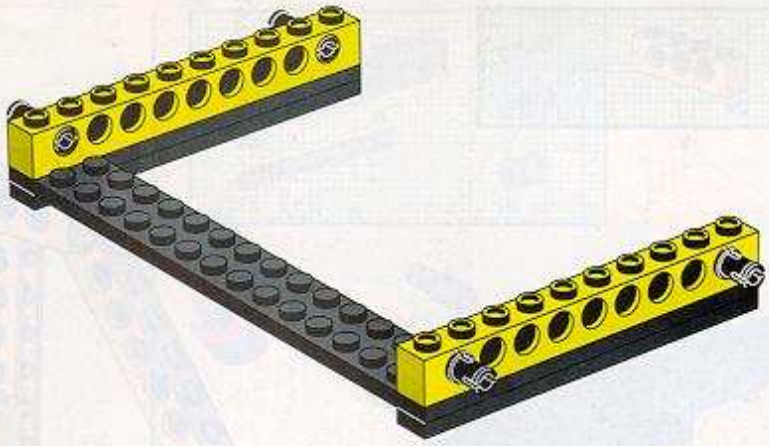

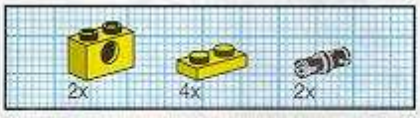

4

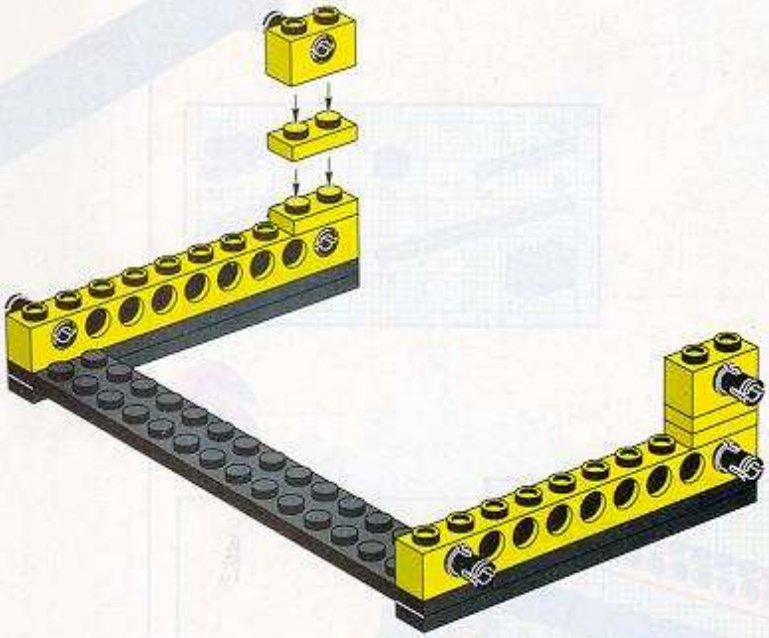

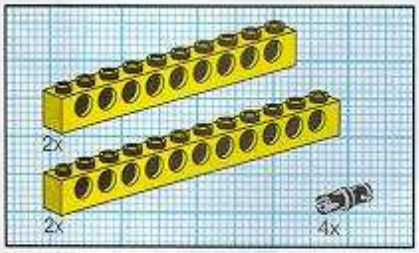

5

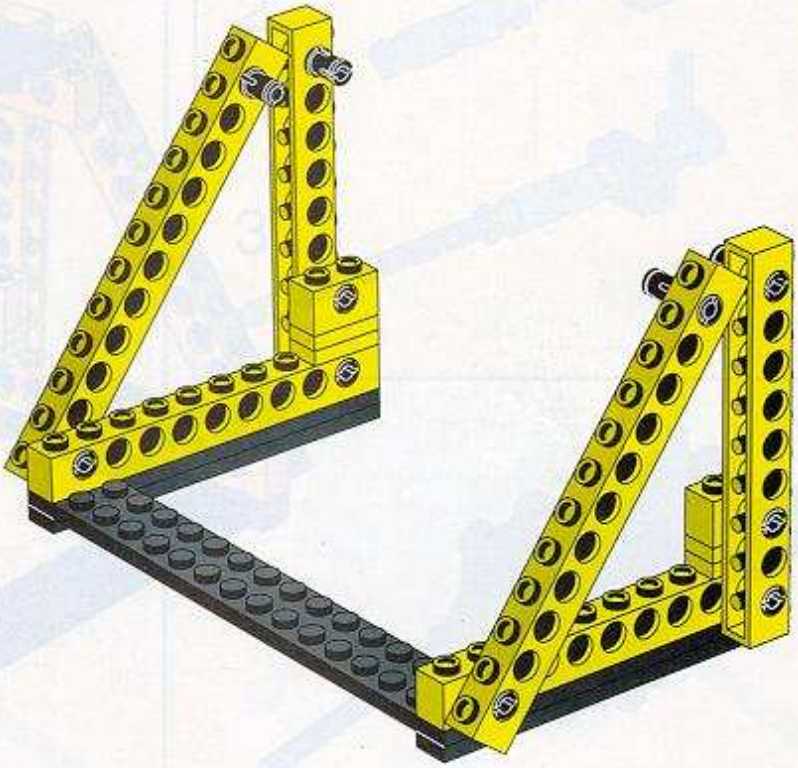

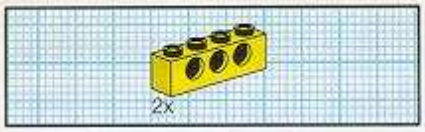

6

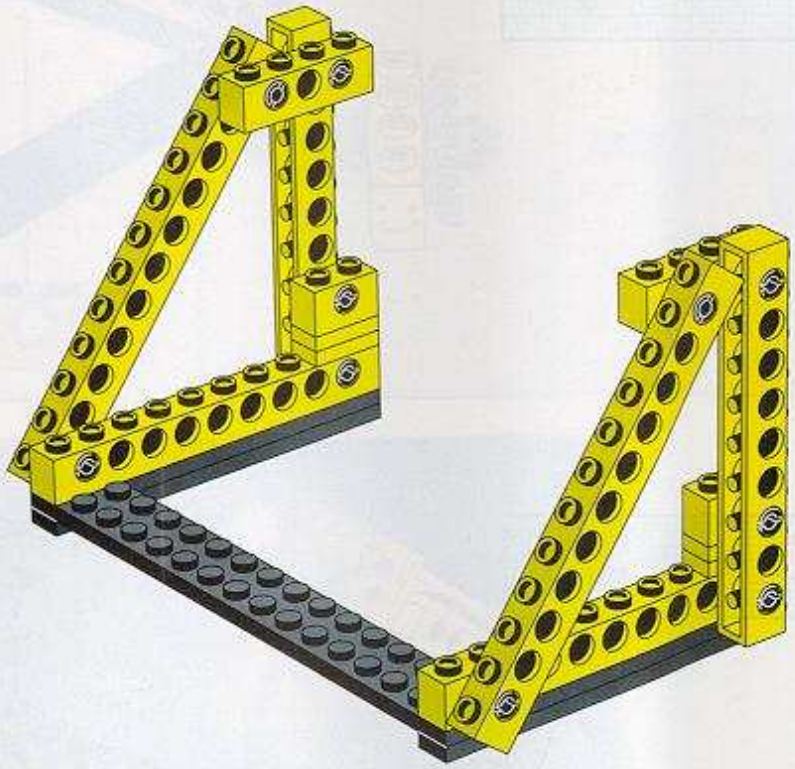

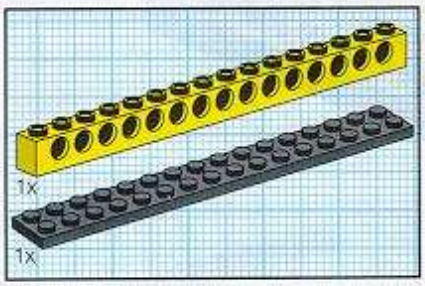

7

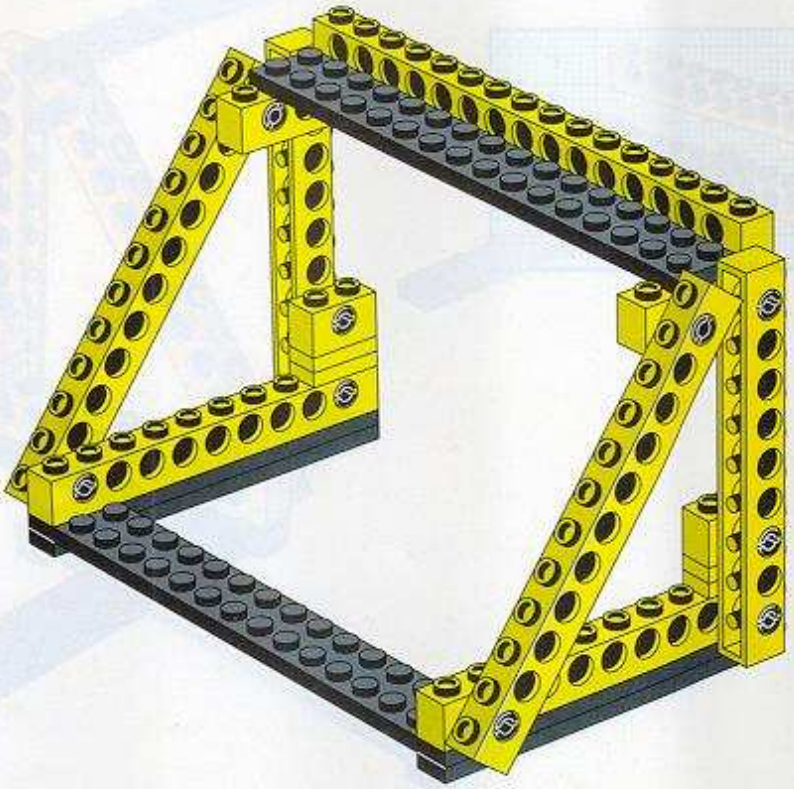

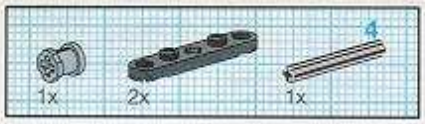

1

2

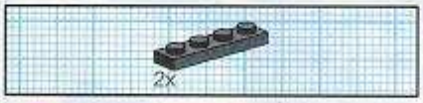

3

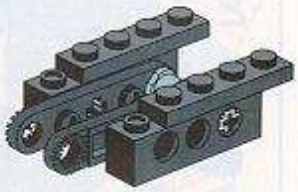

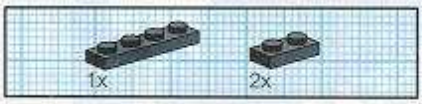

4

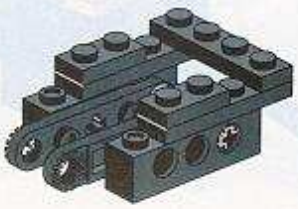

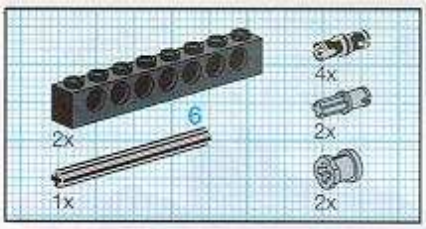

5

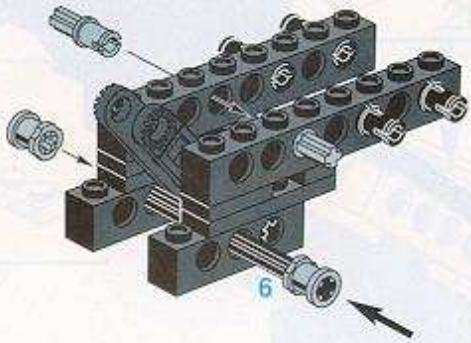

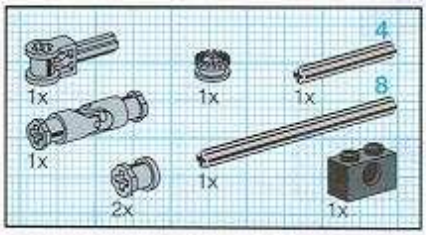

6

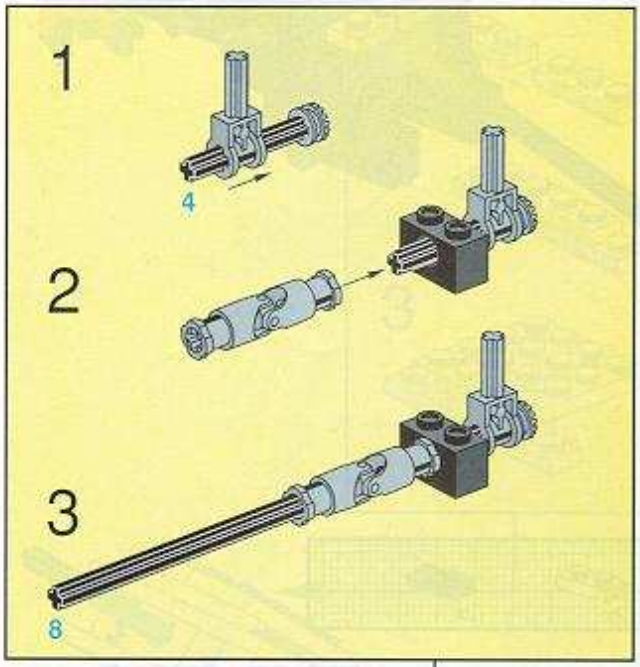

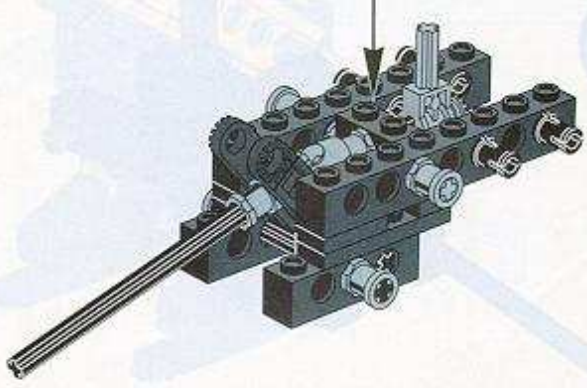

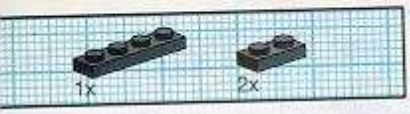

7

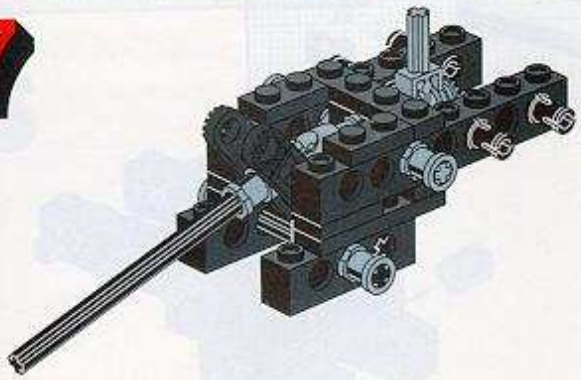

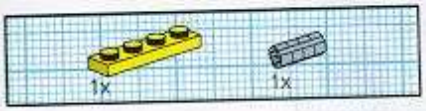

8

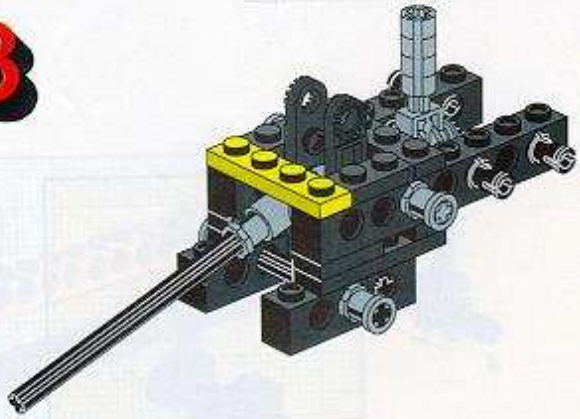

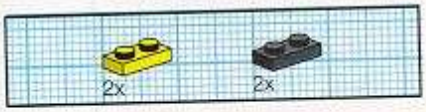

9

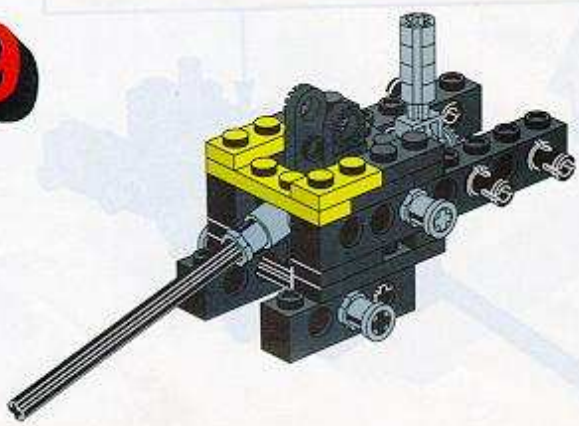

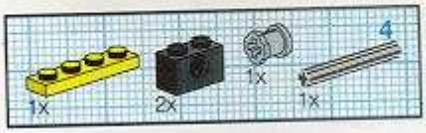

10

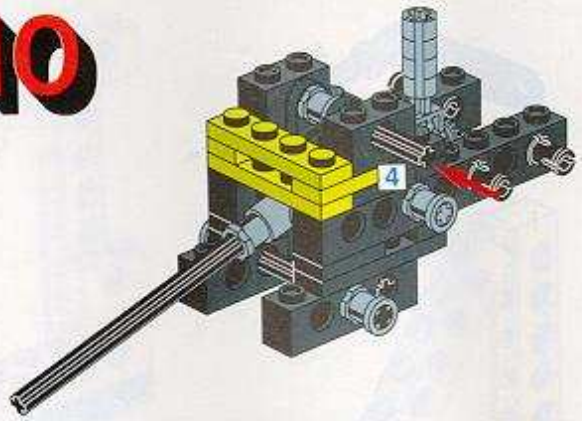

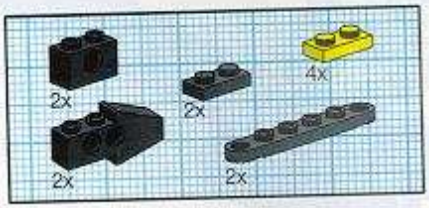

11

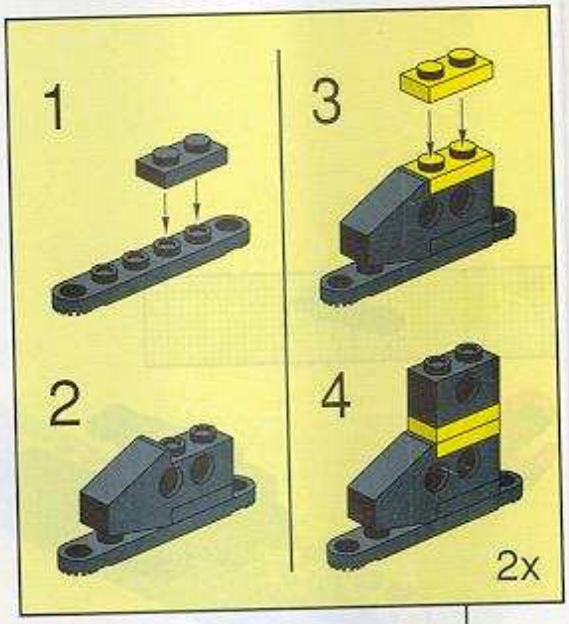

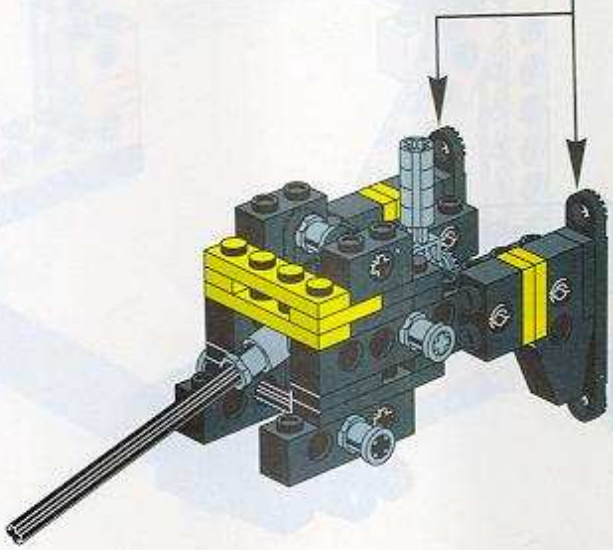

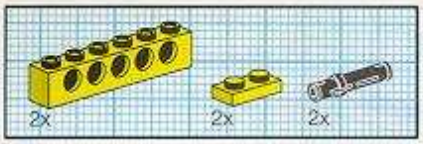

12

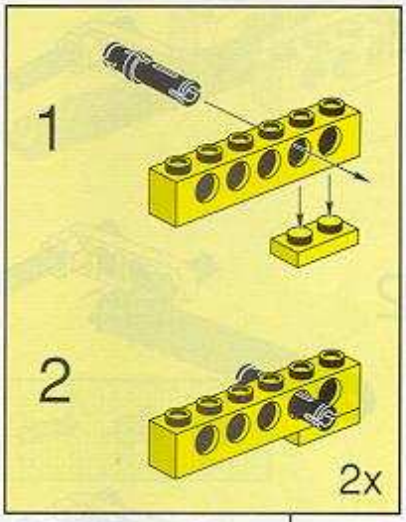

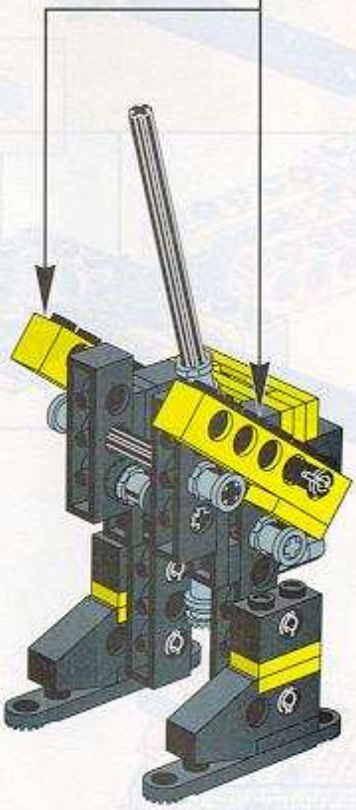

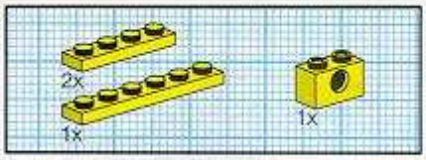

13

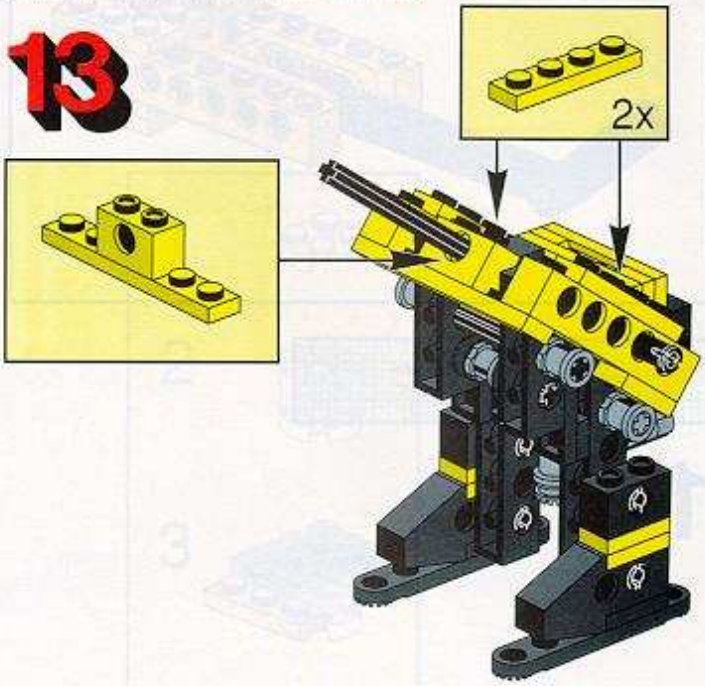

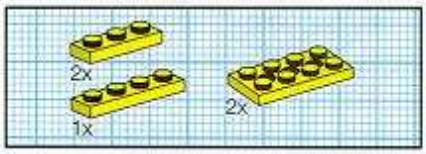

14

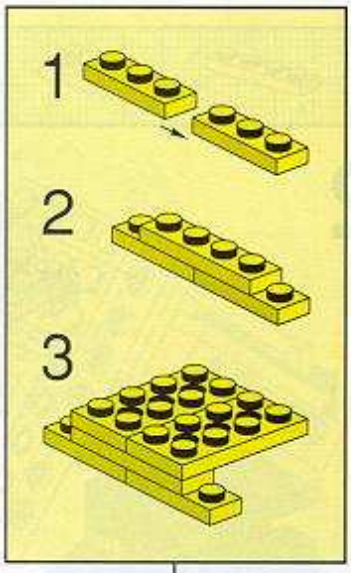

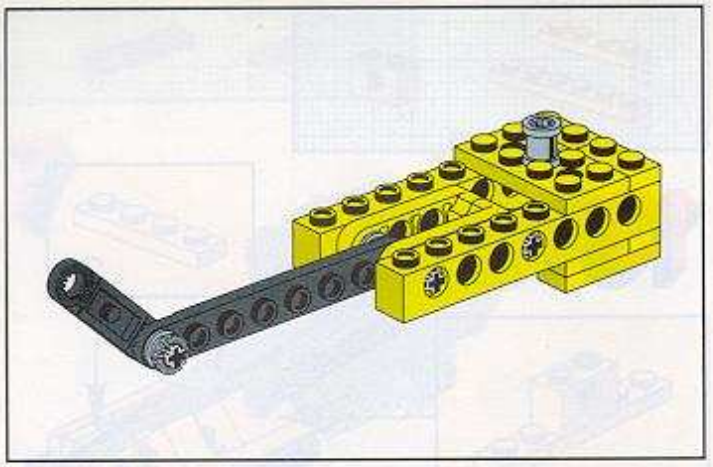

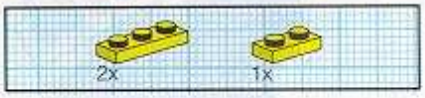

1

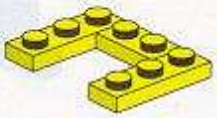

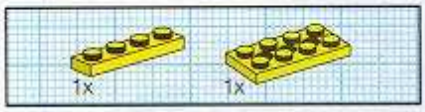

2

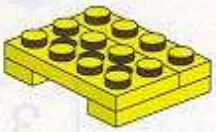

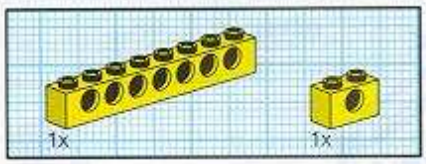

3

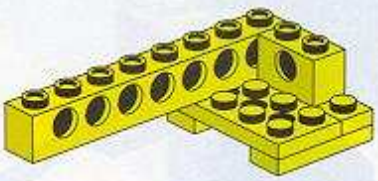

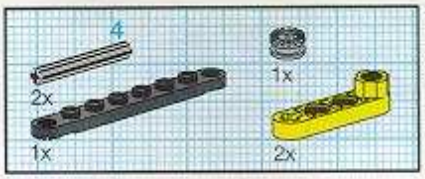

4

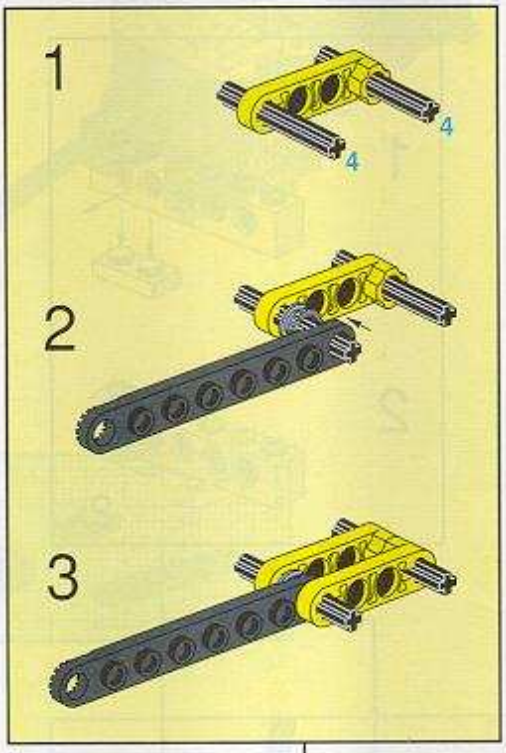

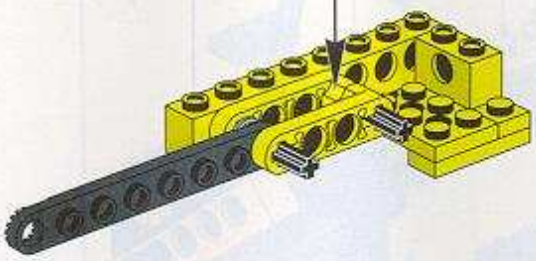

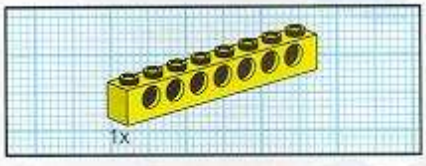

5

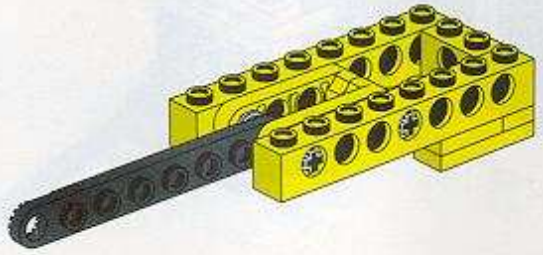

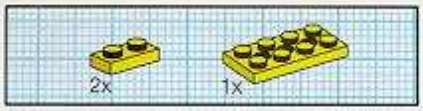

6

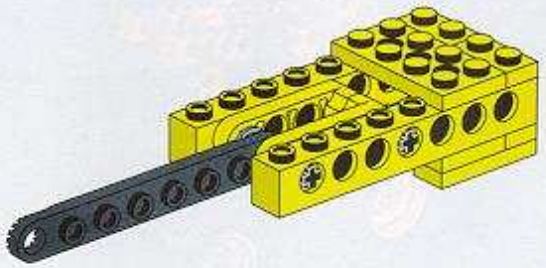

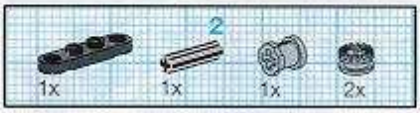

7

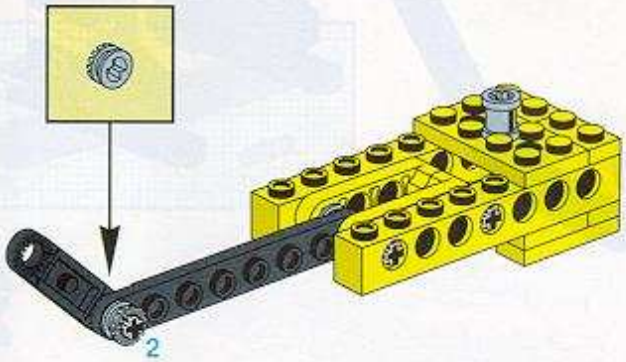

15

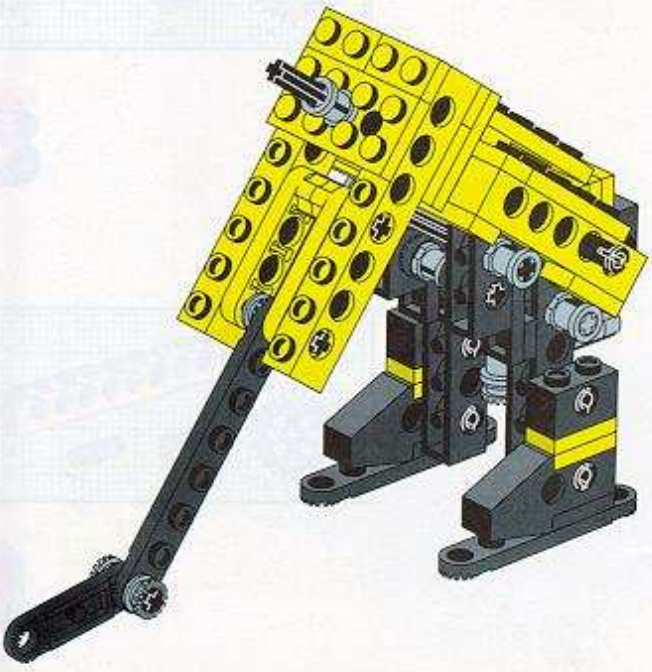

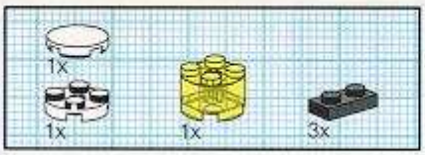

16

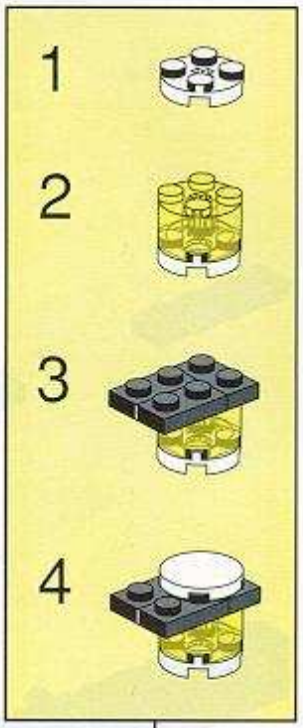

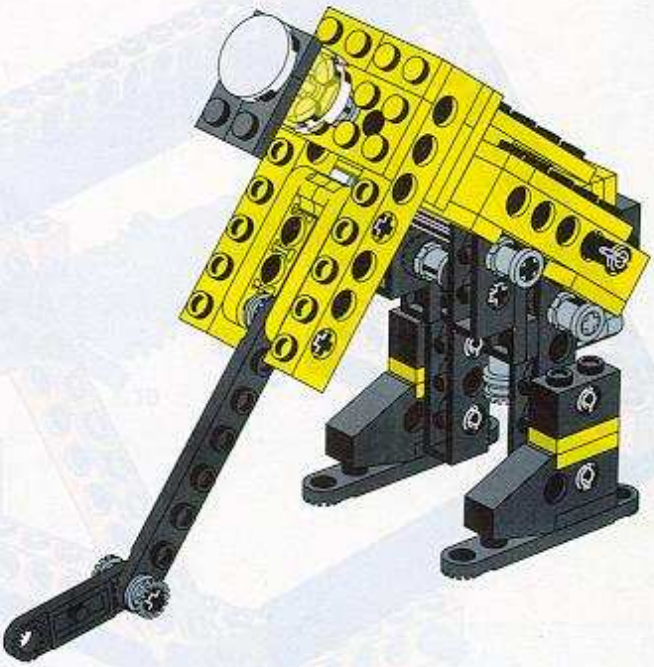

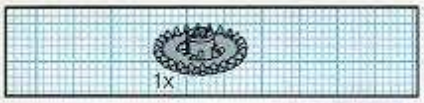

17

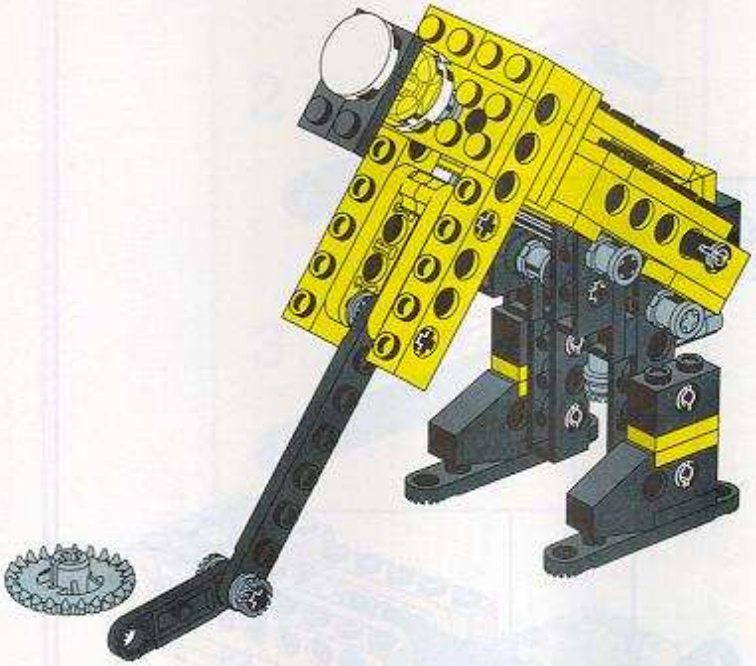

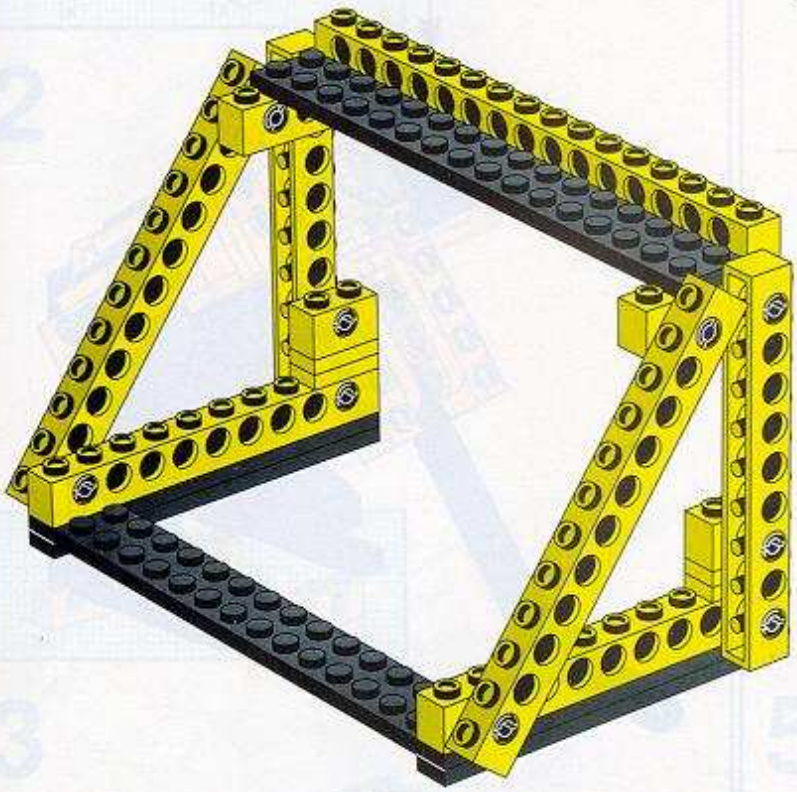

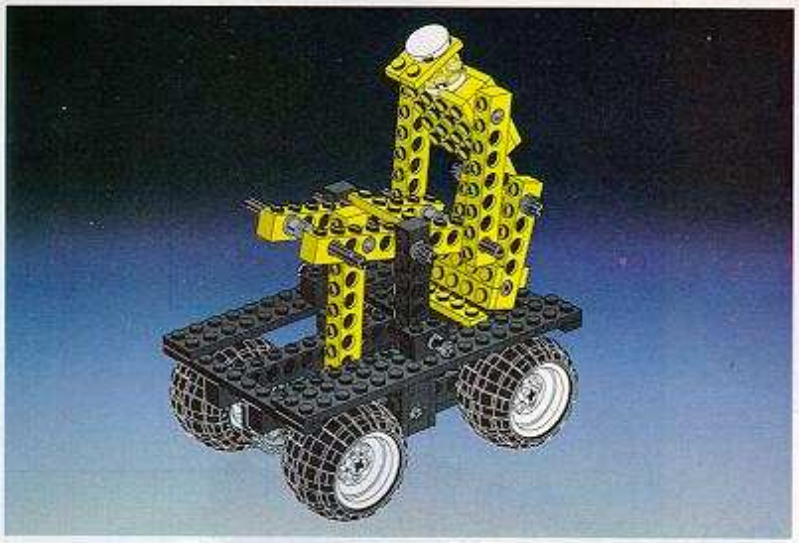

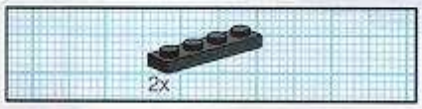

1

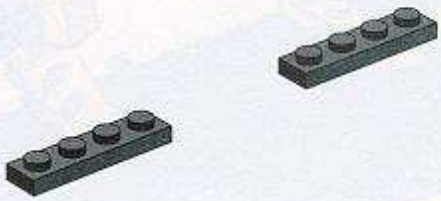

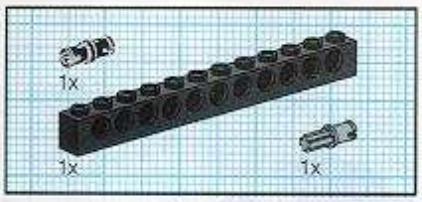

2

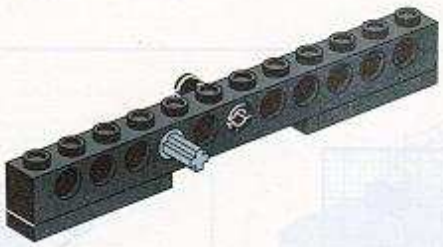

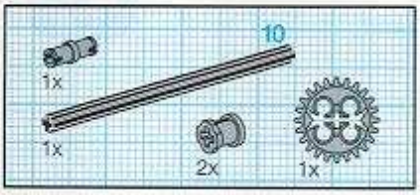

3

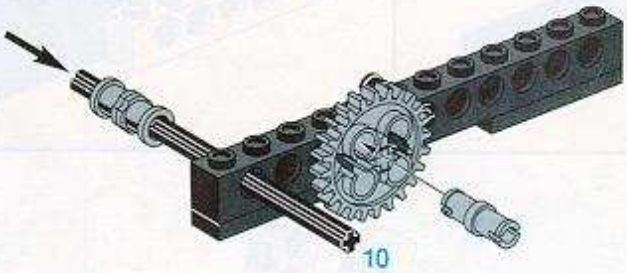

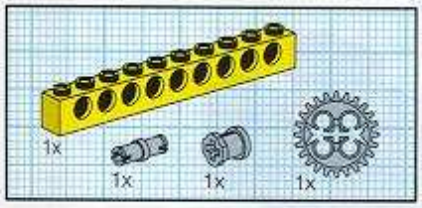

4

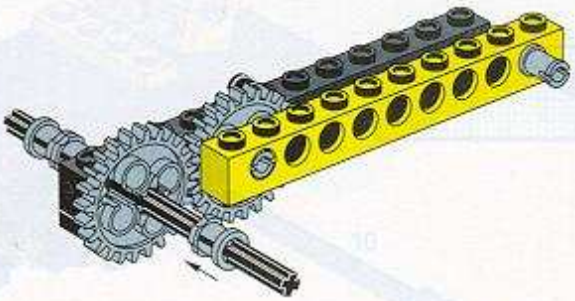

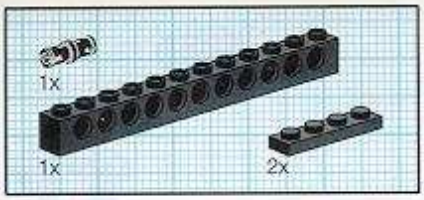

5

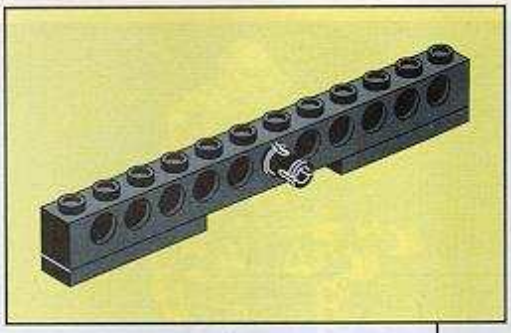

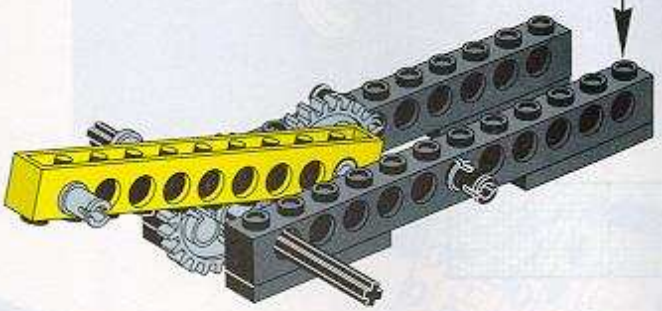

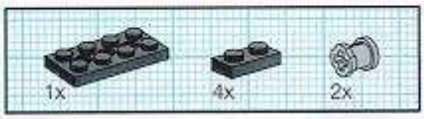

6

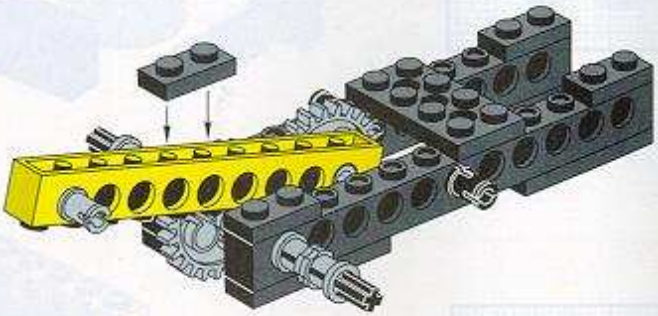

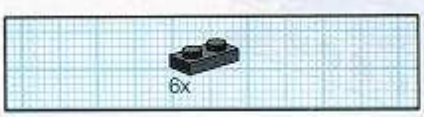

7

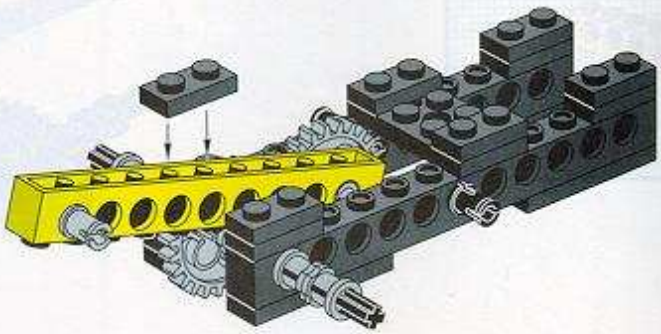

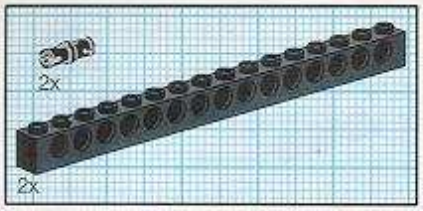

8

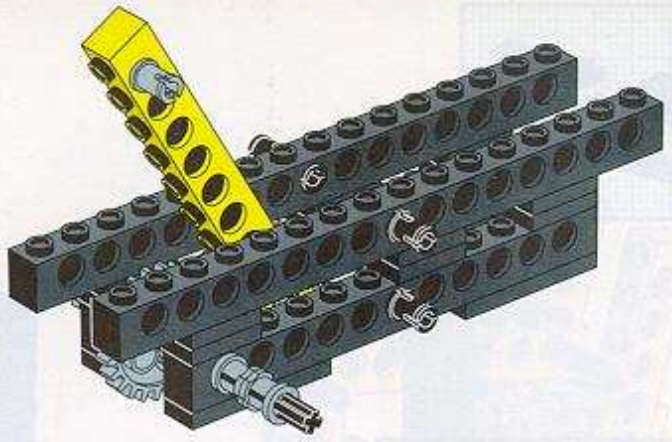

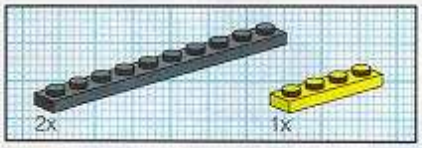

9

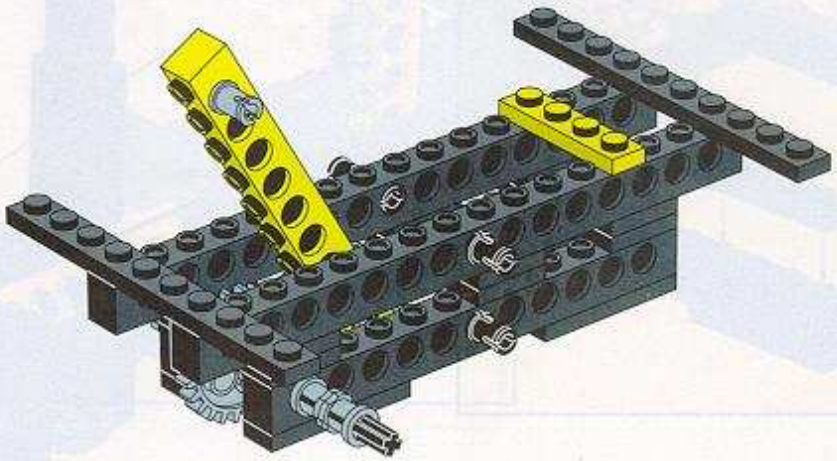

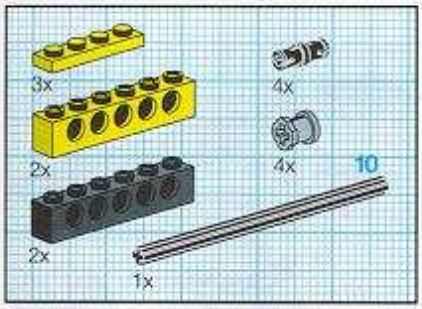

10

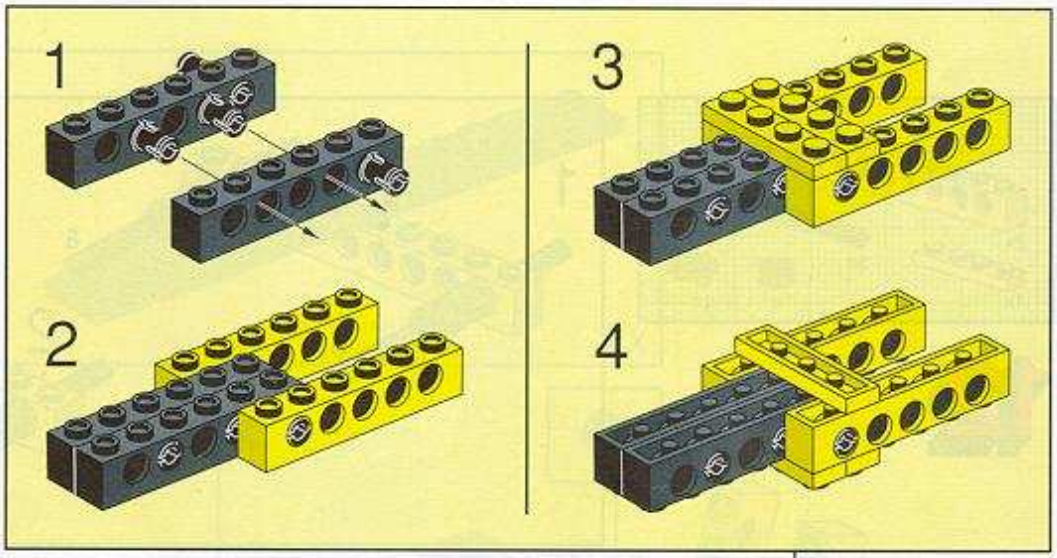

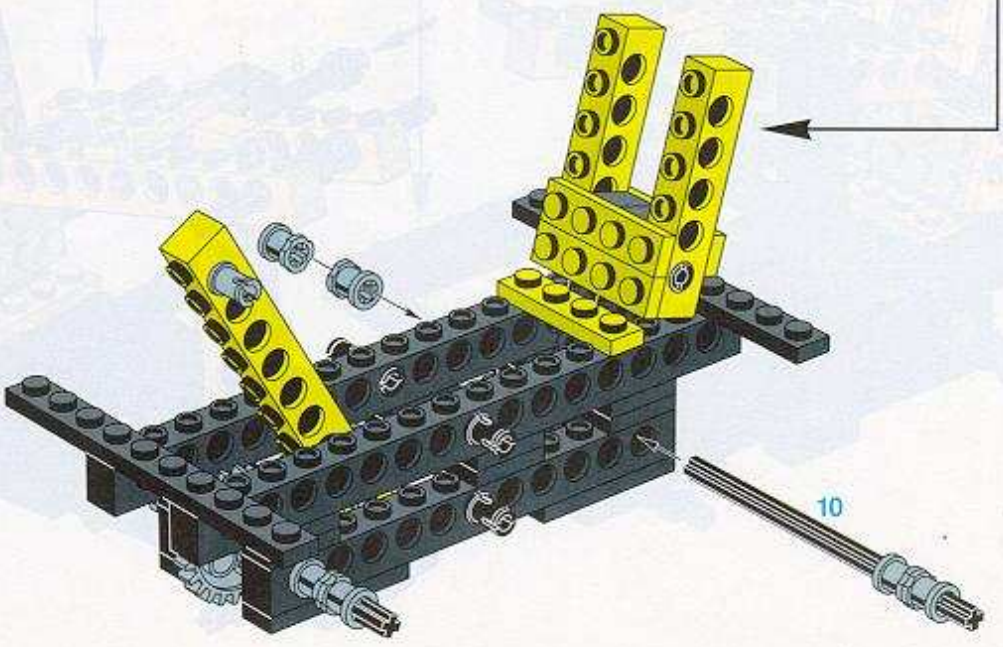

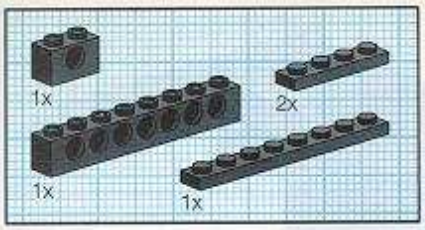

11

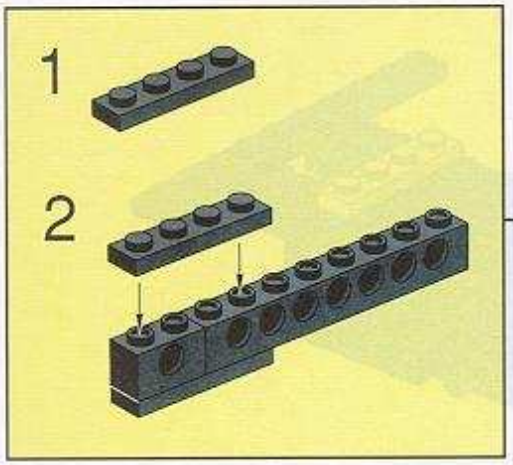

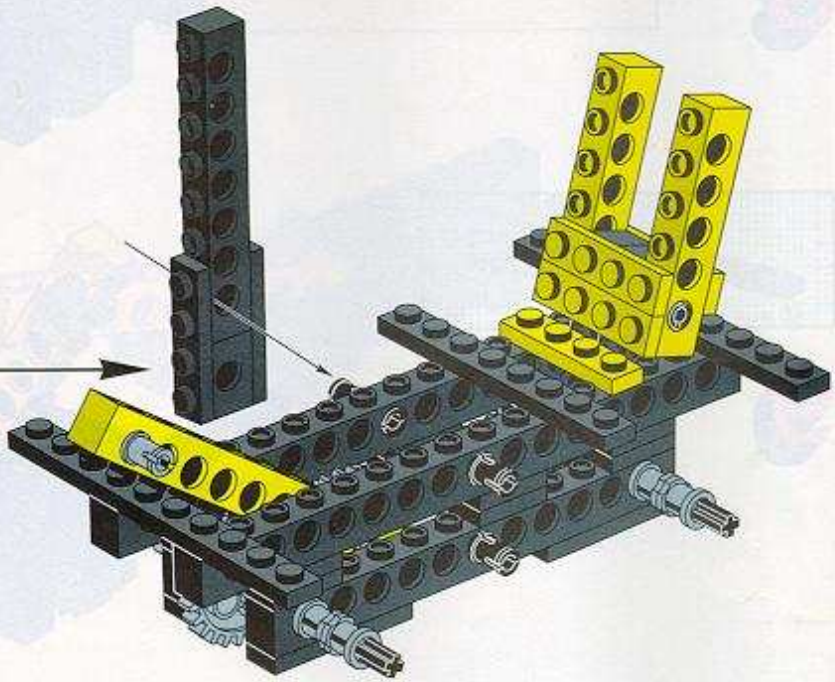

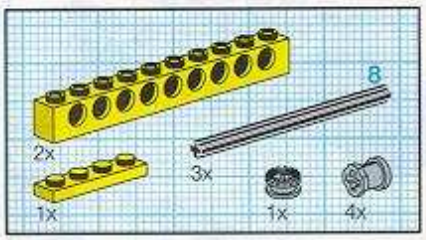

12

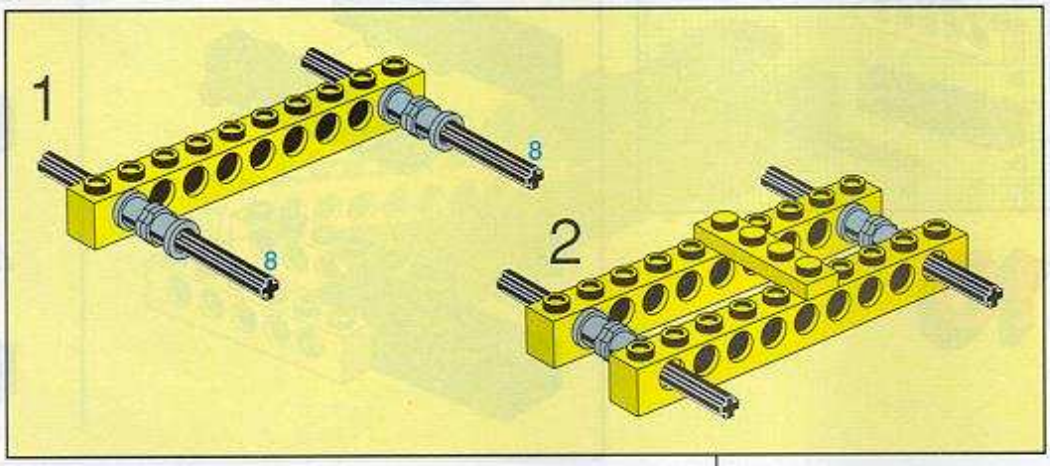

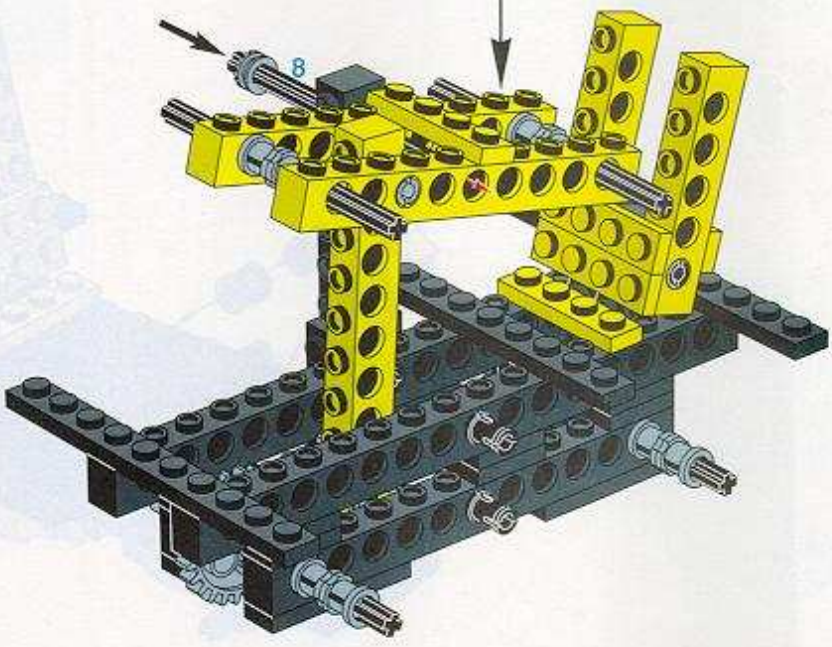

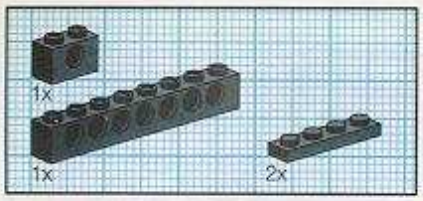

13

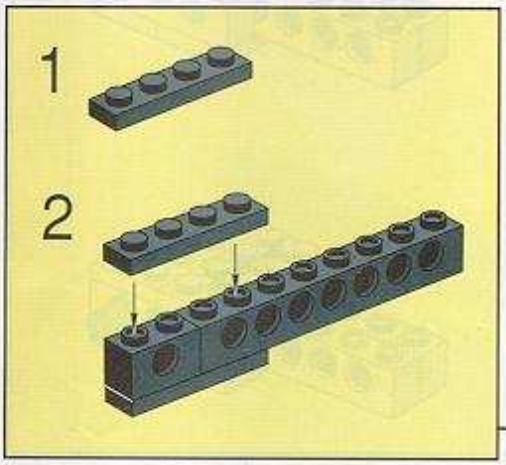

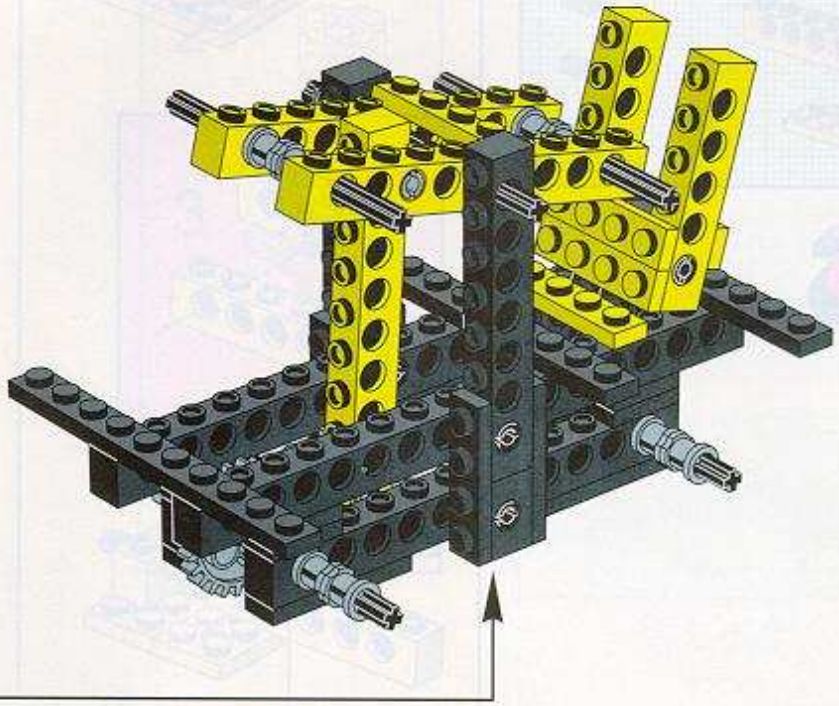

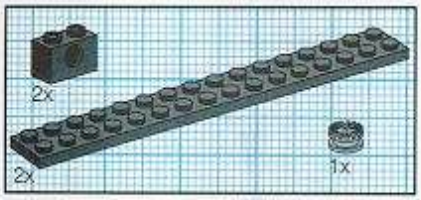

14

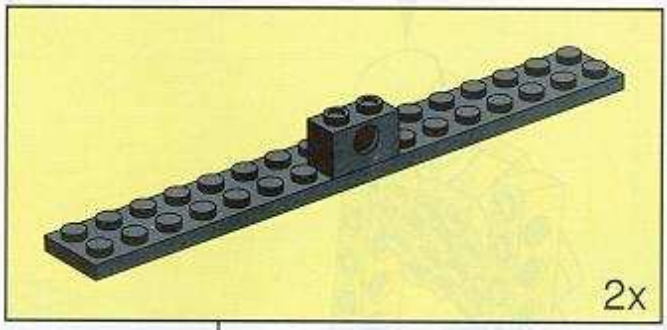

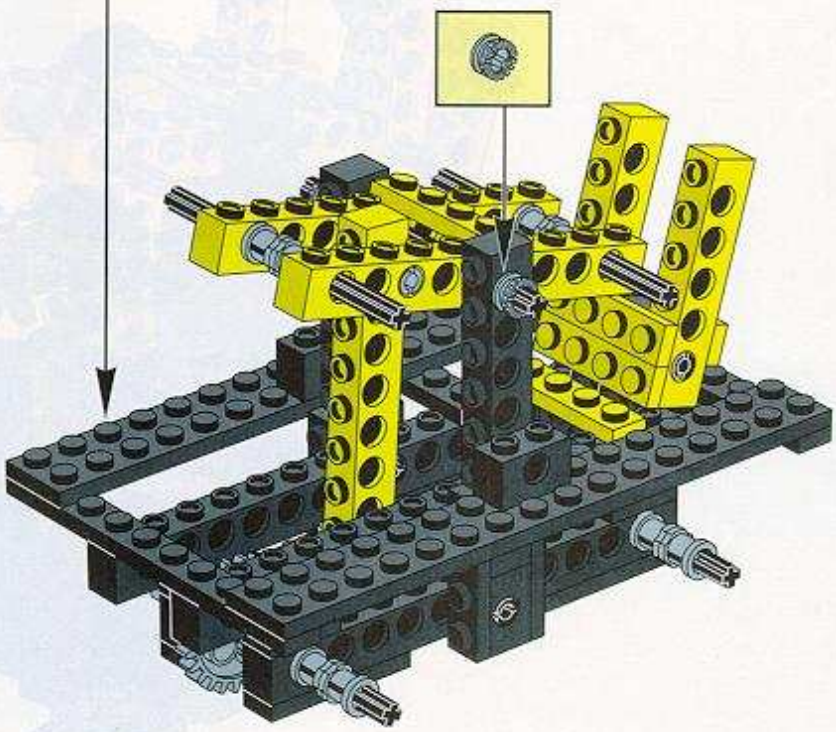

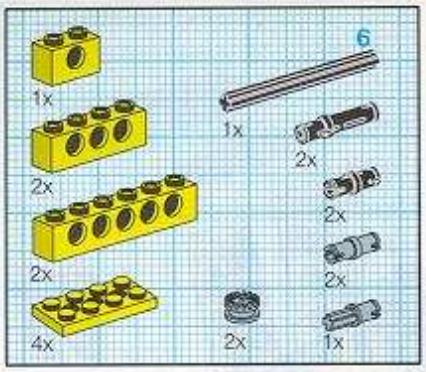

15

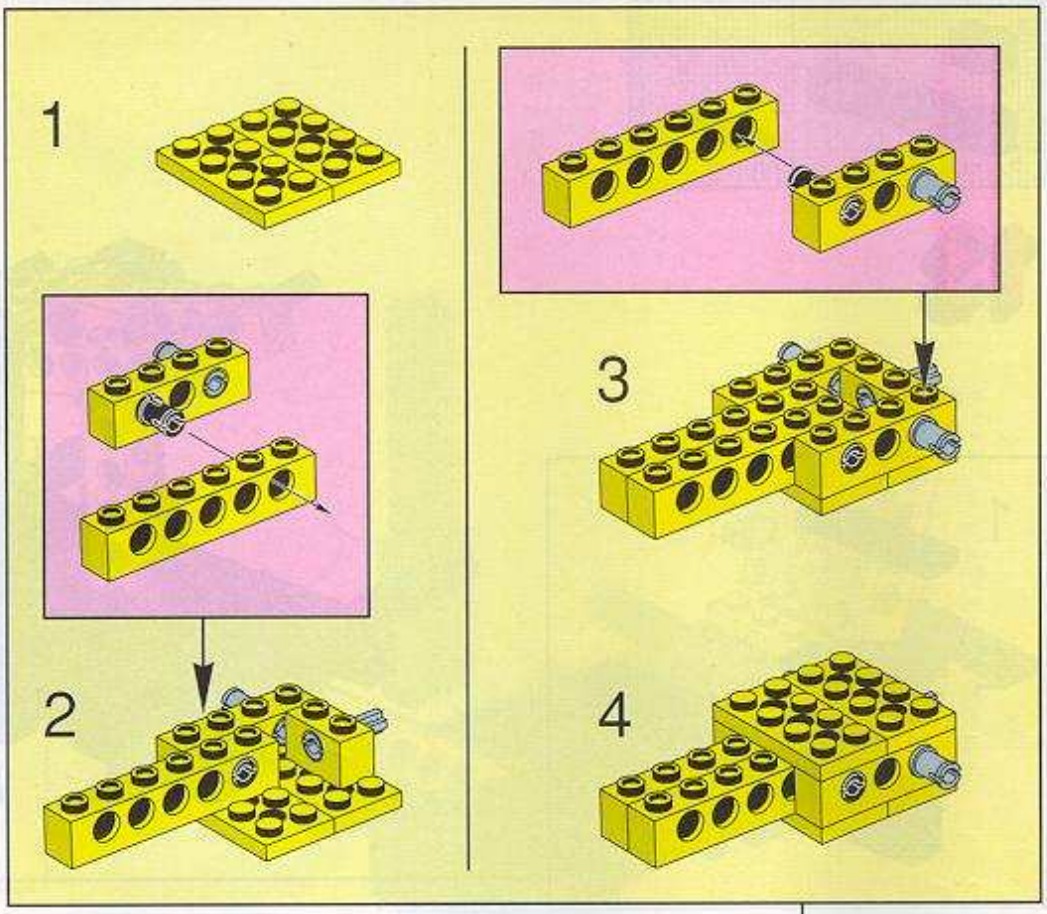

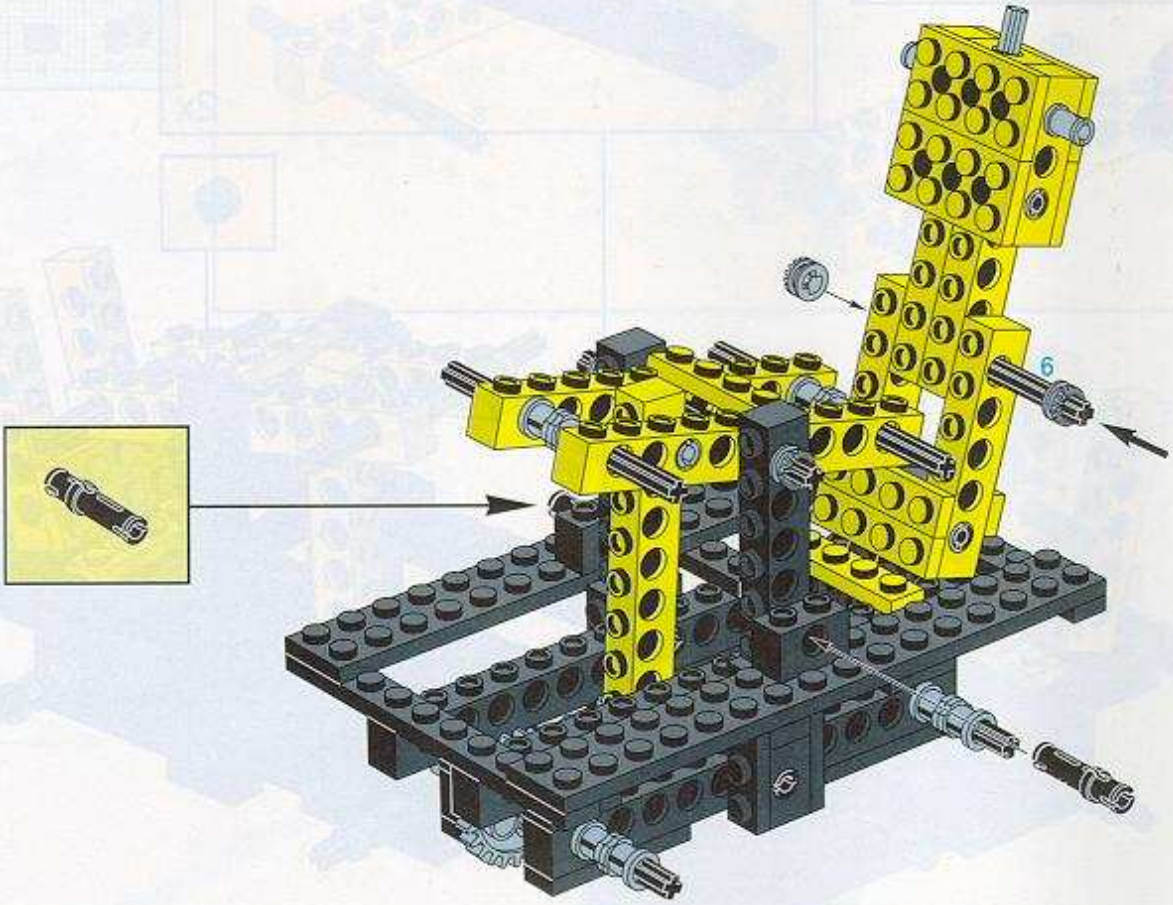

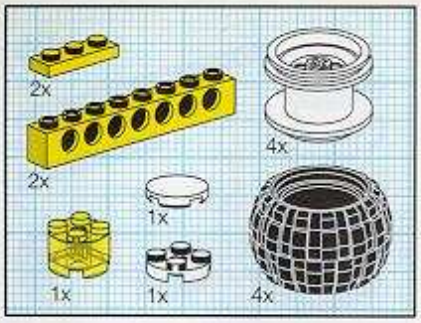

16

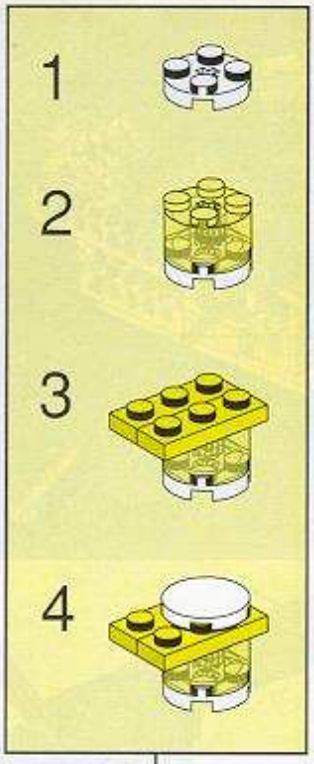

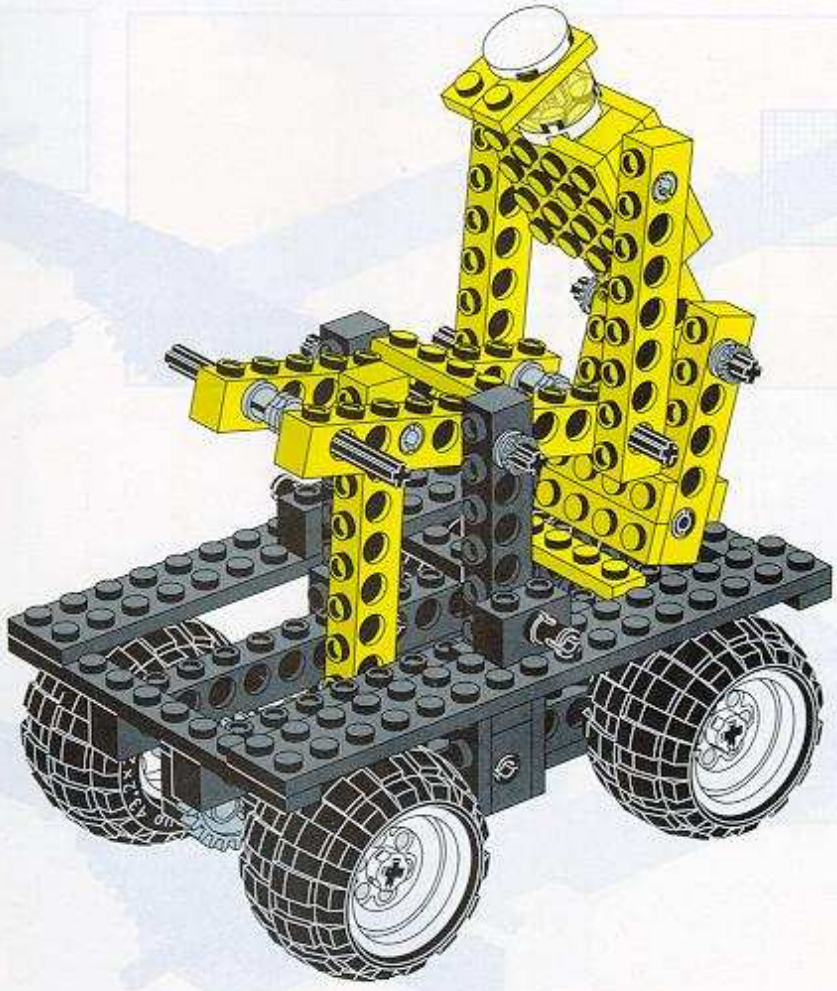

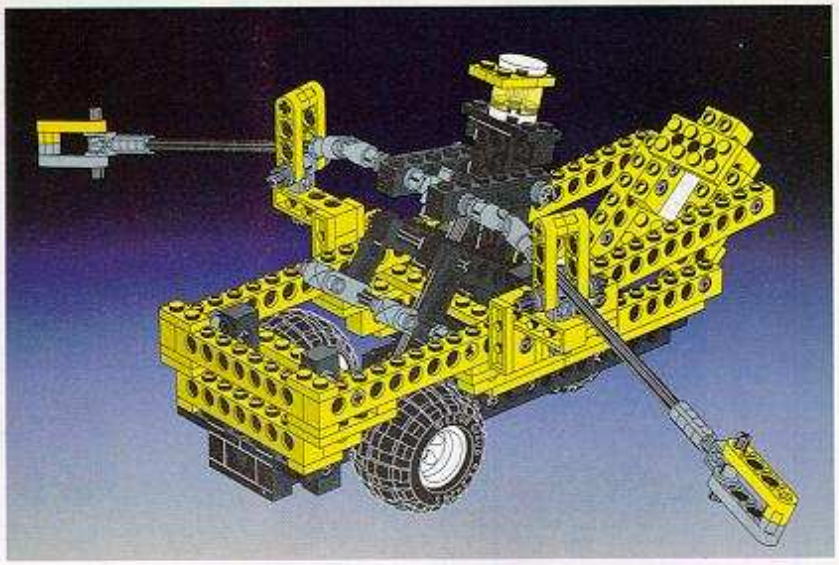

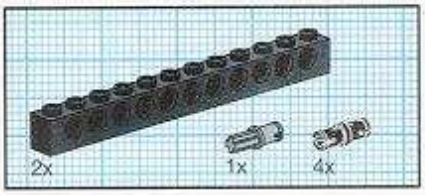

1

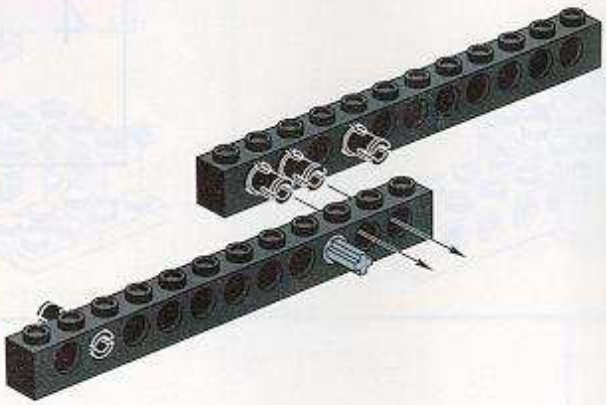

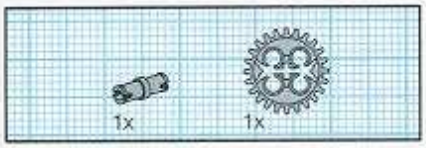

2

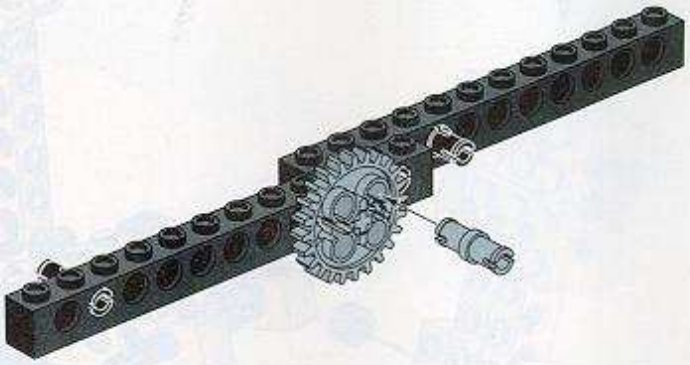

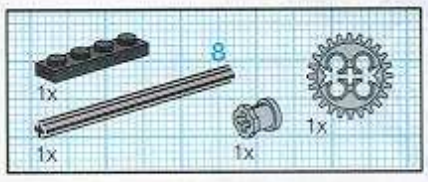

3

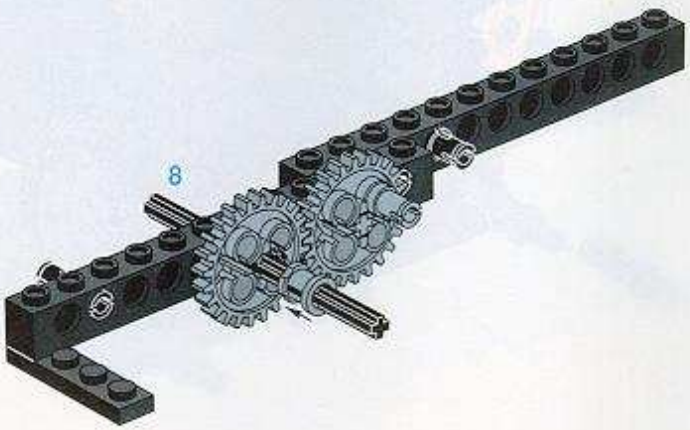

4

5

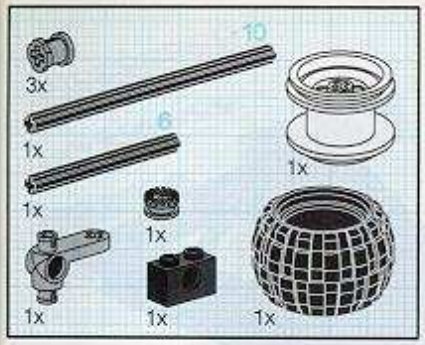

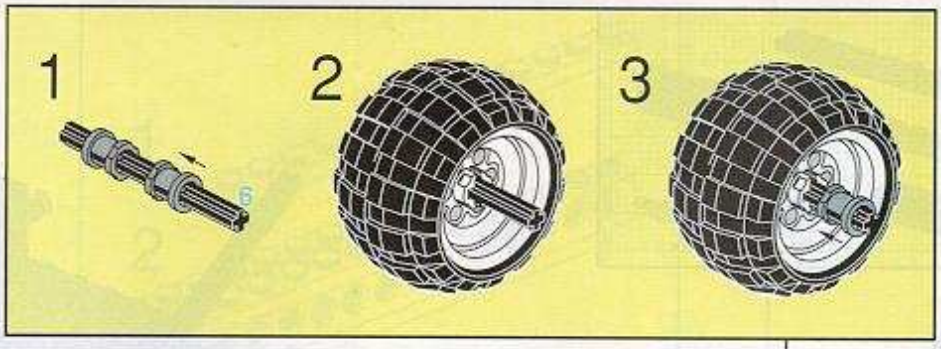

4

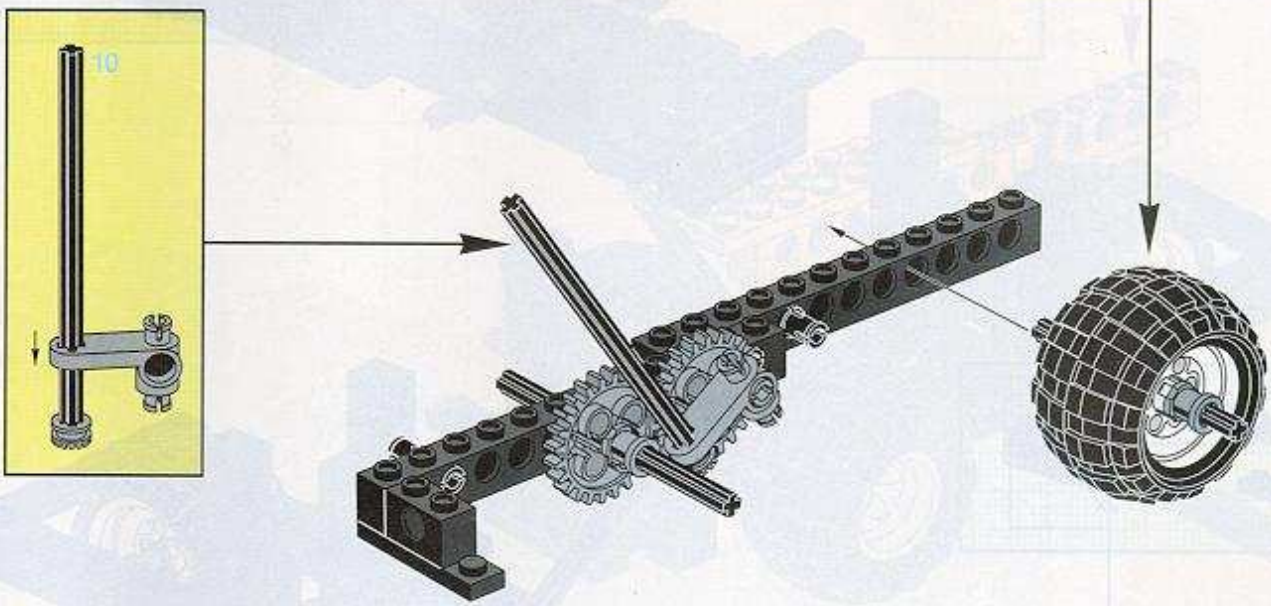

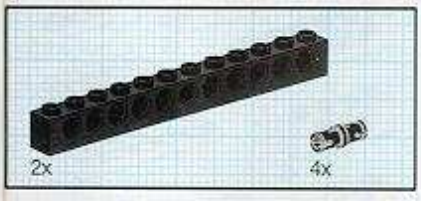

5

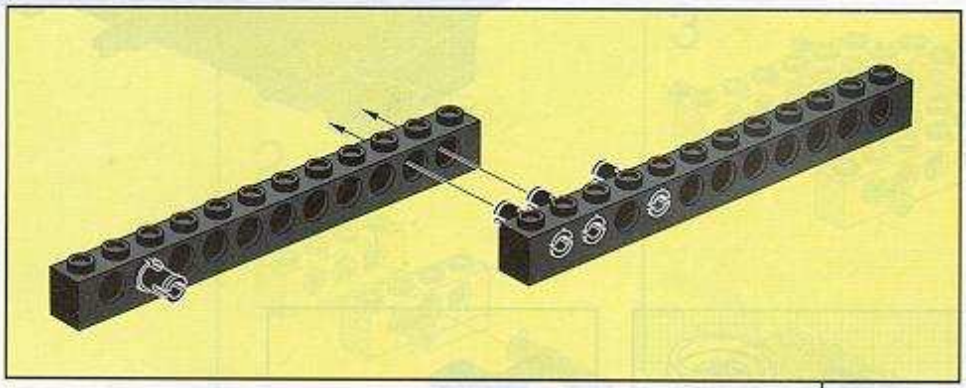

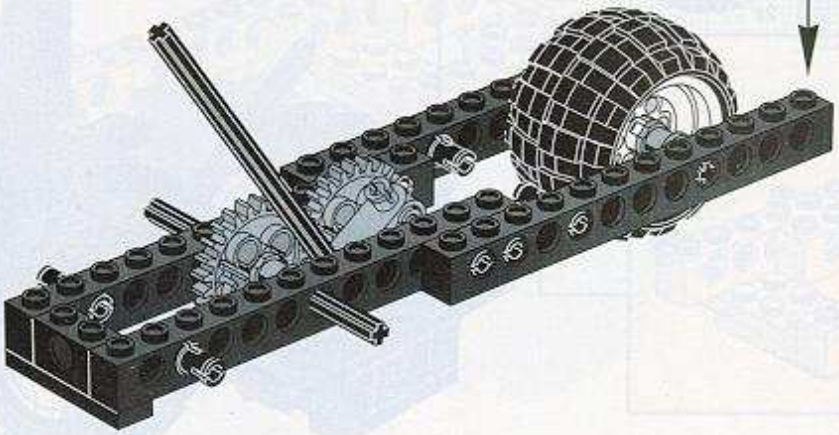

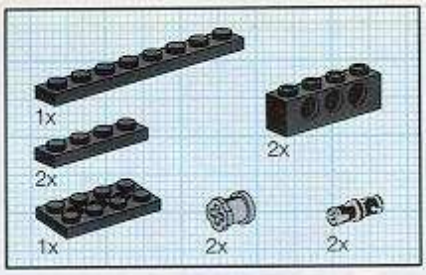

6

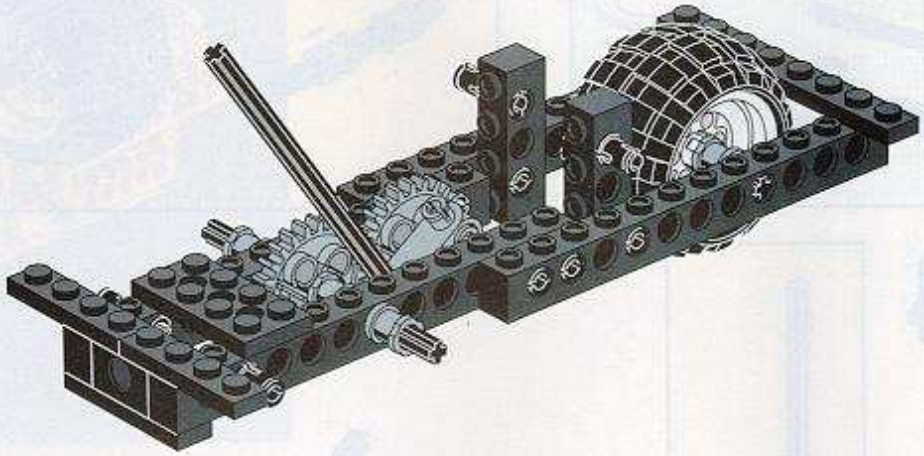

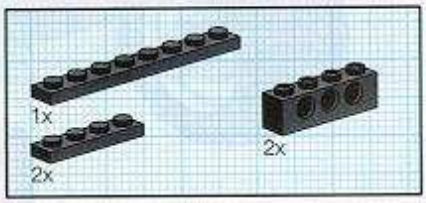

7

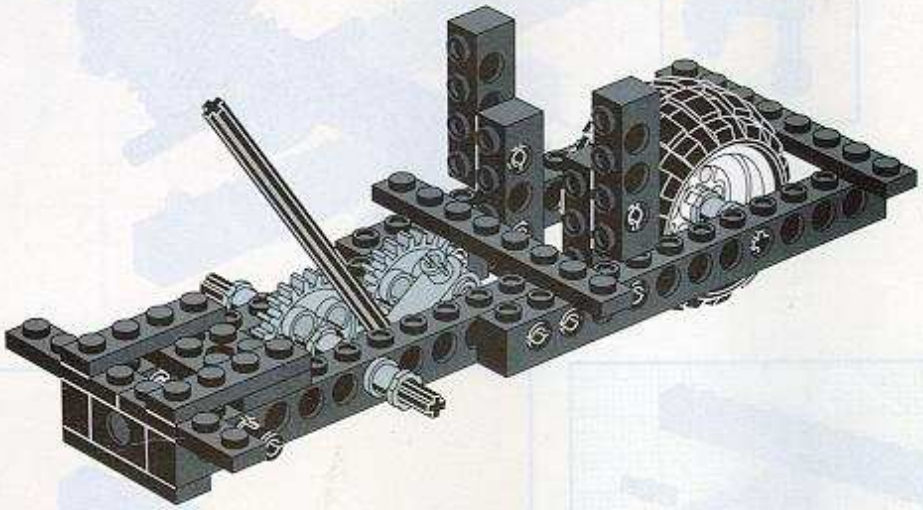

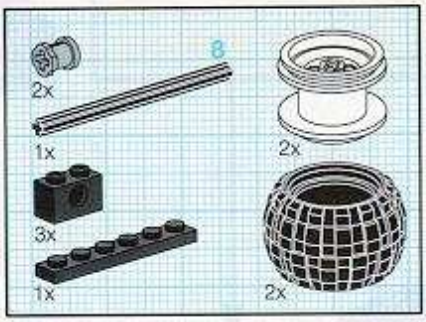

8

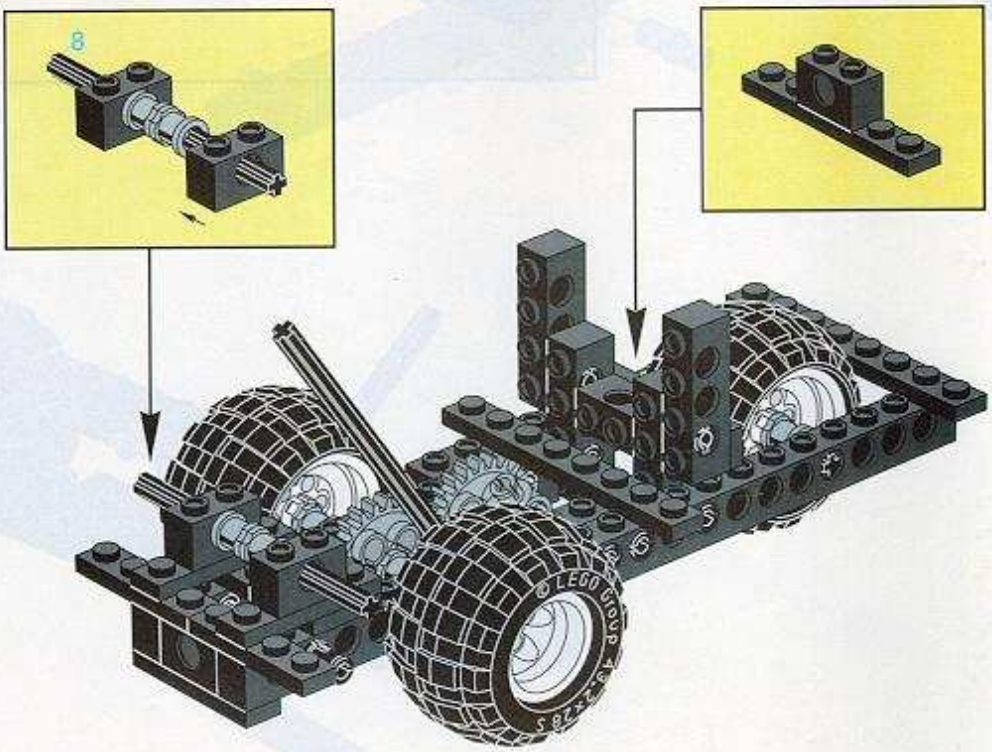

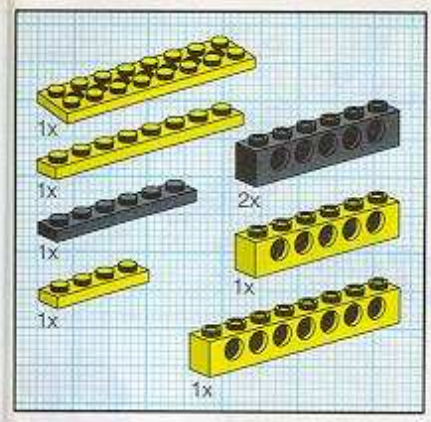

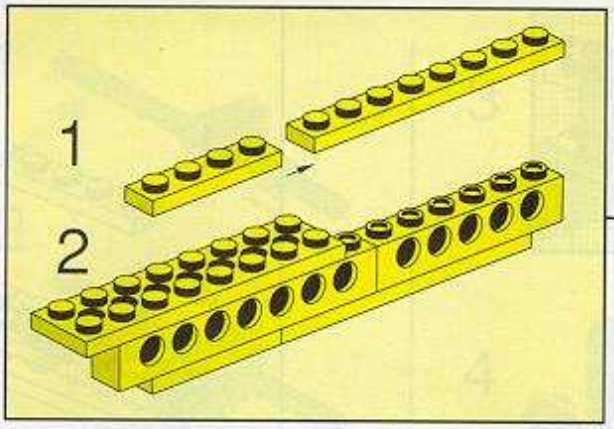

9

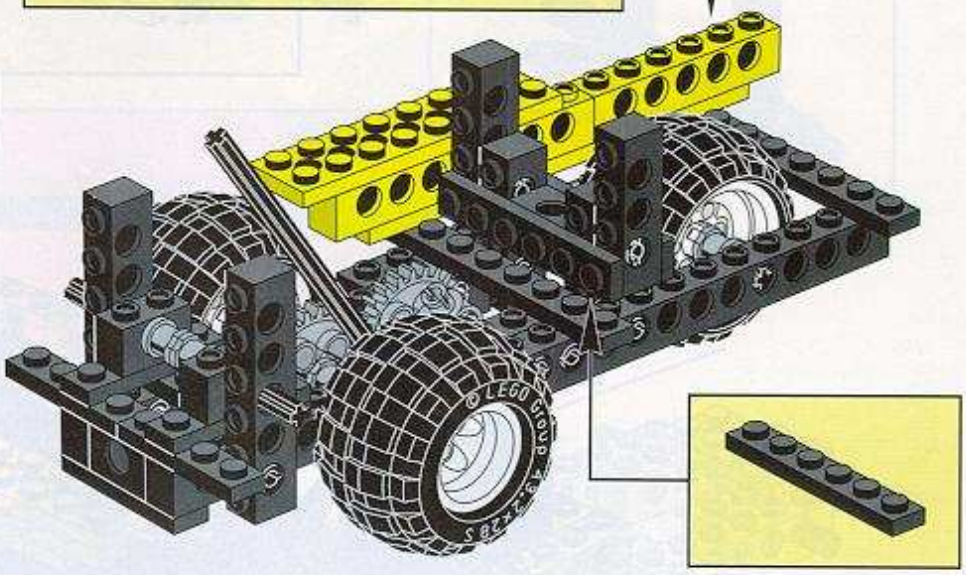

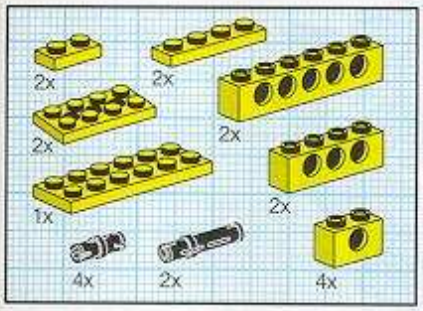

10

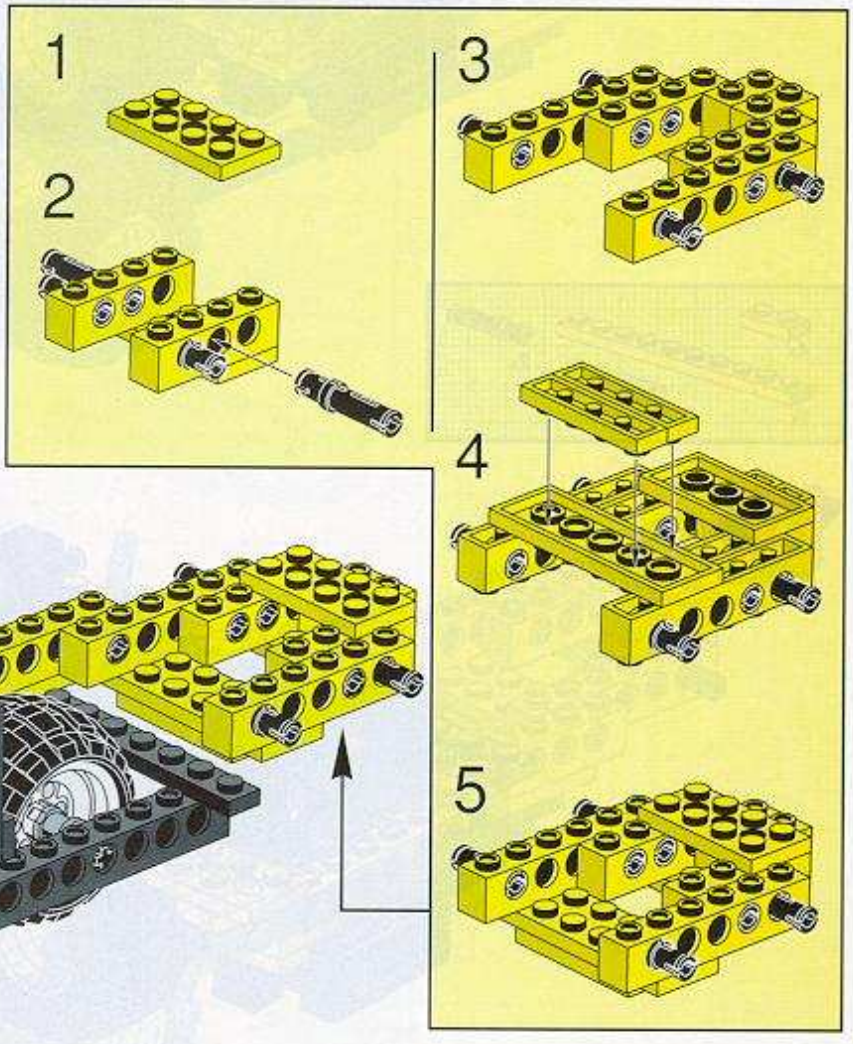

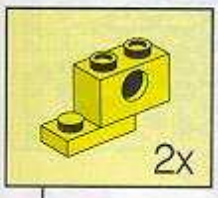

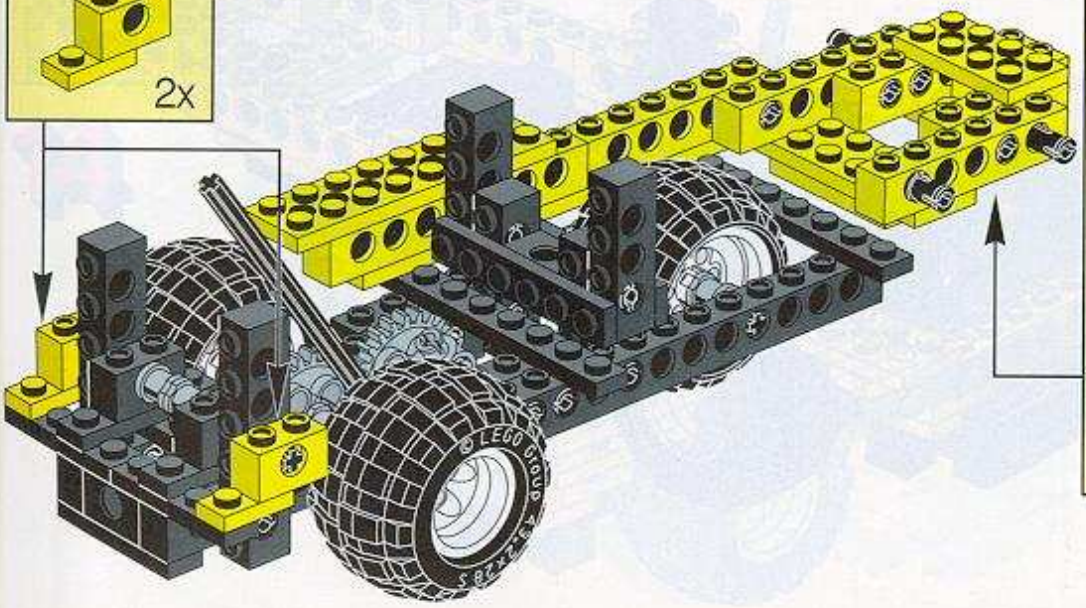

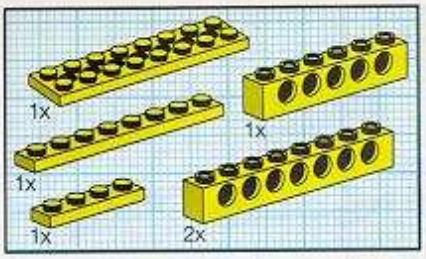

11

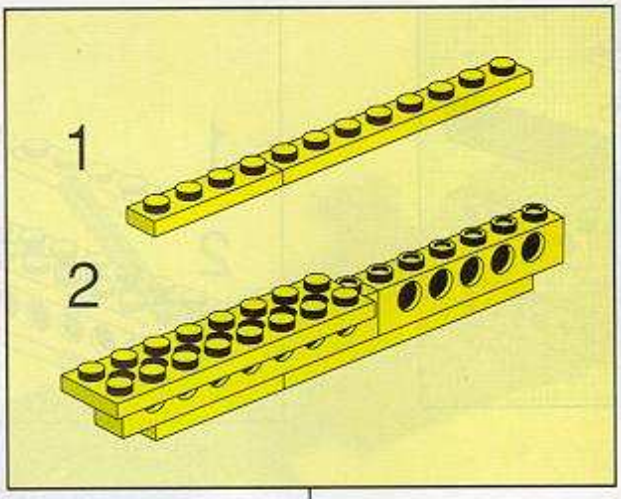

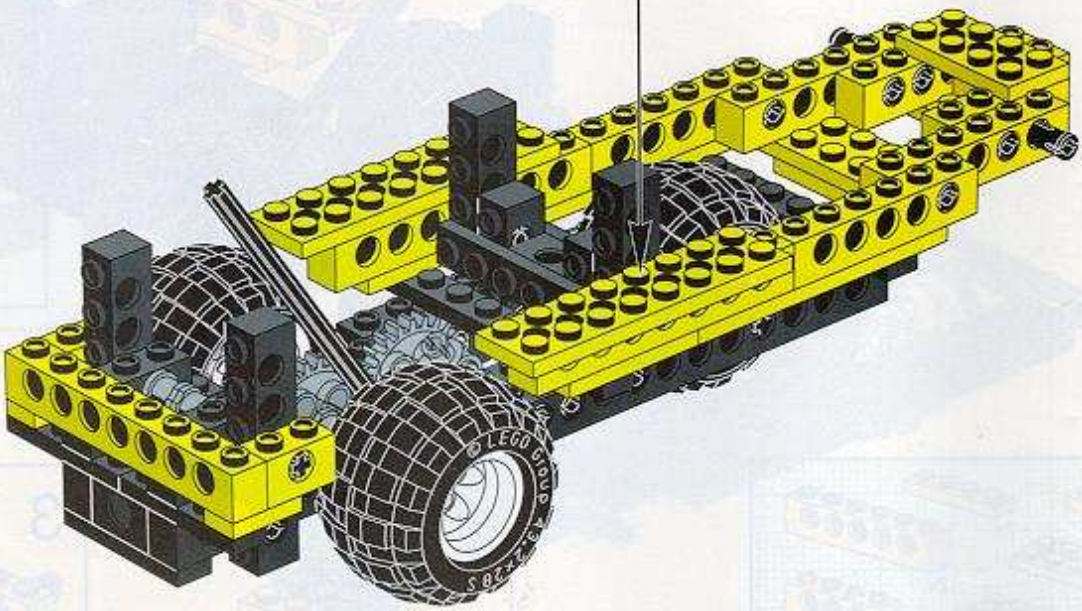

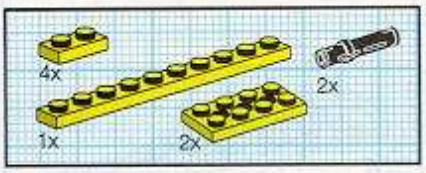

12

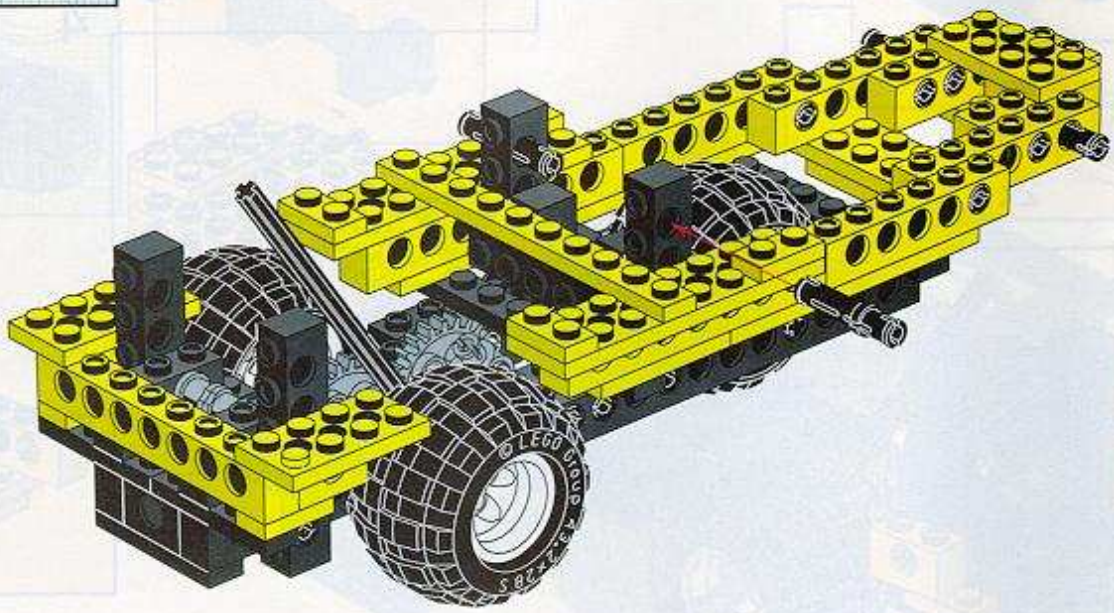

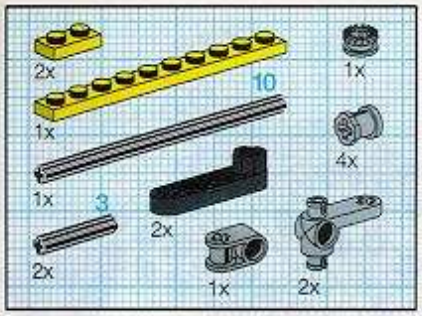

13

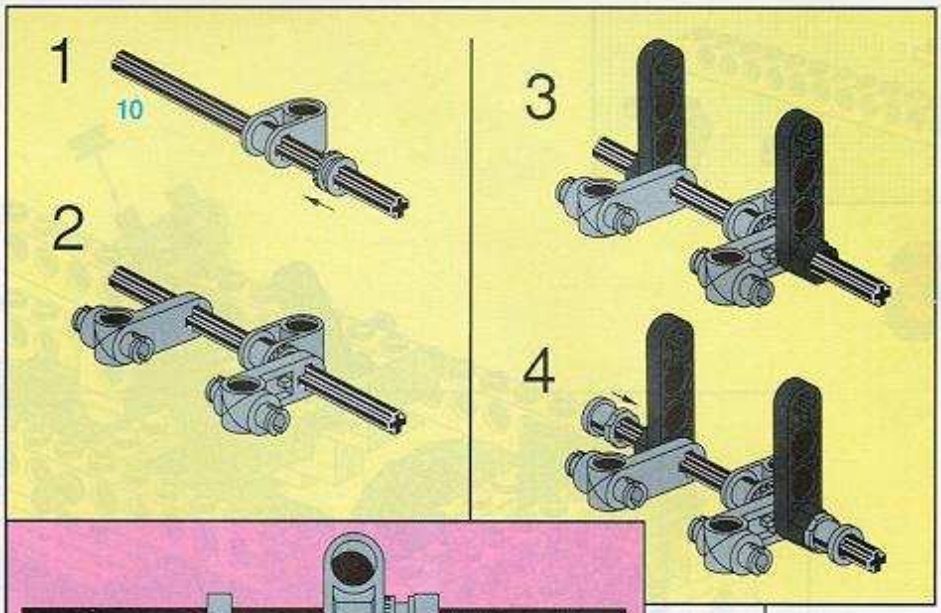

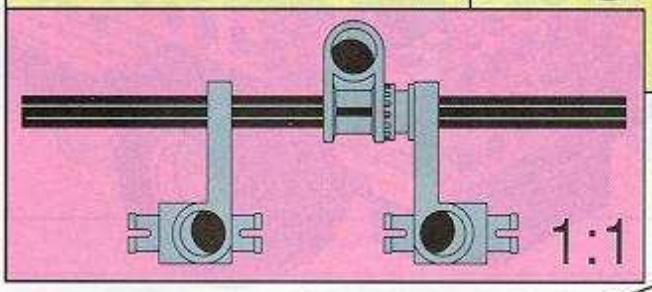

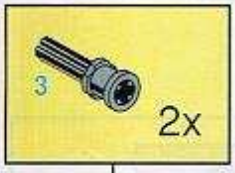

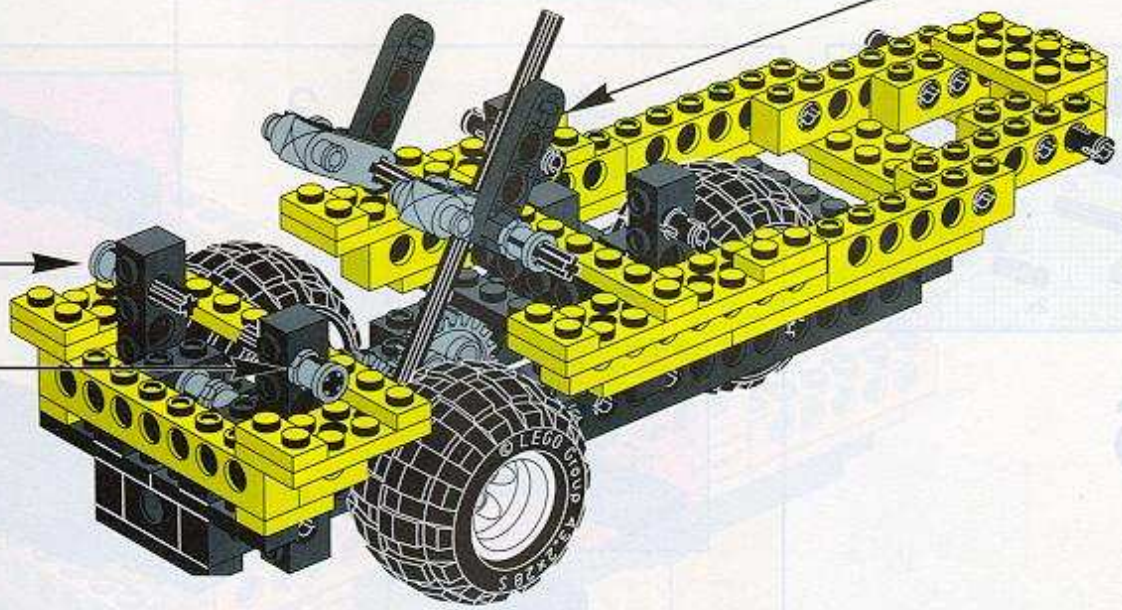

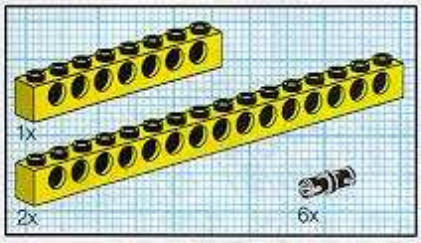

14

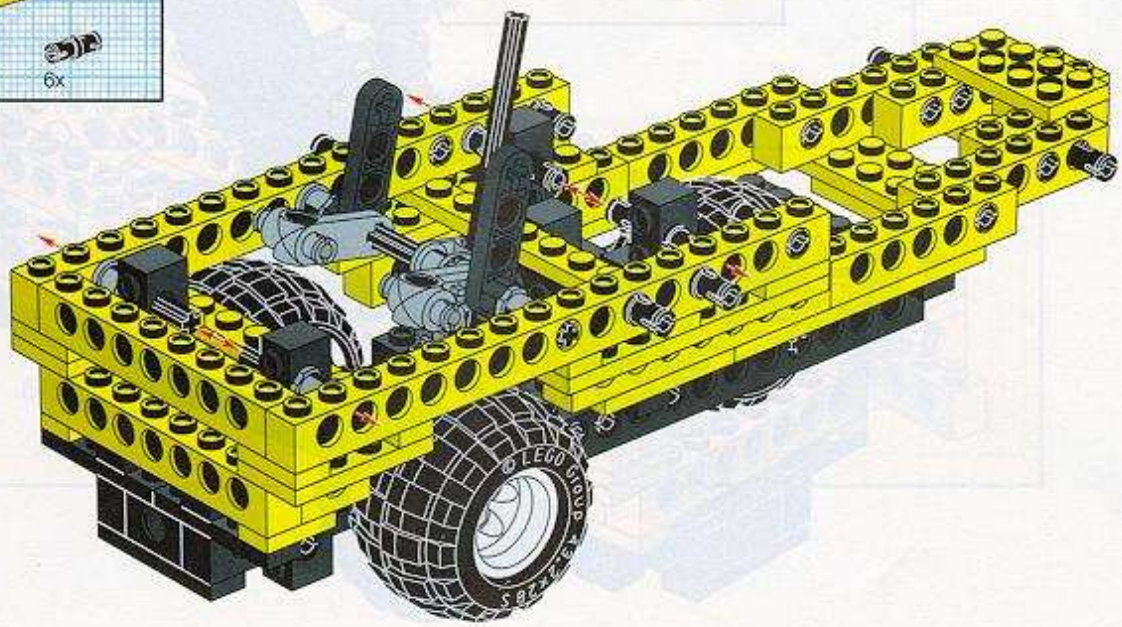

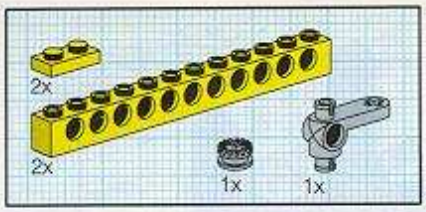

15

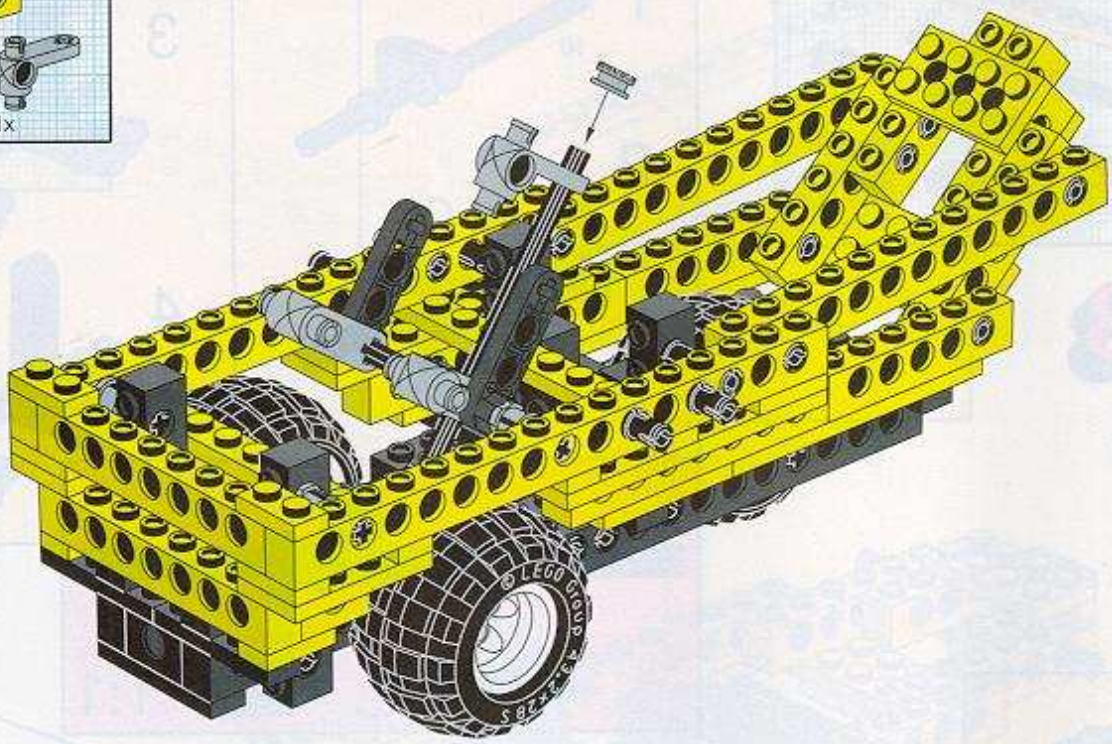

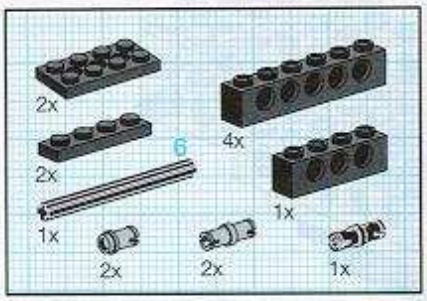

16

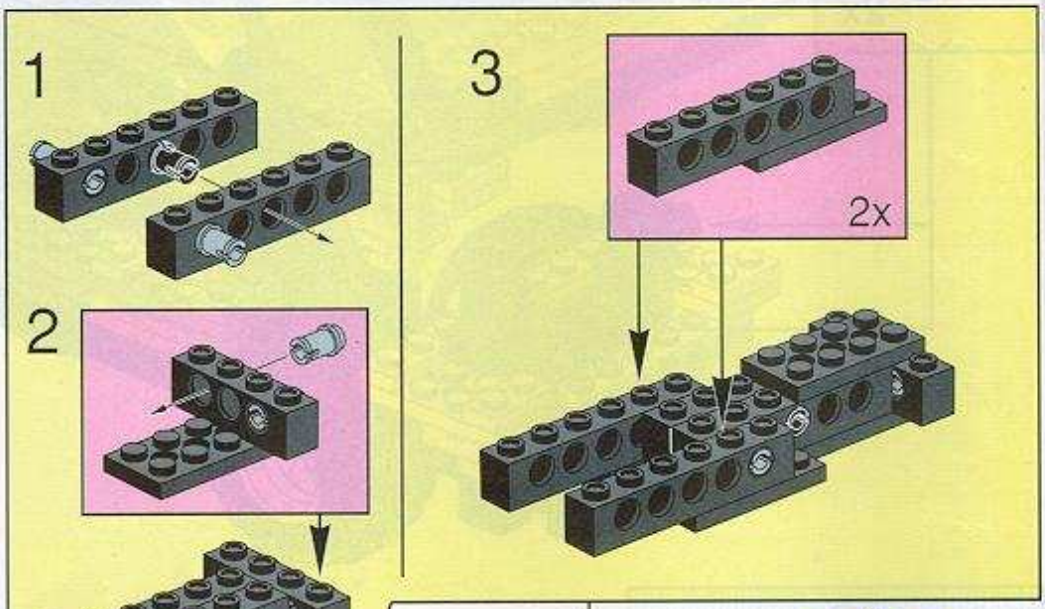

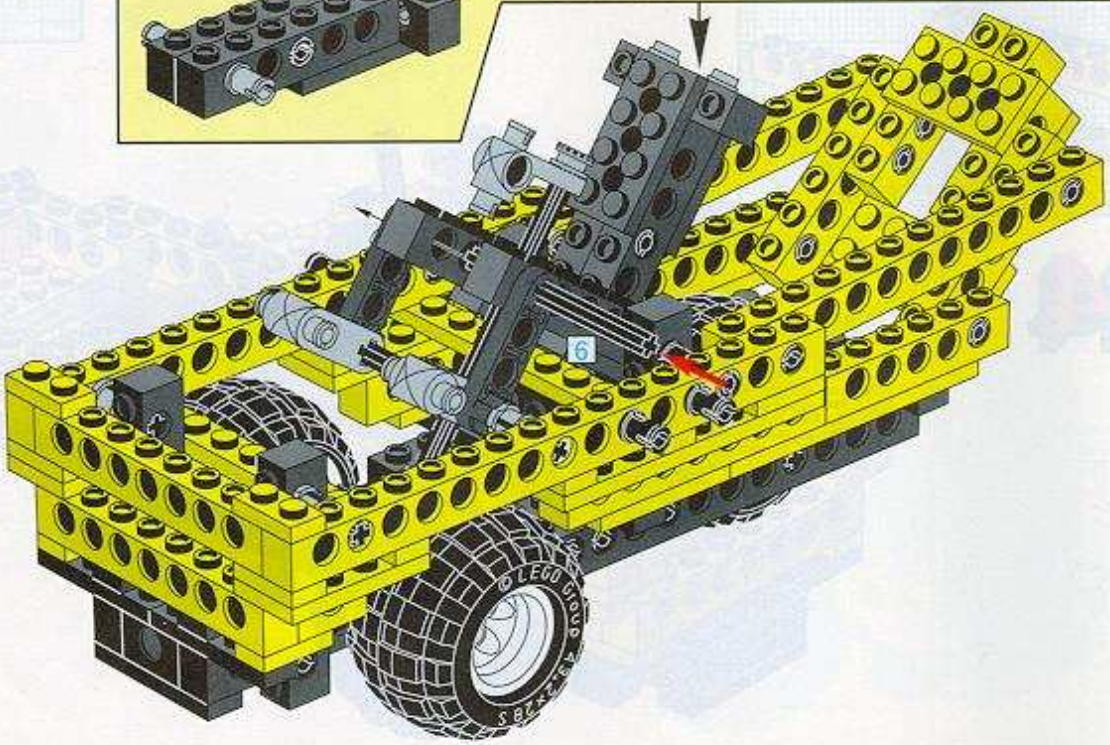

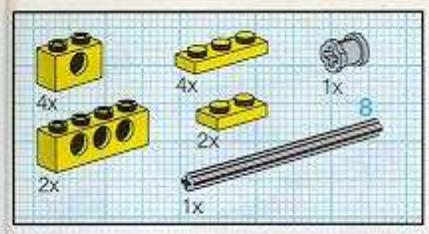

17

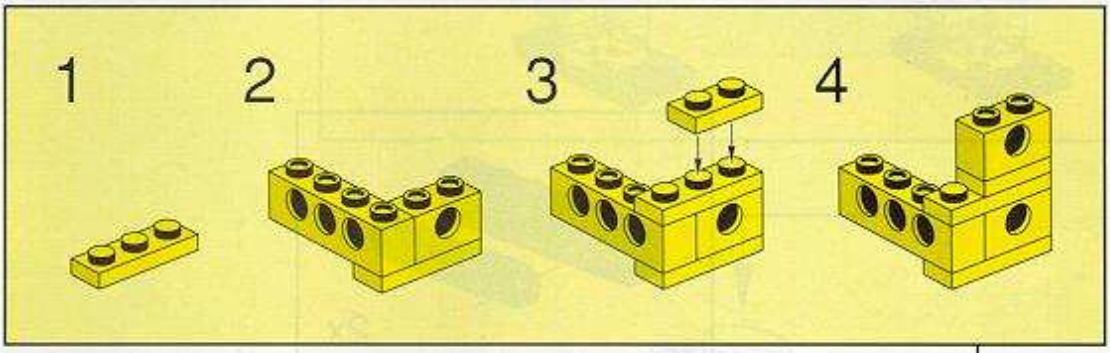

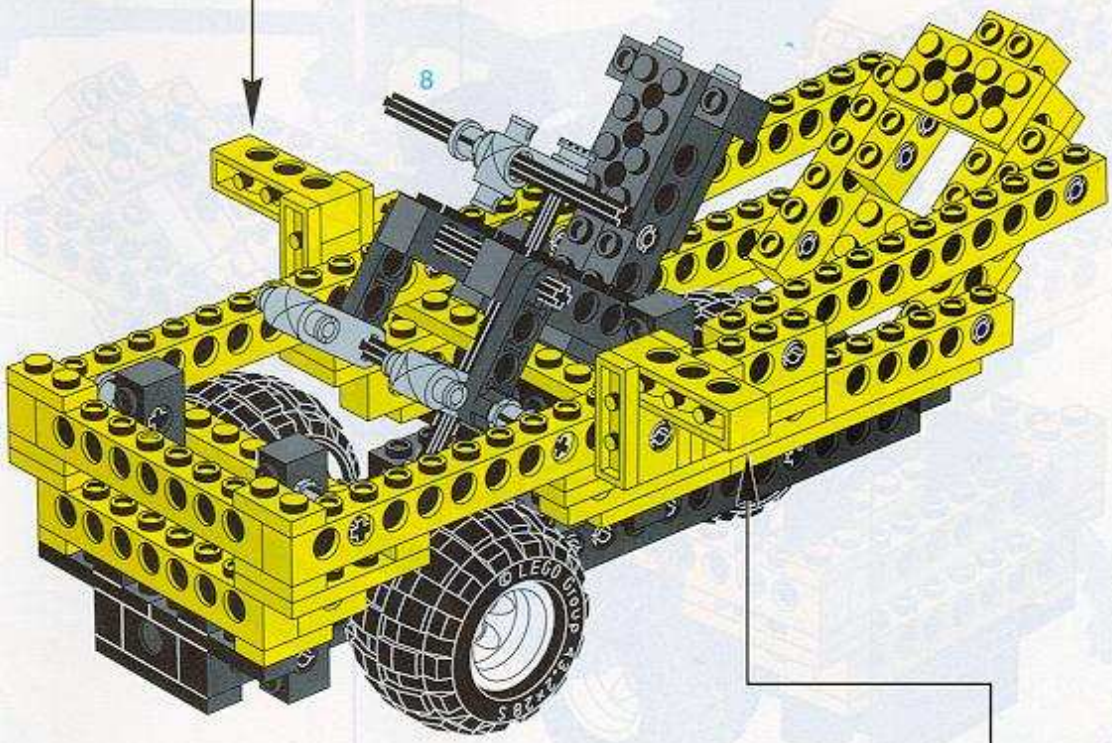

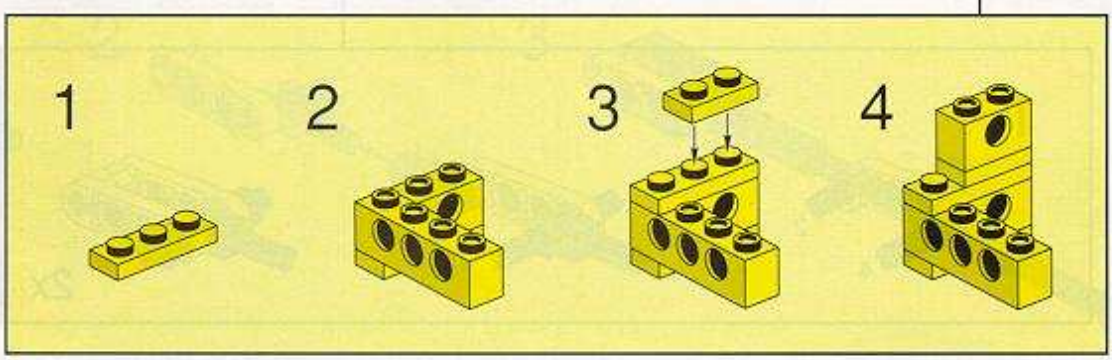

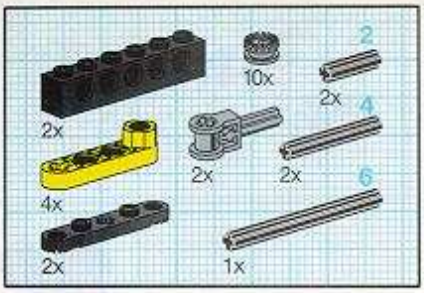

18

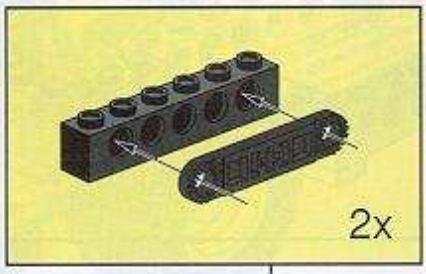

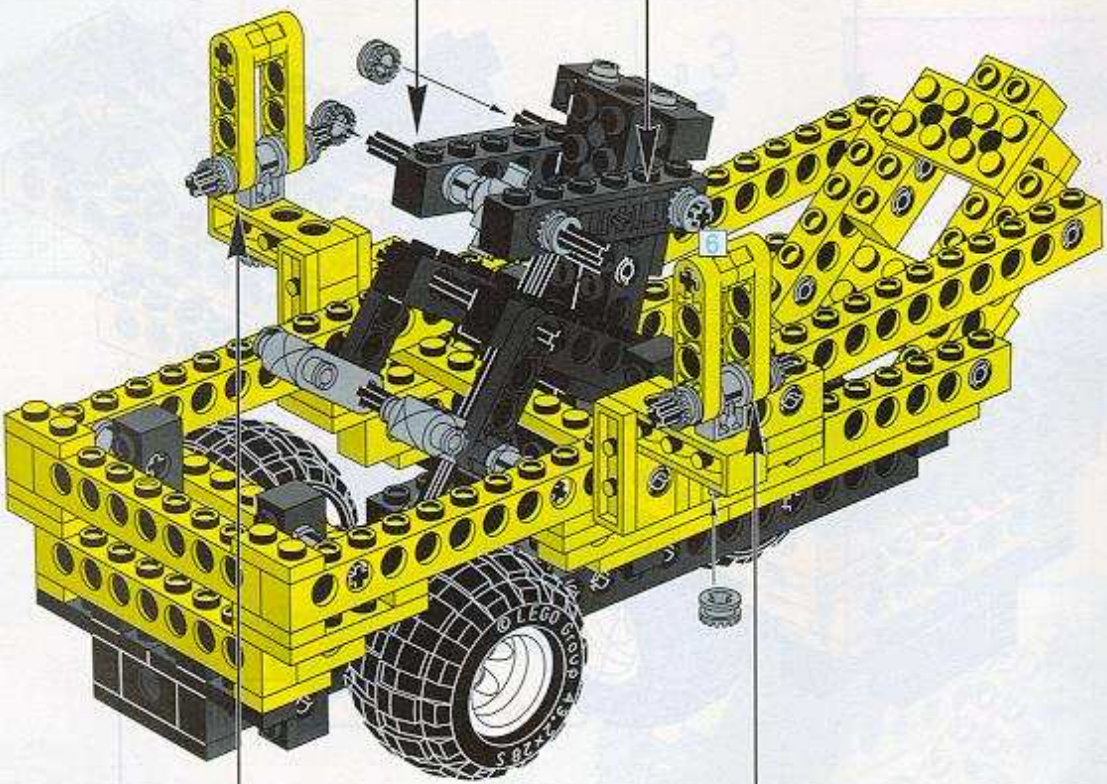

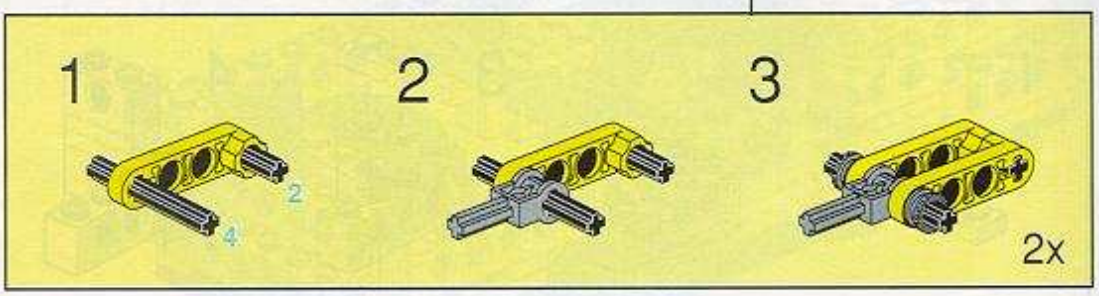

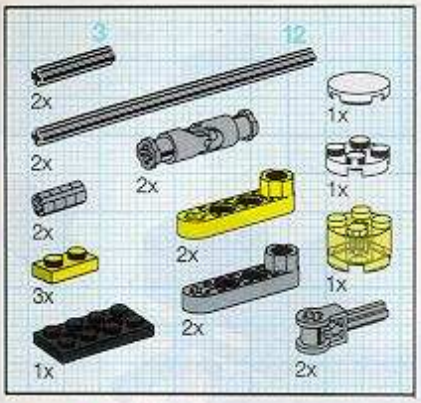

19

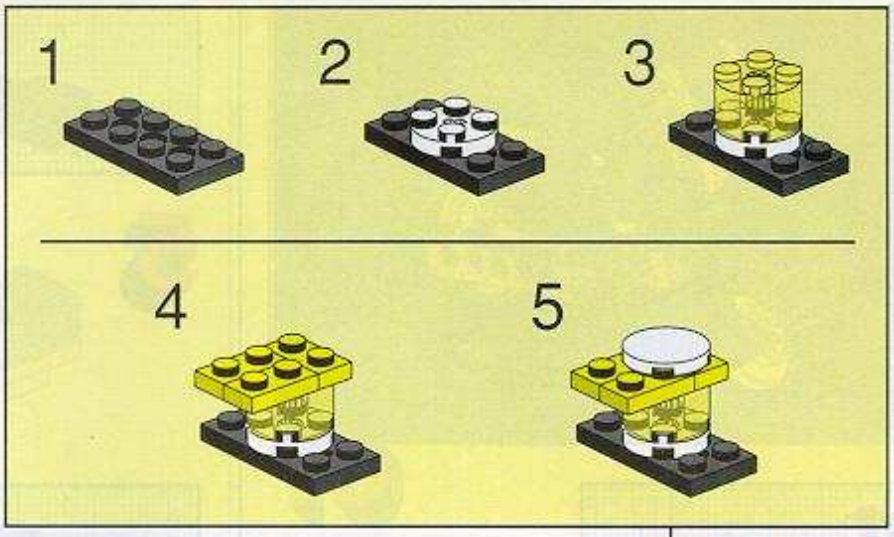

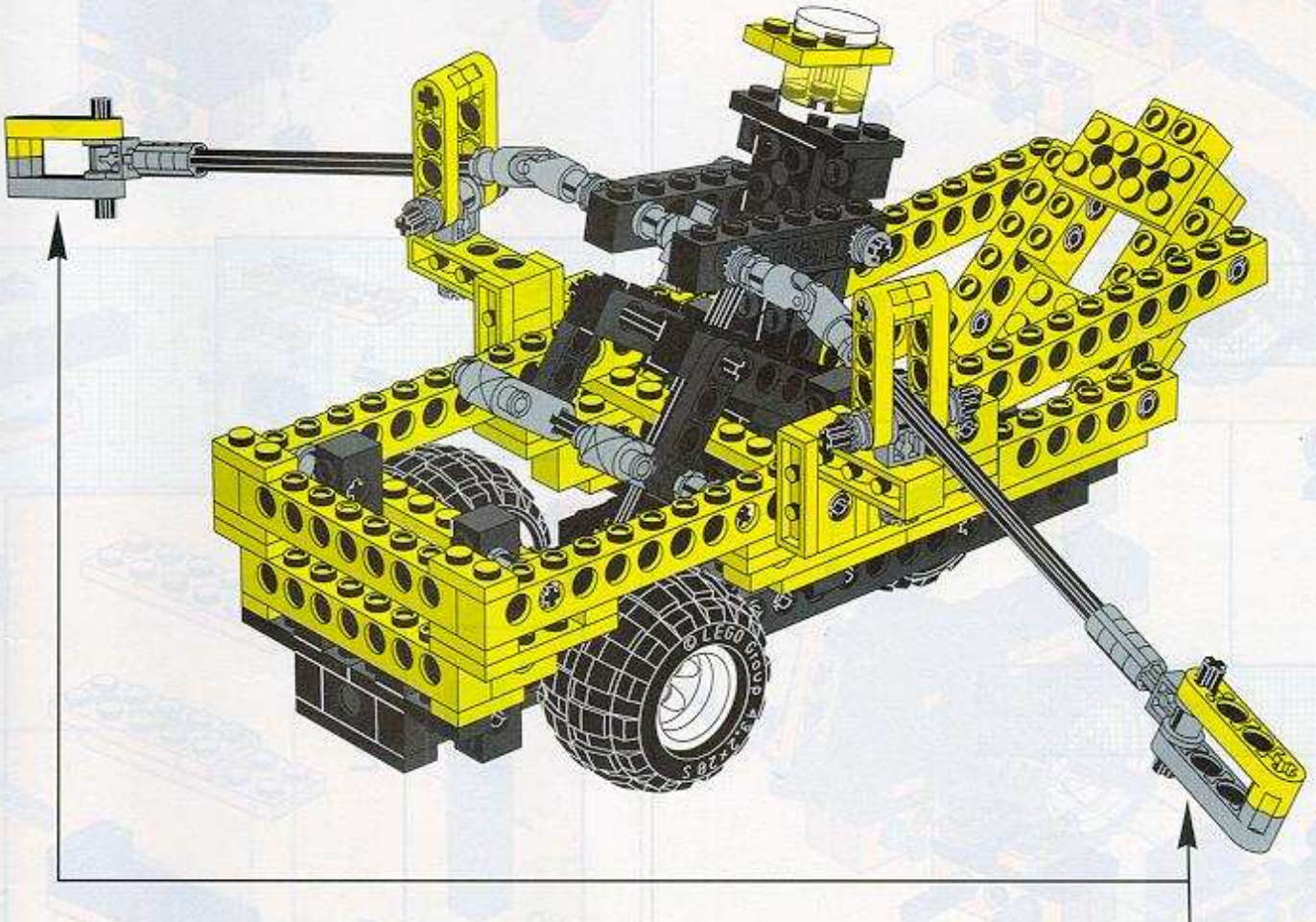

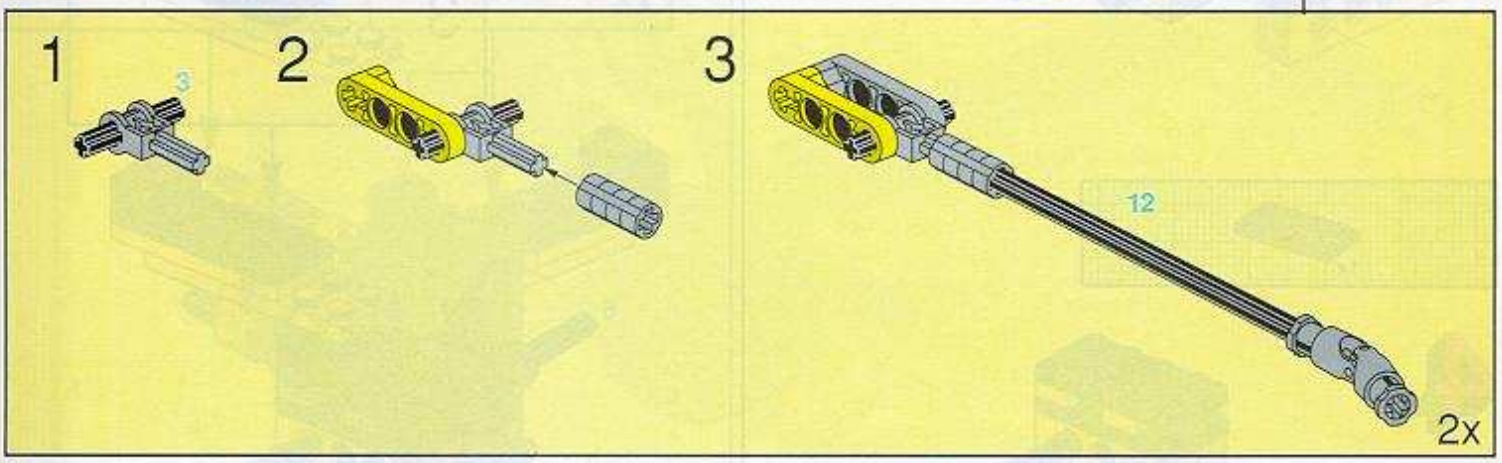

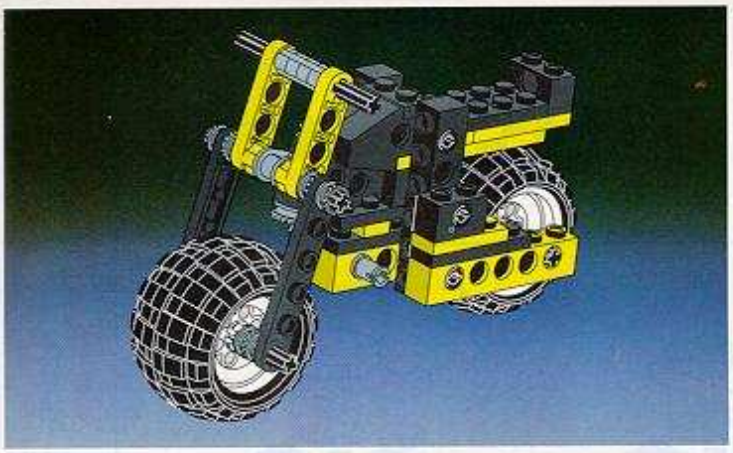

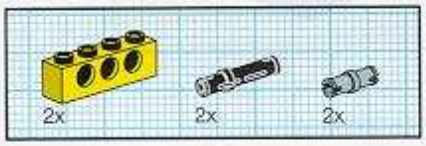

1

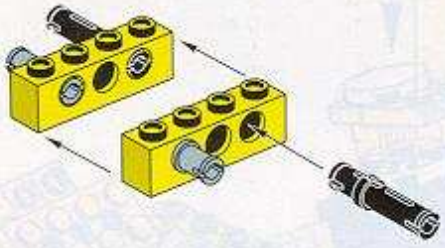

2

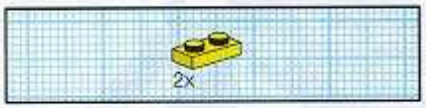

3

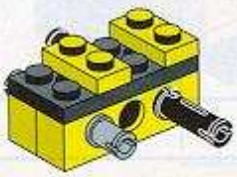

4

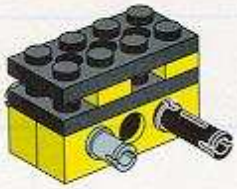

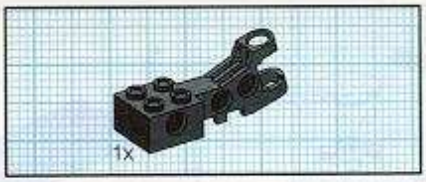

5

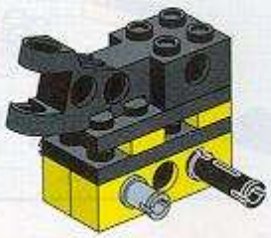

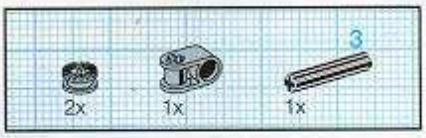

6

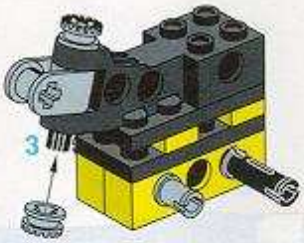

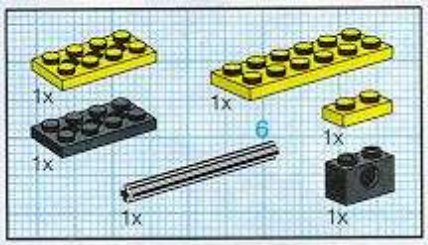

7

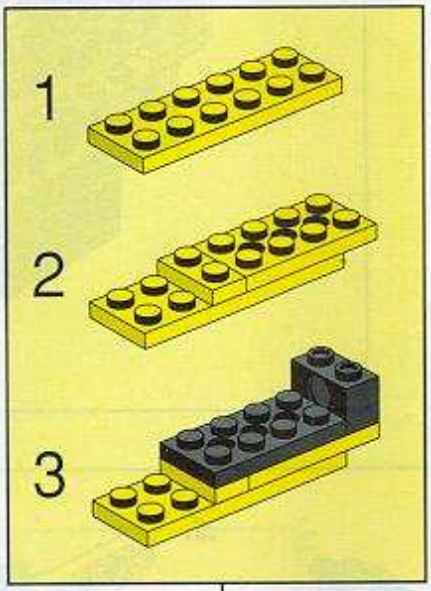

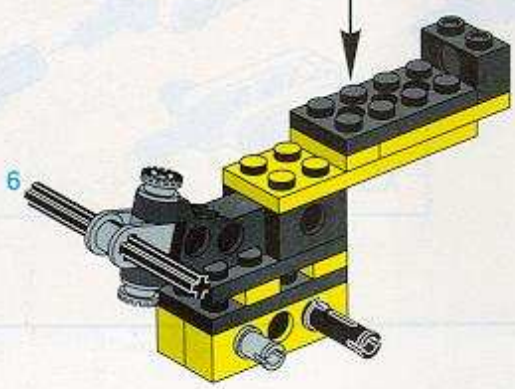

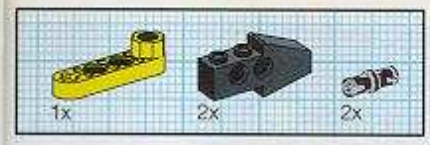
1x
2x
2x

8

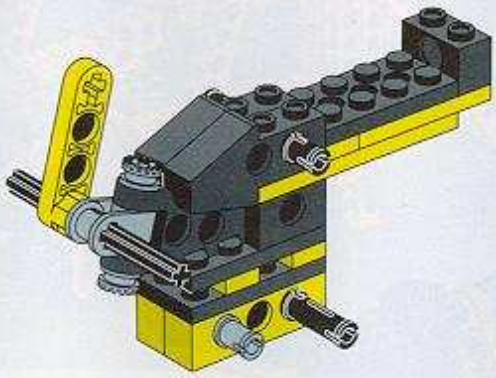

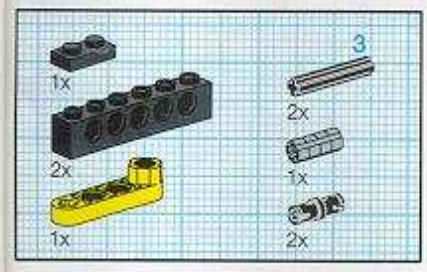
1x
2x
1x
3
2x
1x
2x

9

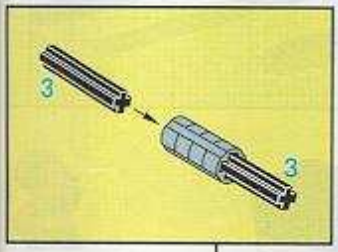
3
3

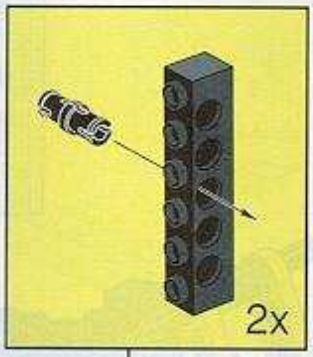
2x

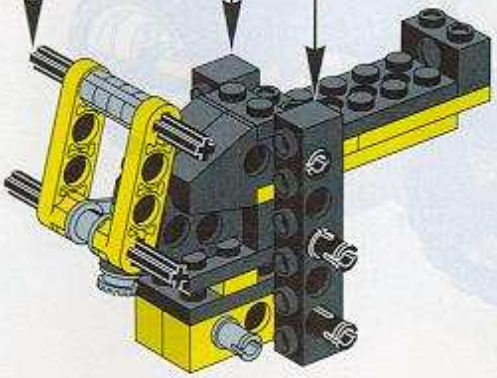

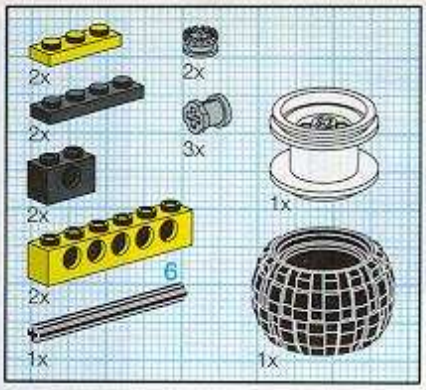
2x
2x
2x
2x
2x
1x
2x
3x
6
1x
1x

10

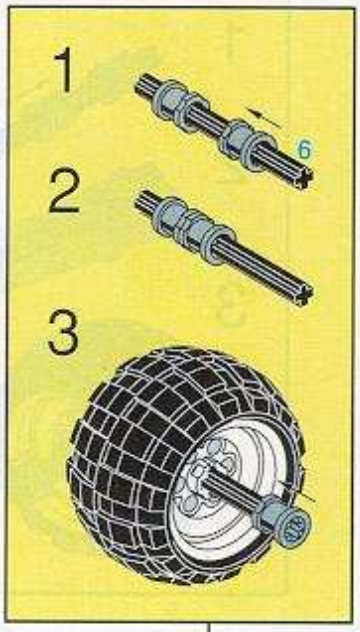
1
6
2
3

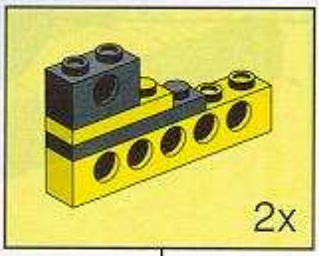
2x

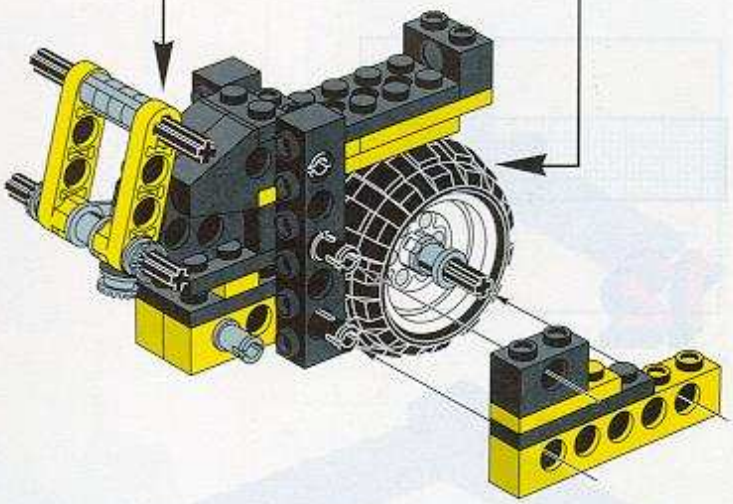

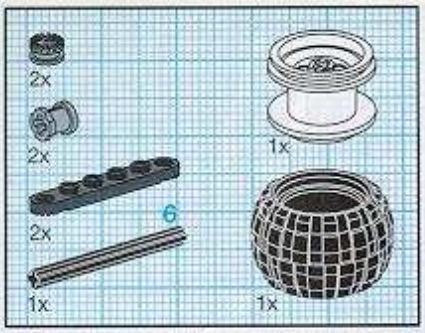

11

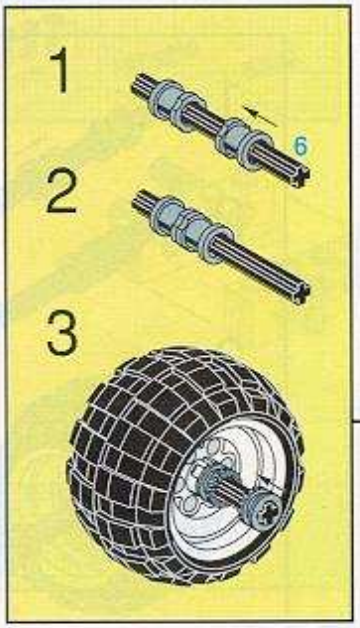

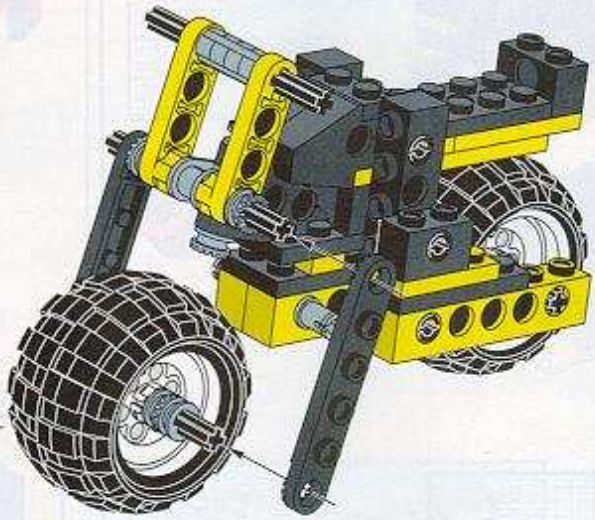

12

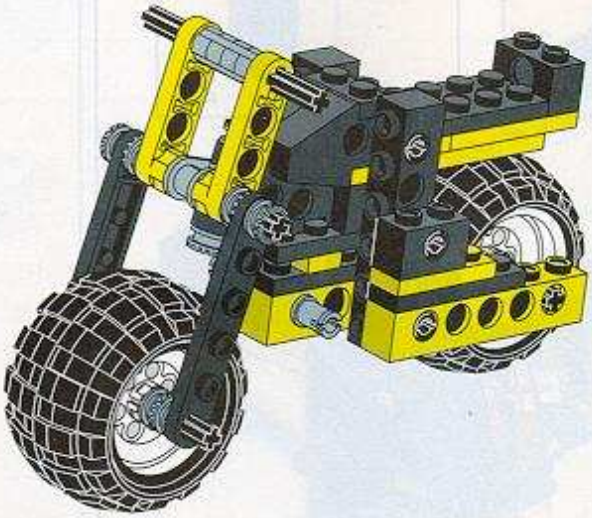

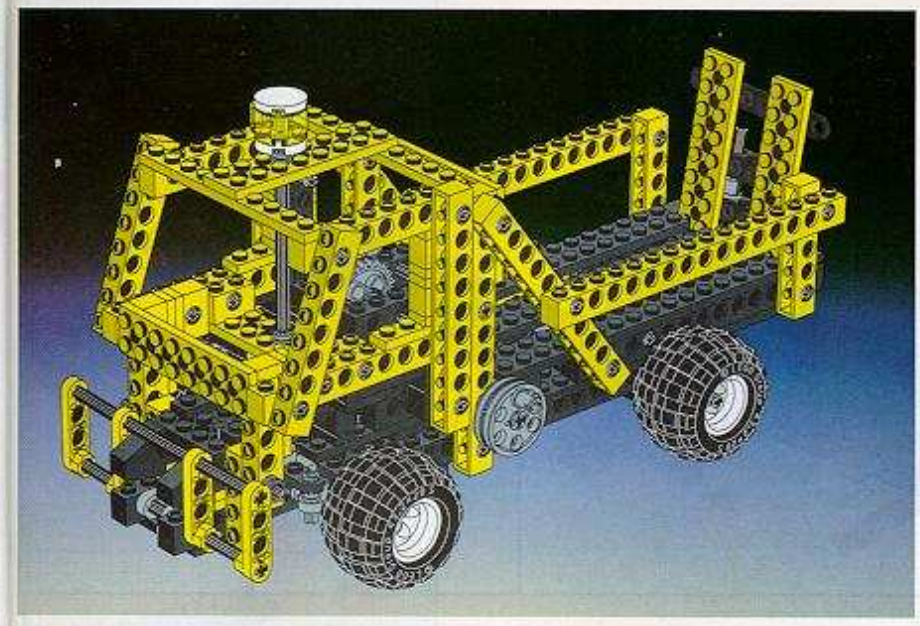

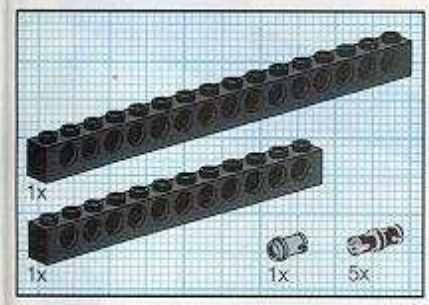

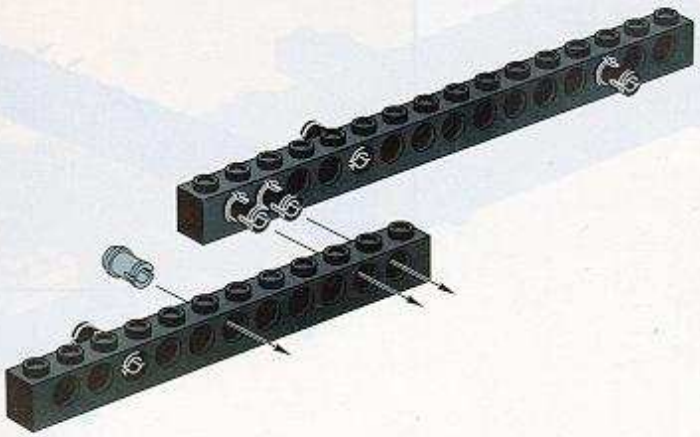

1

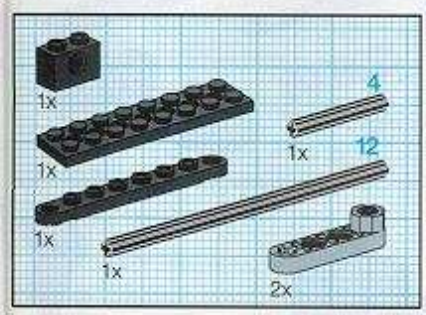

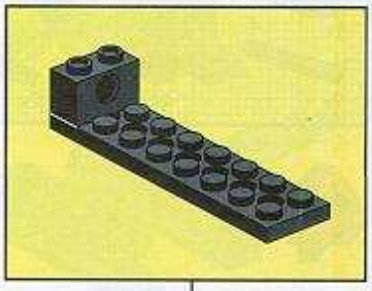

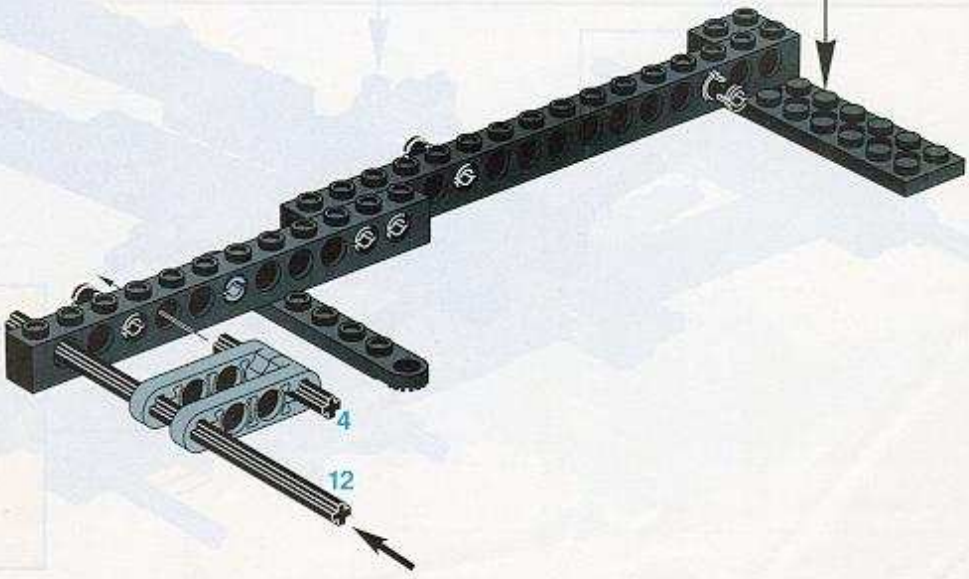

2

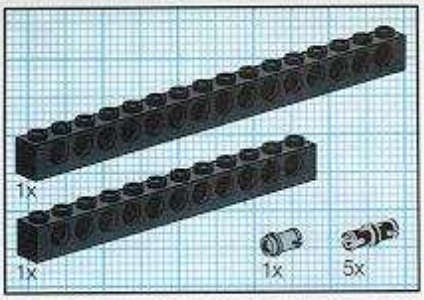

3

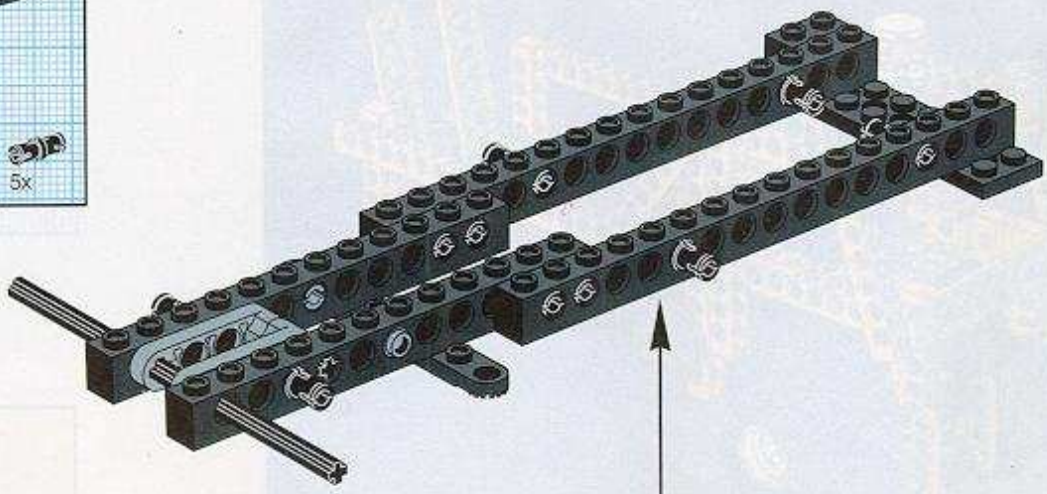

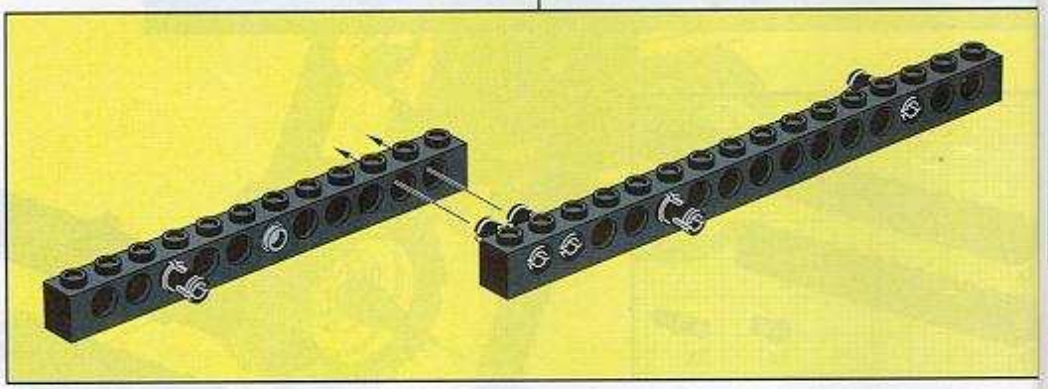

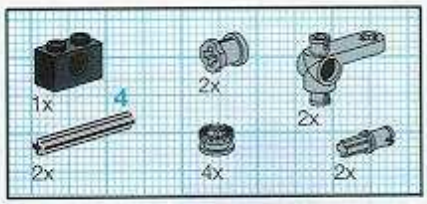

4

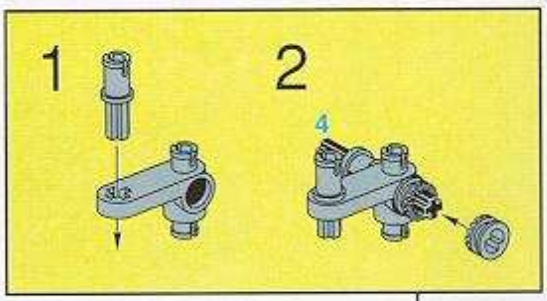

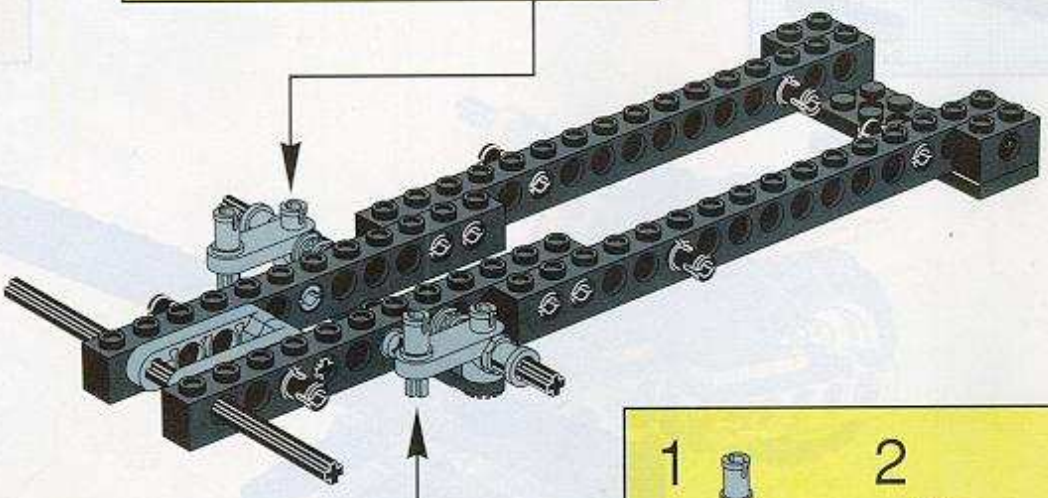

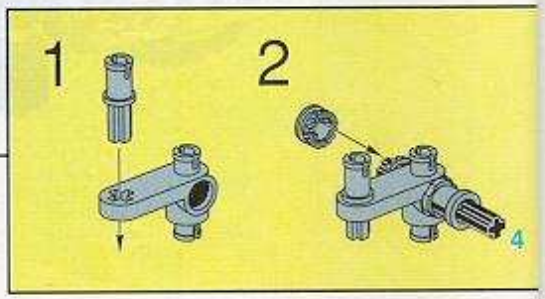

5

6

7

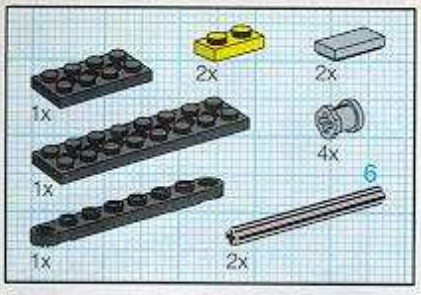
1x
2x
2x
4x
6
1x
1x
2x

5

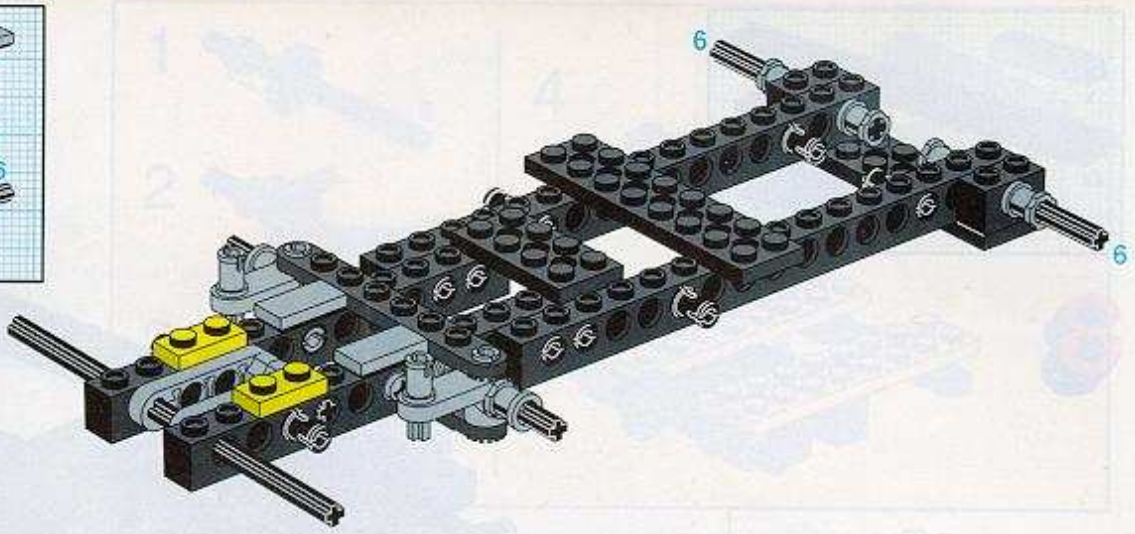
6
6

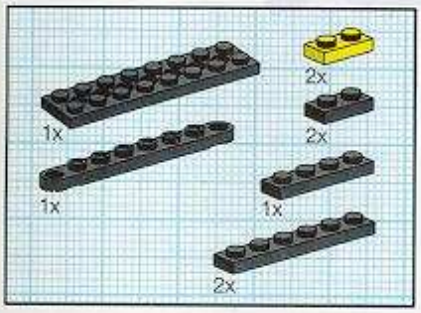
2x
1x
2x
1x
1x
2x

6

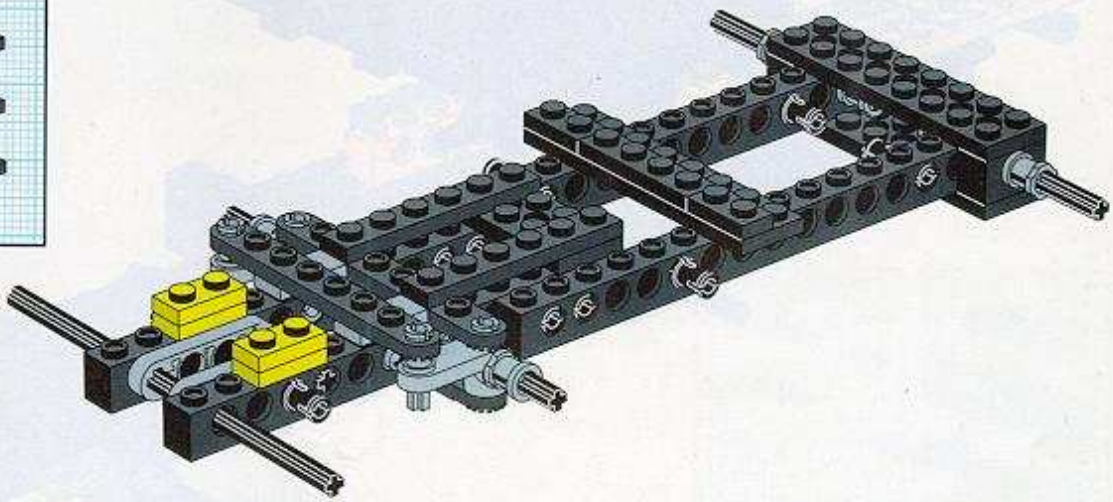

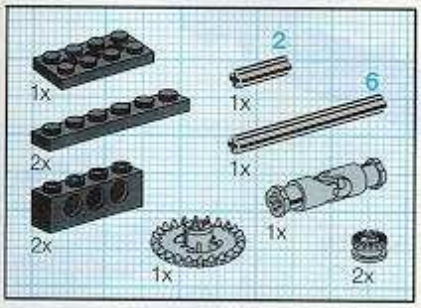
2
1x
6
1x
2x
1x
2x
1x
2x

7

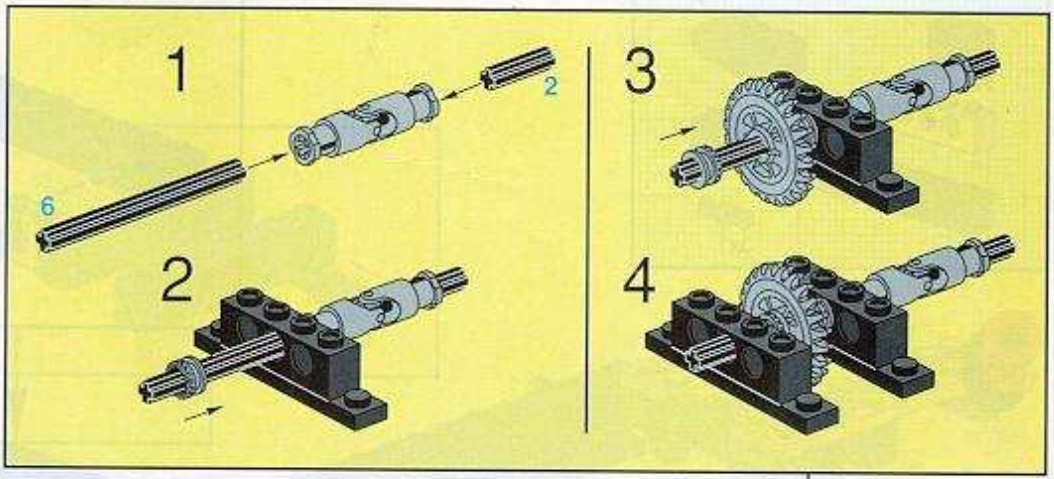
1
2
6
3
2
4

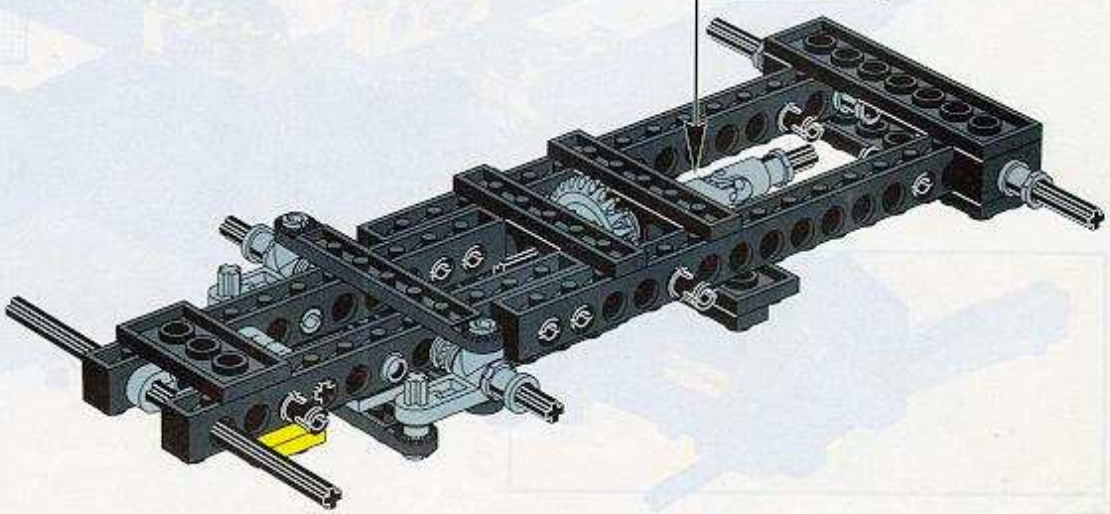

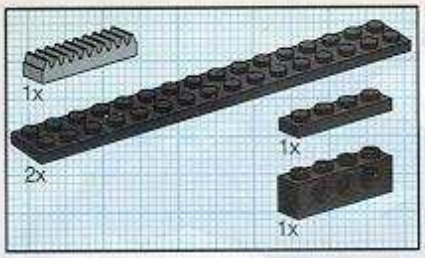

8

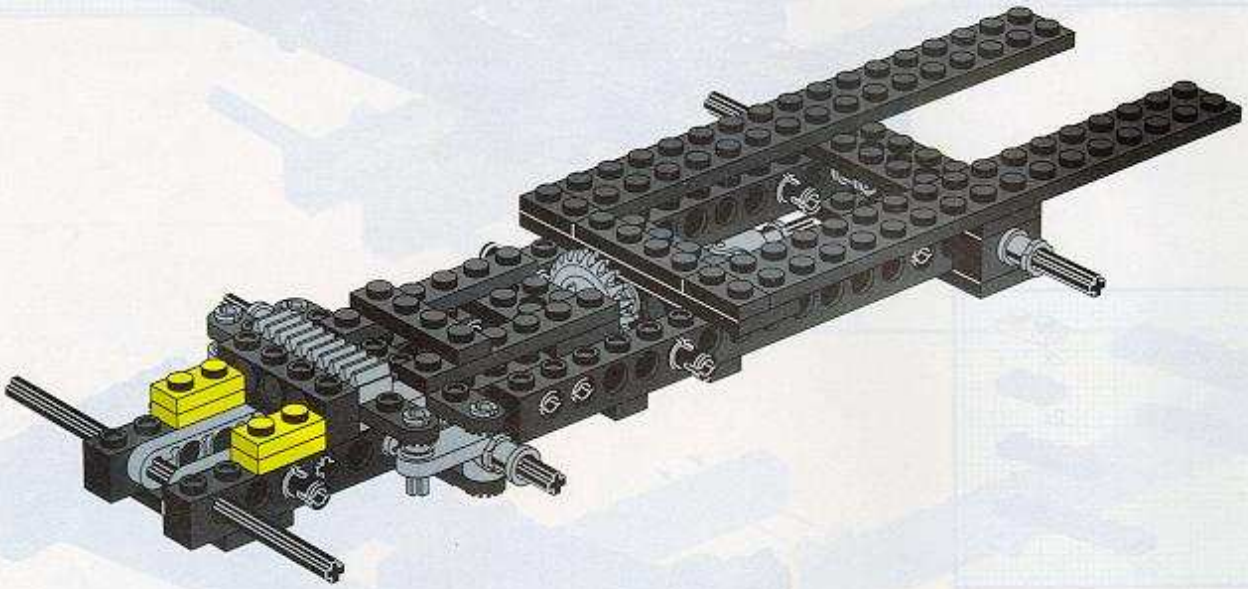

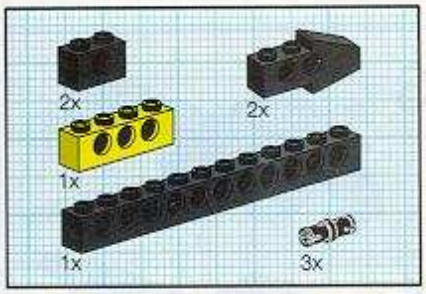

9

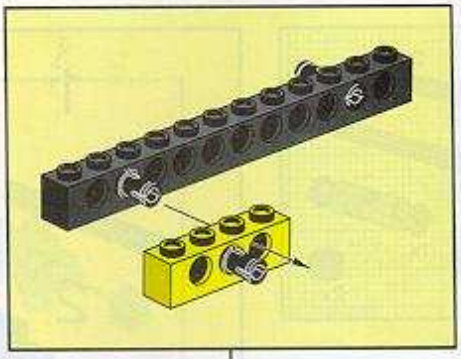

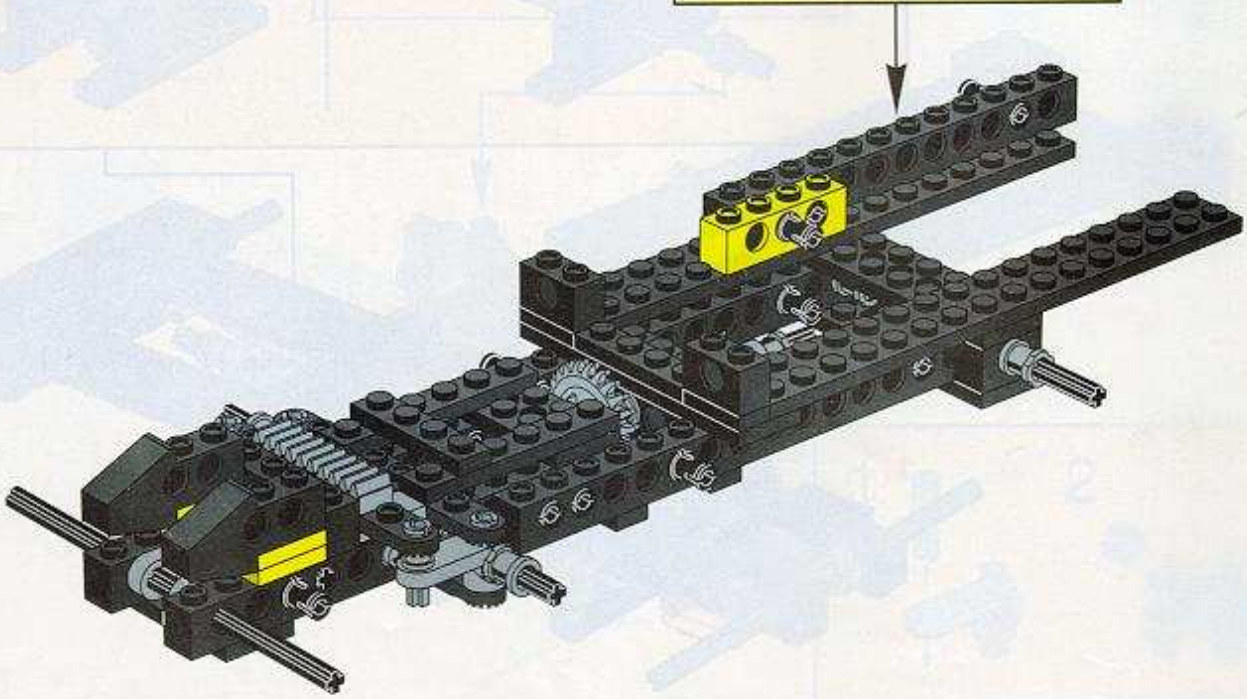

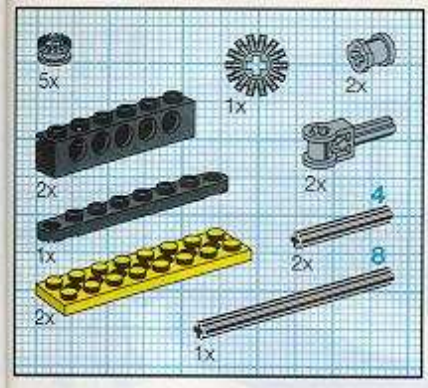

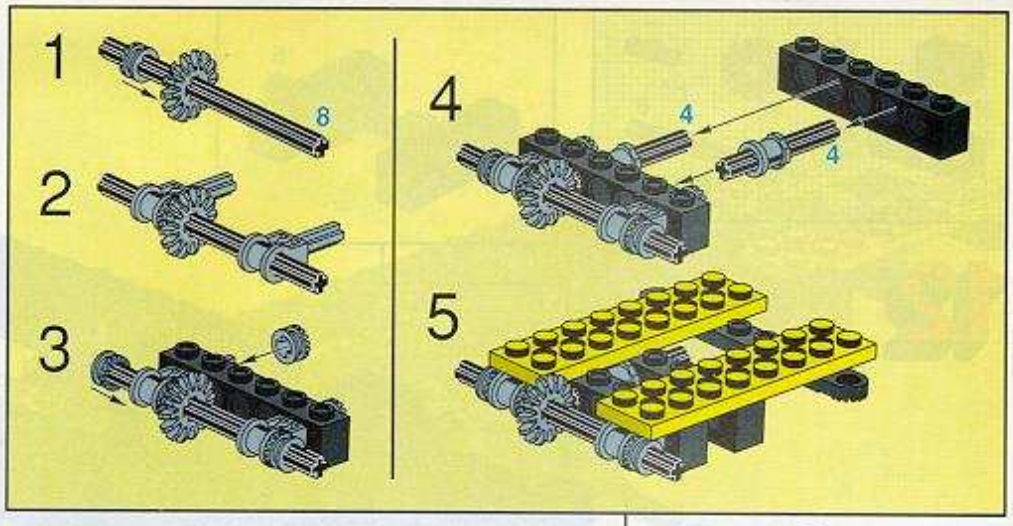

10

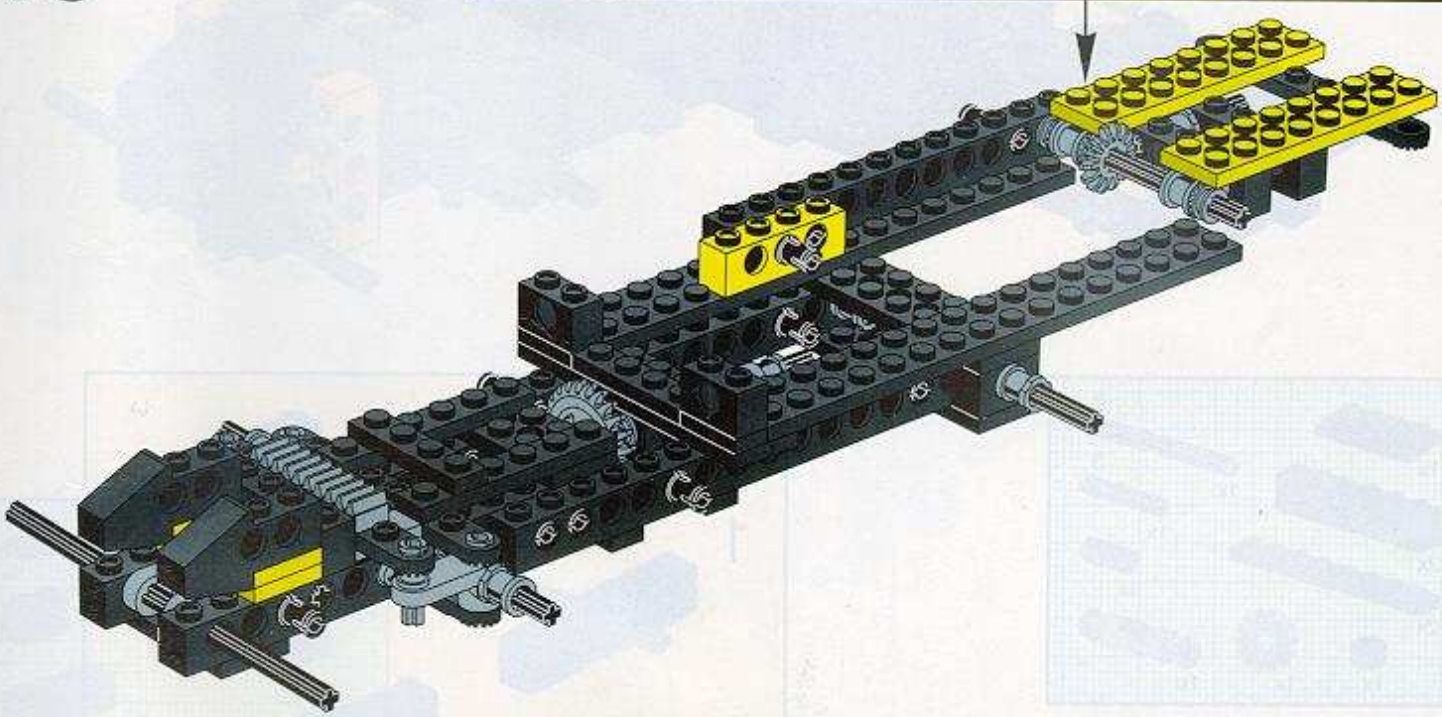

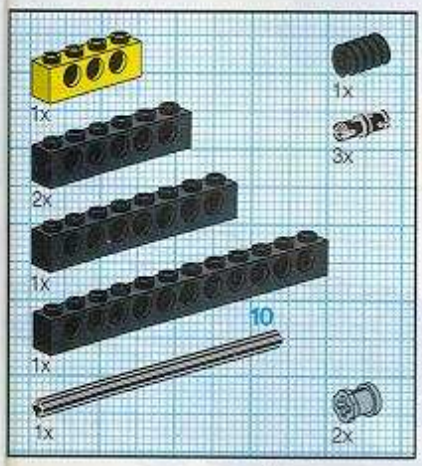

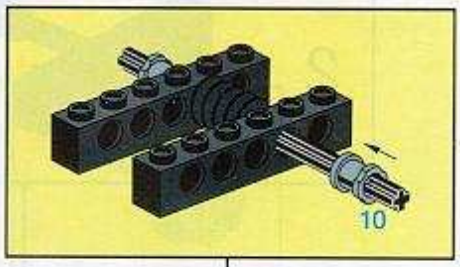

11

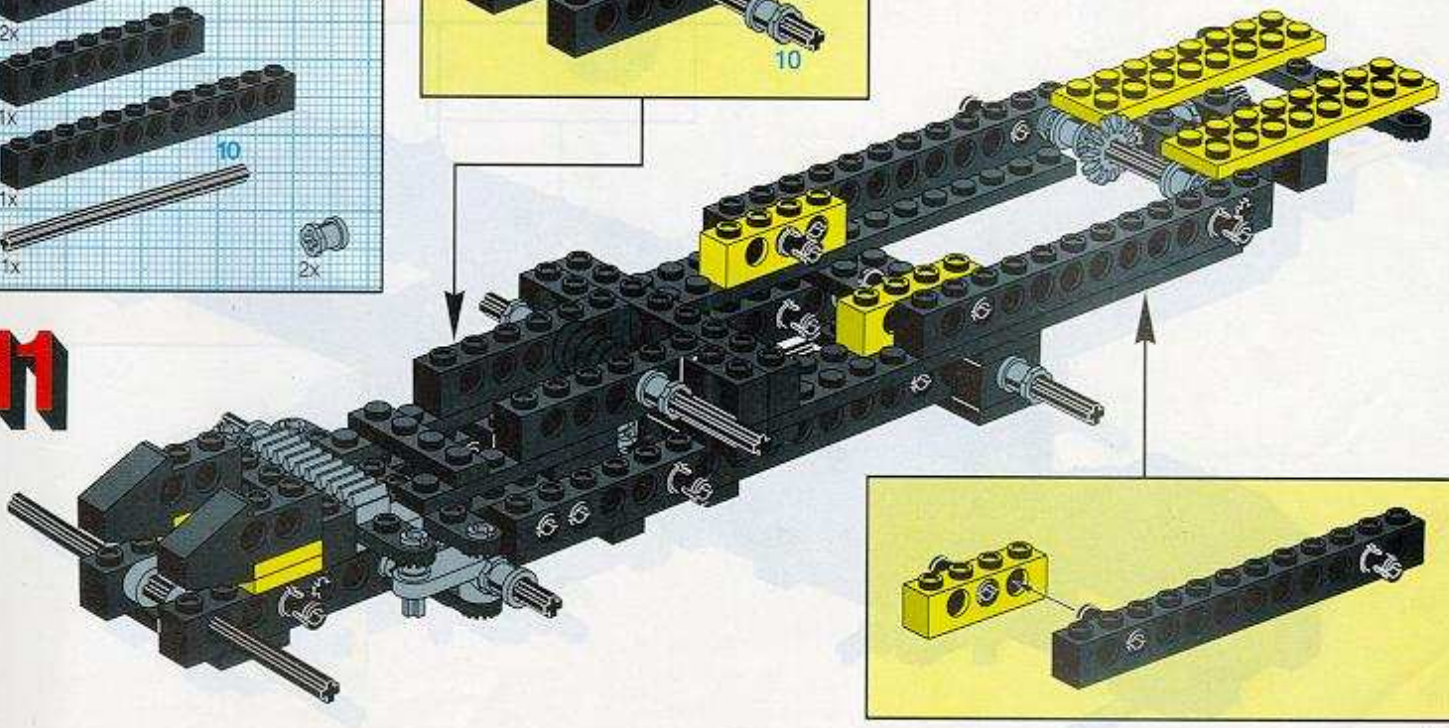

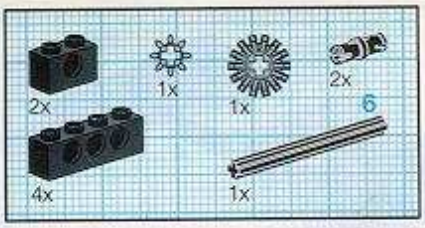

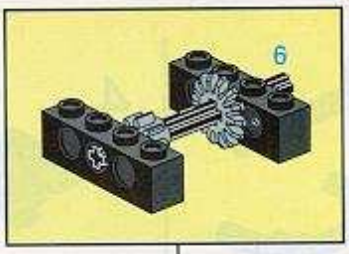

12

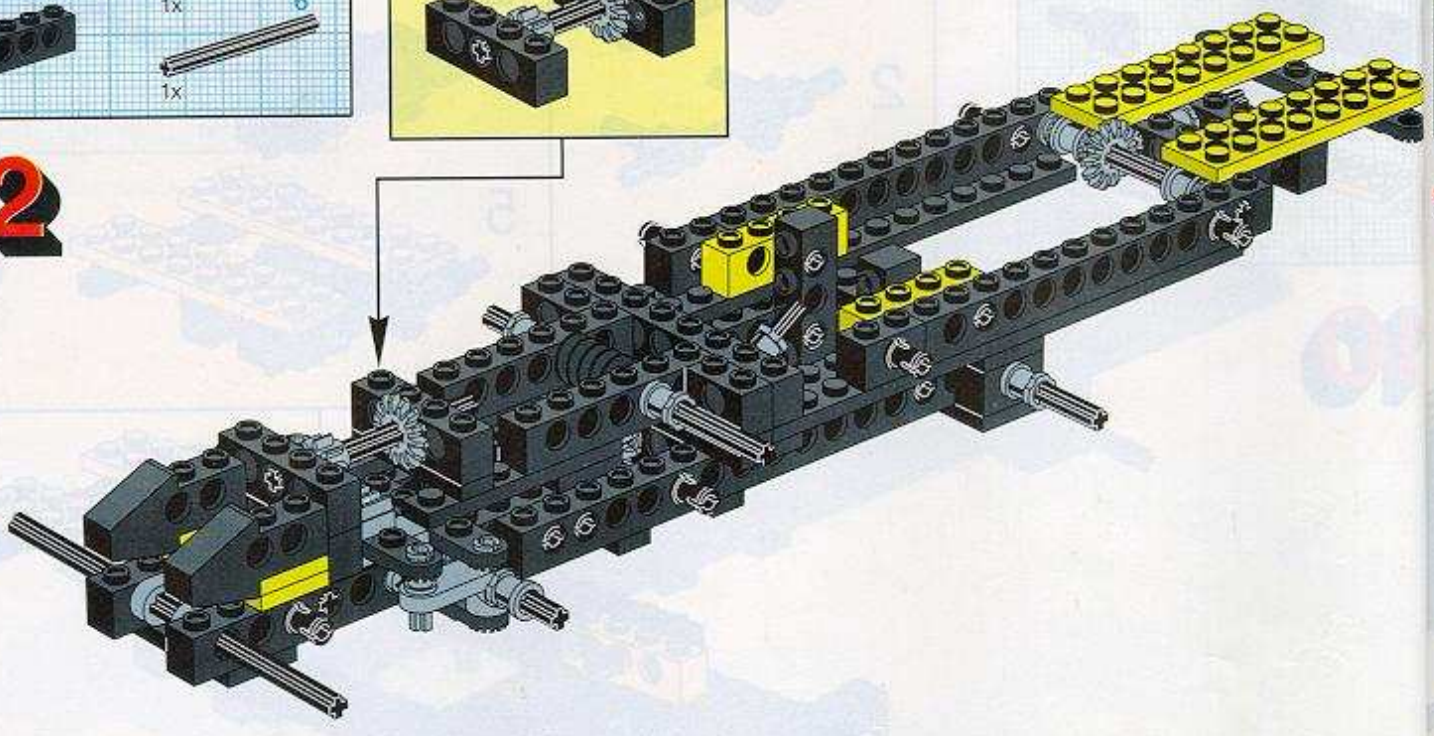

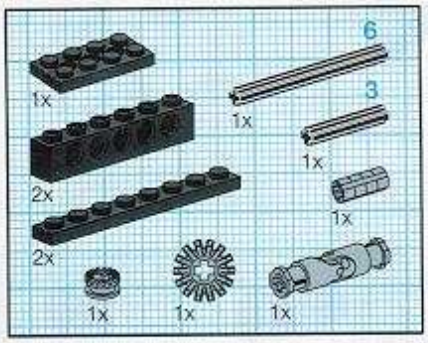

13

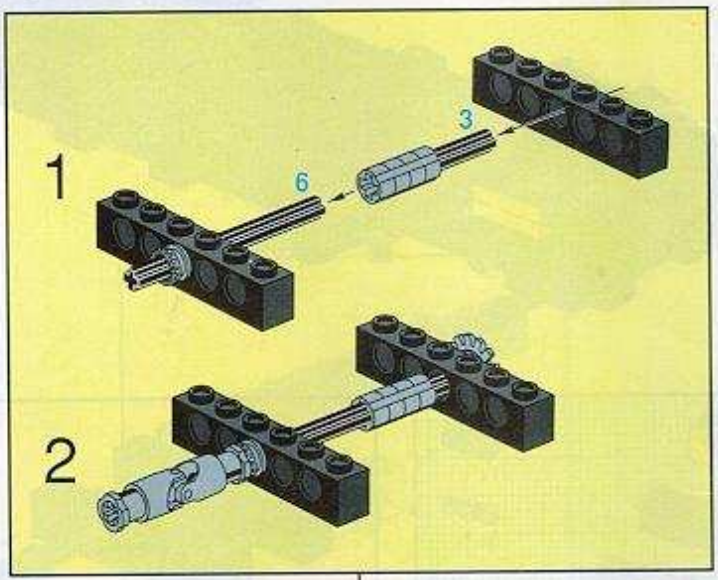

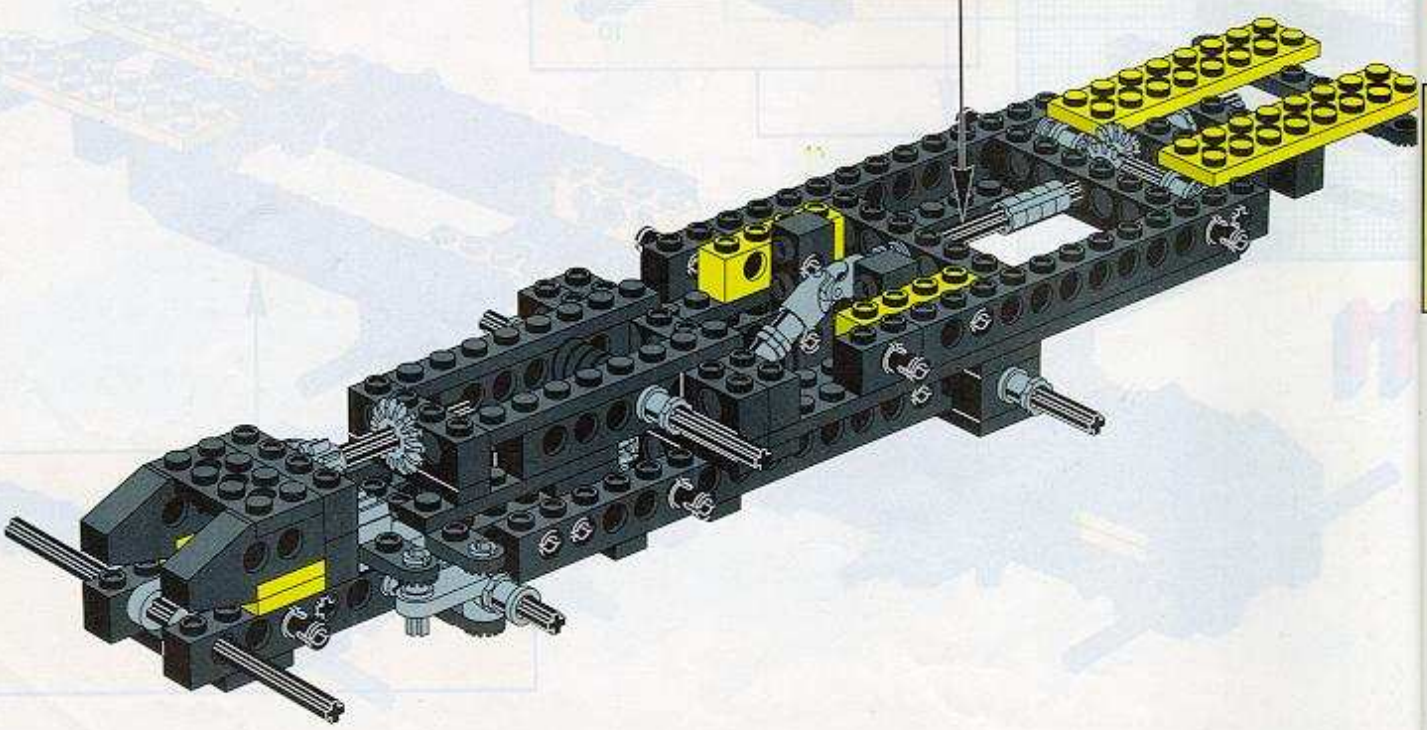

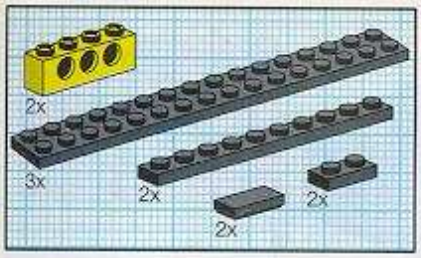

14

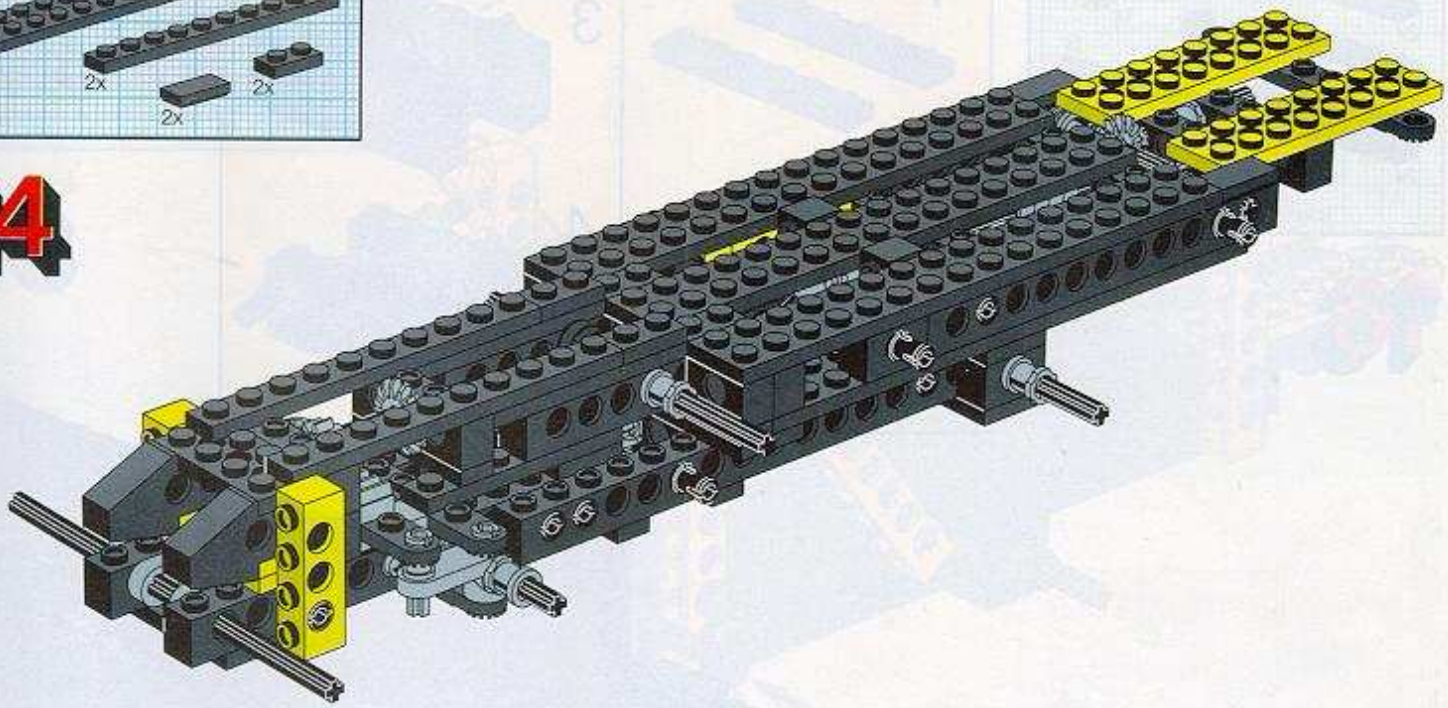

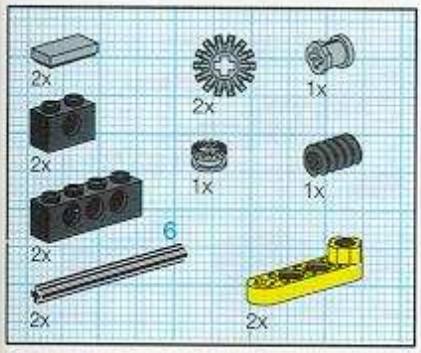

15

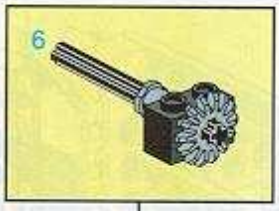

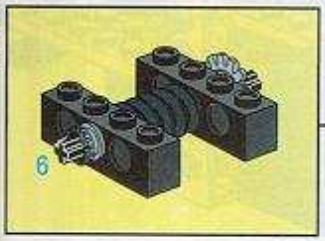

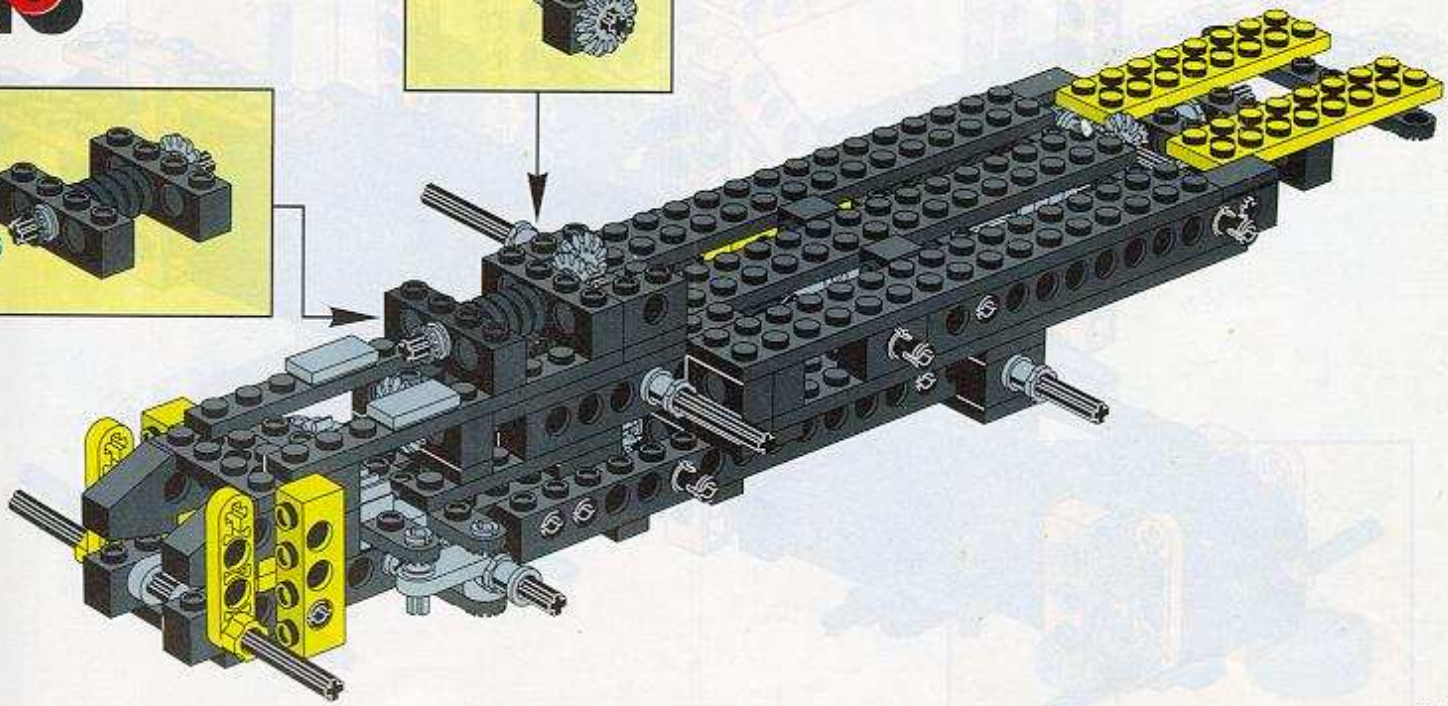

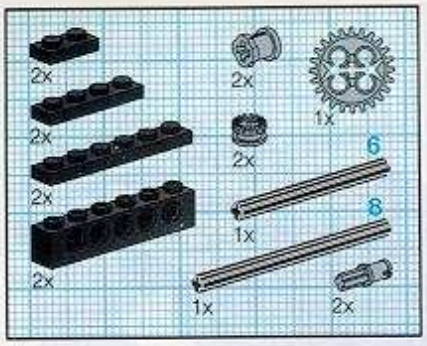

16

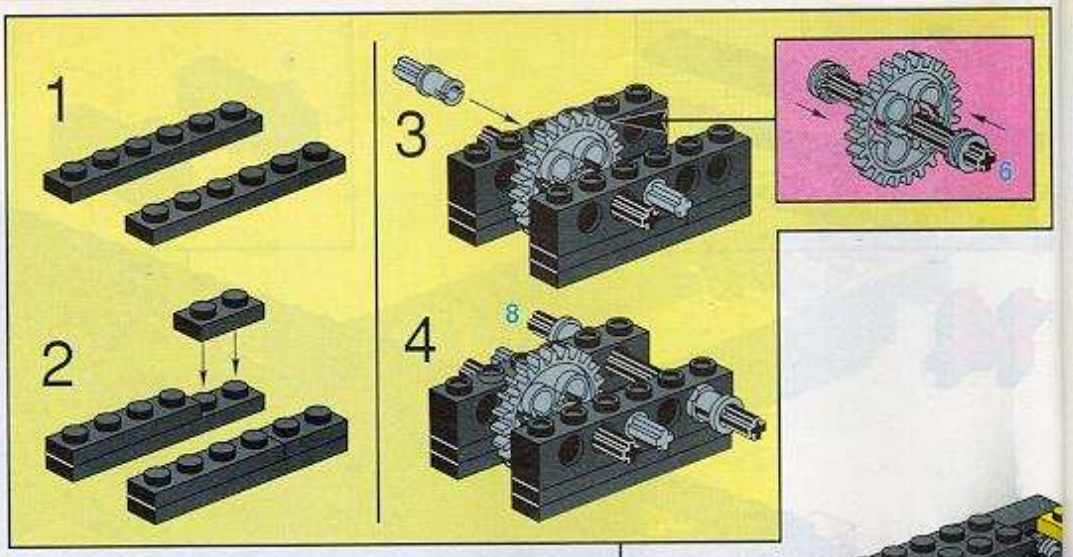

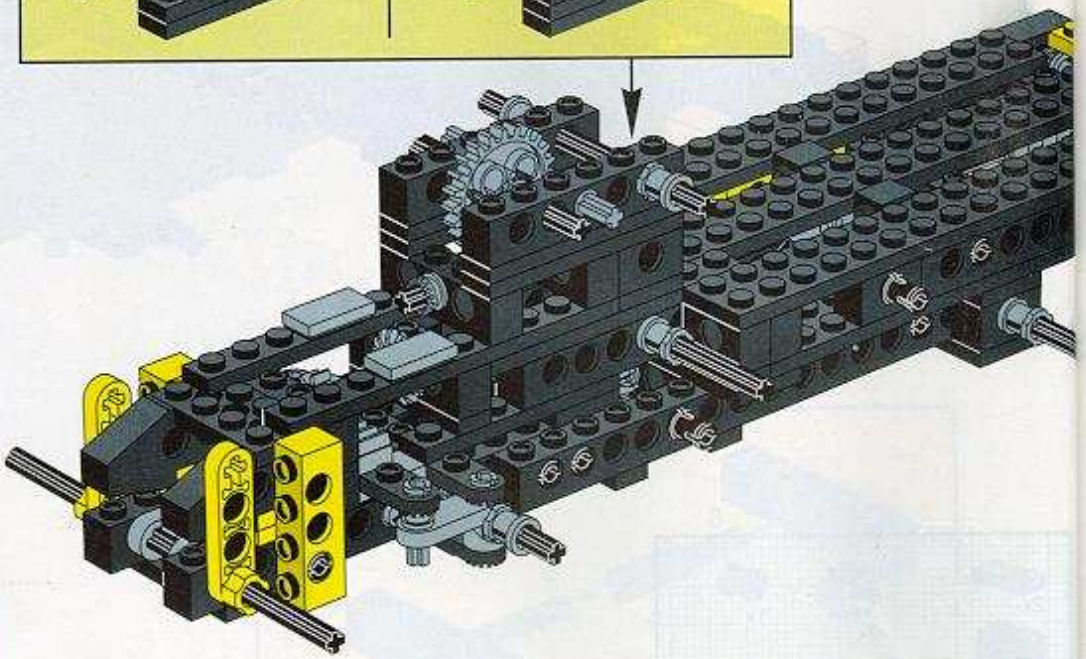

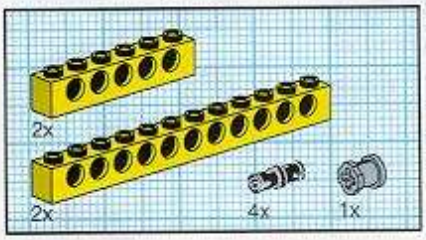

17

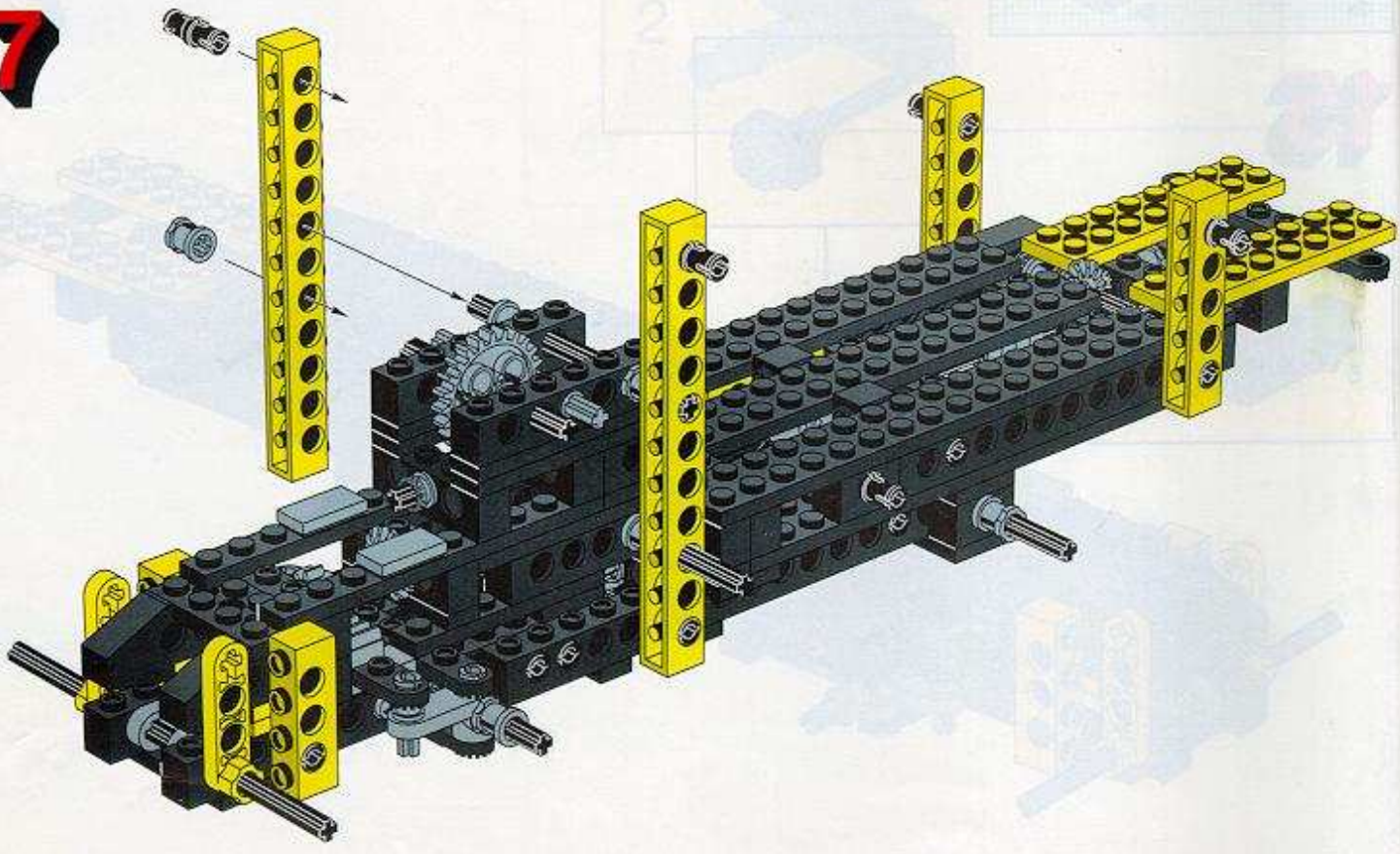

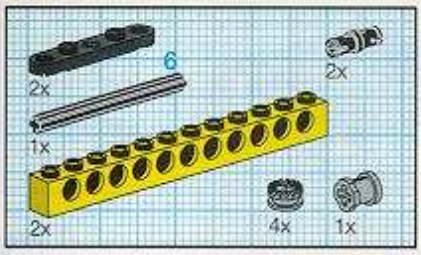

18

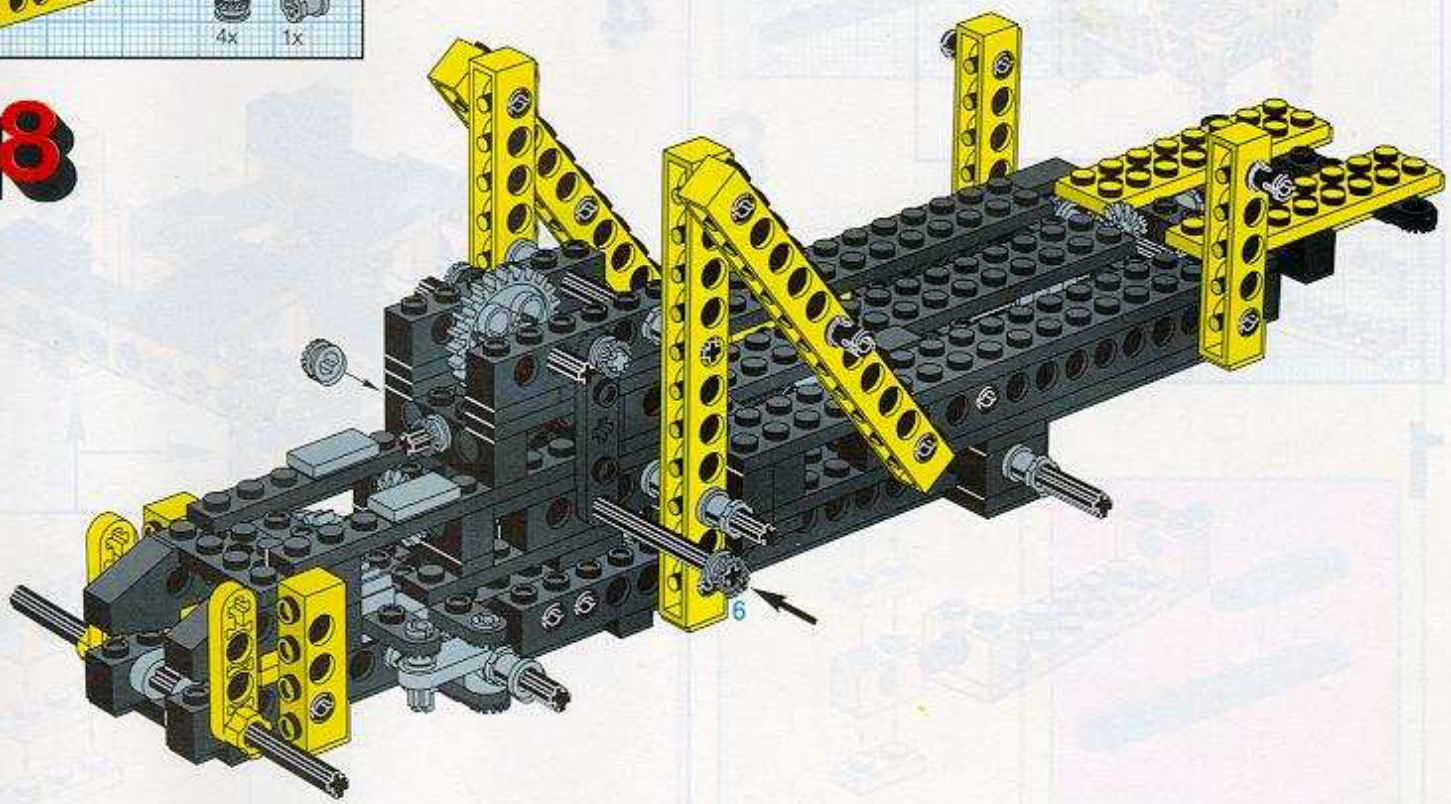

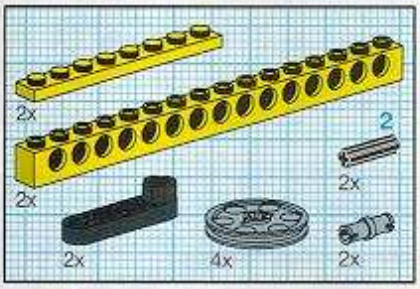

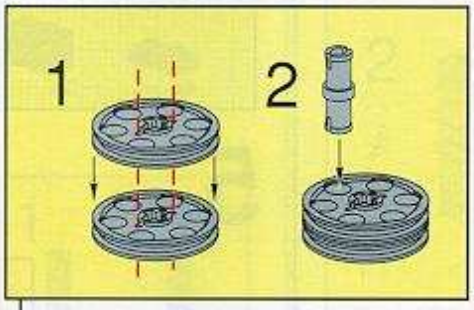

19

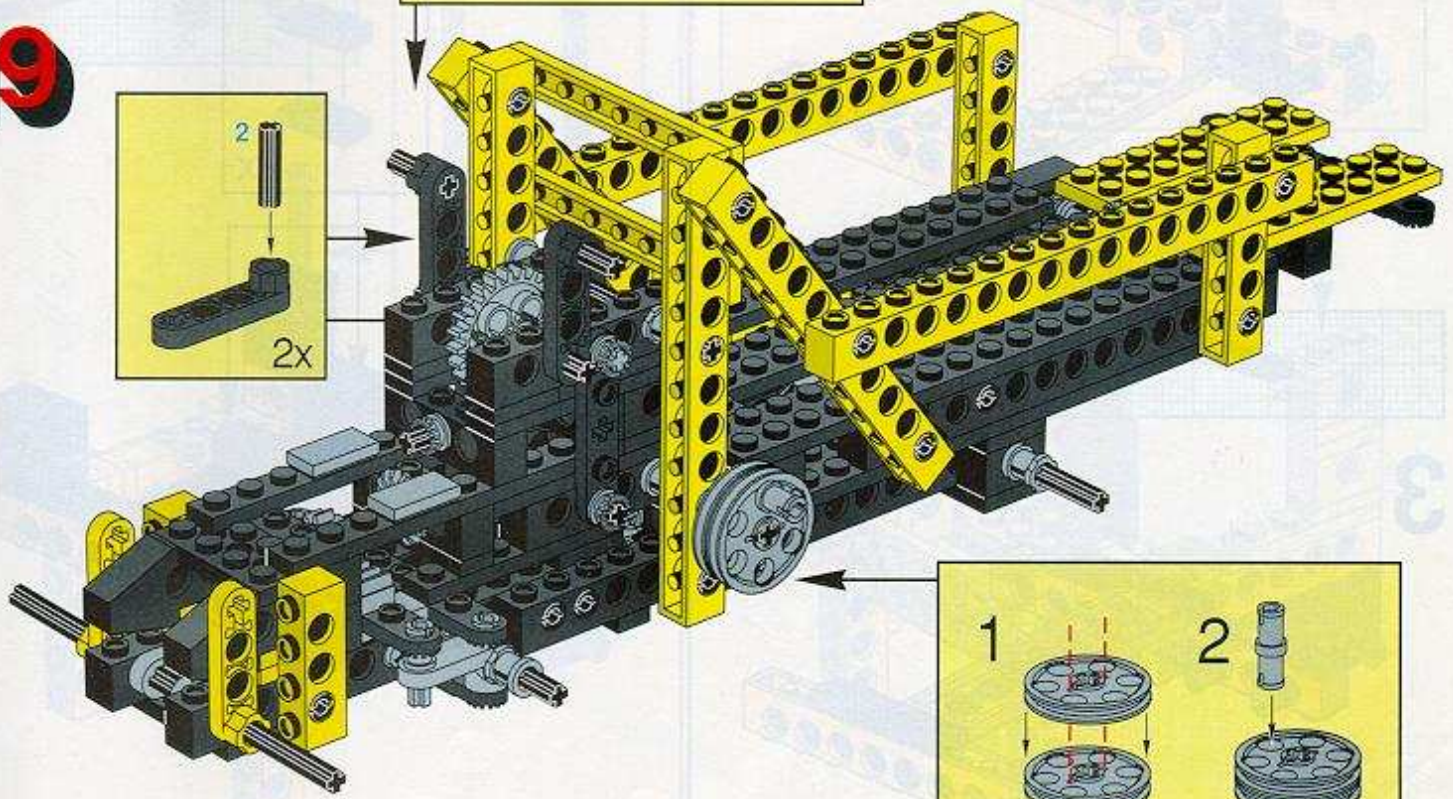

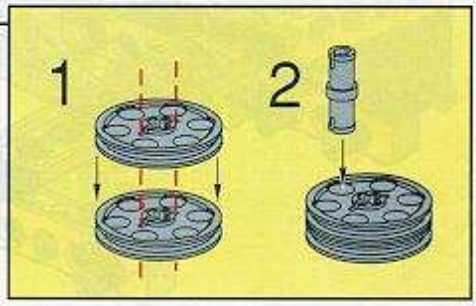

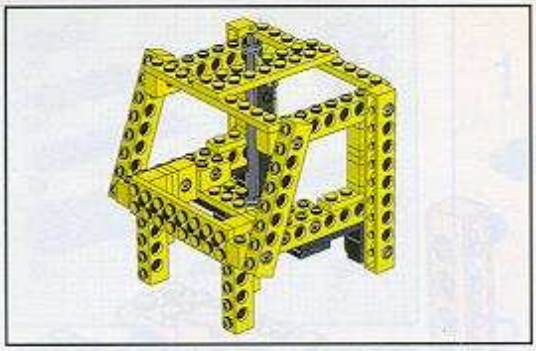

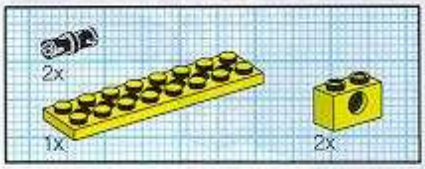

1

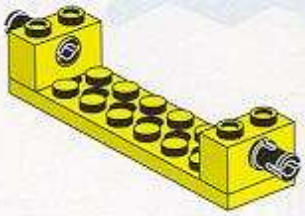

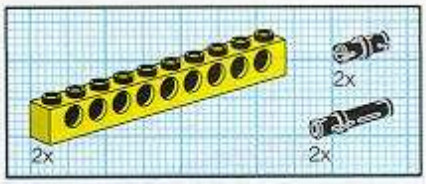

2

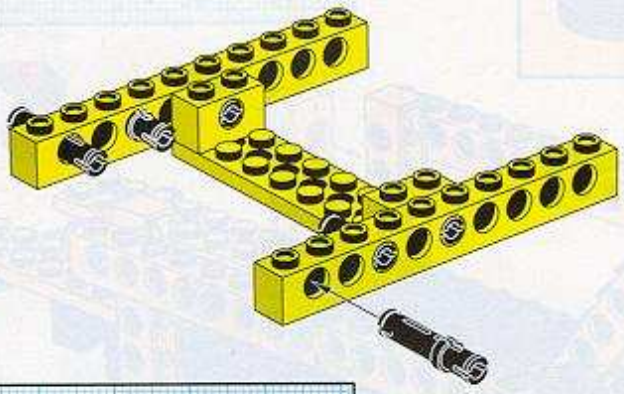

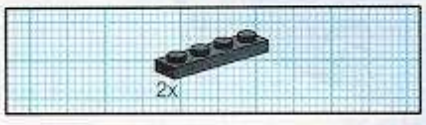

3

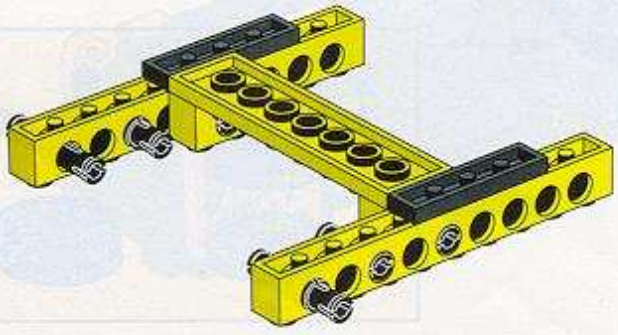

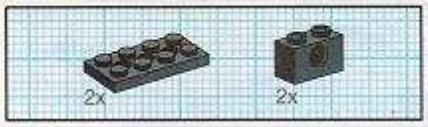

4

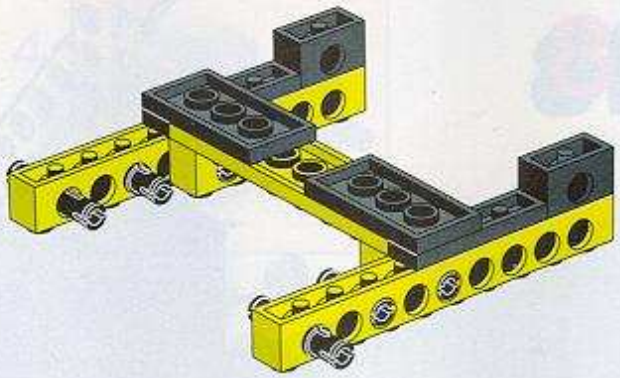

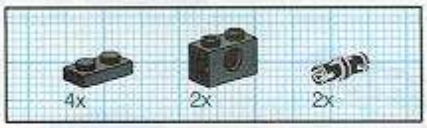

5

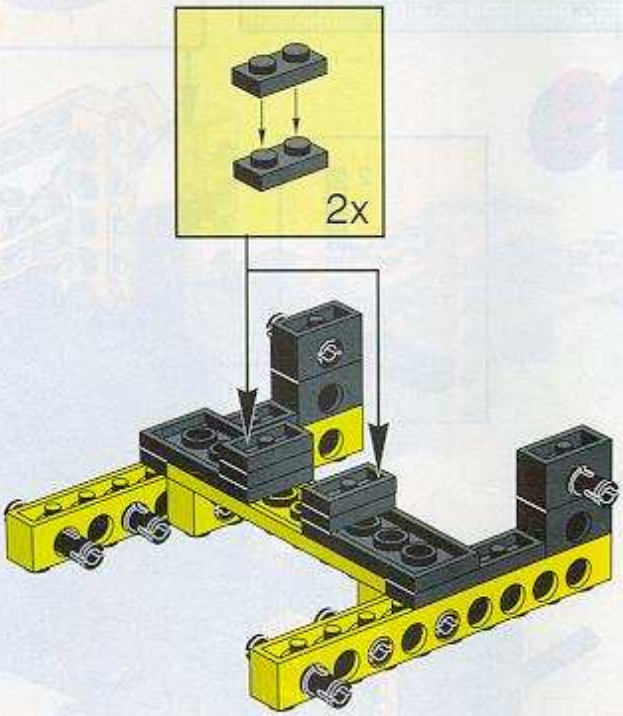

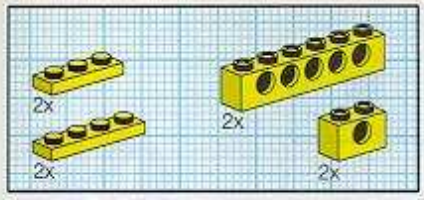

6

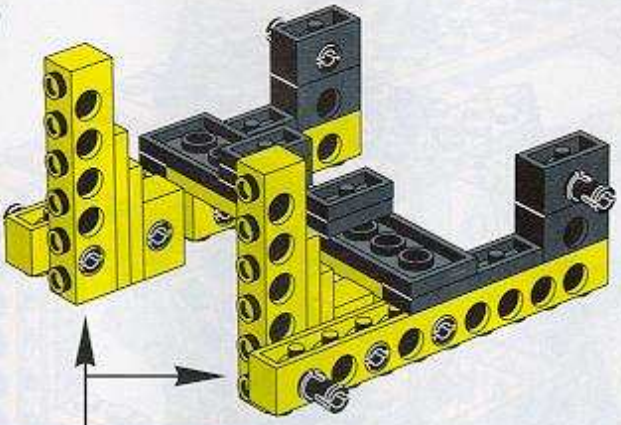

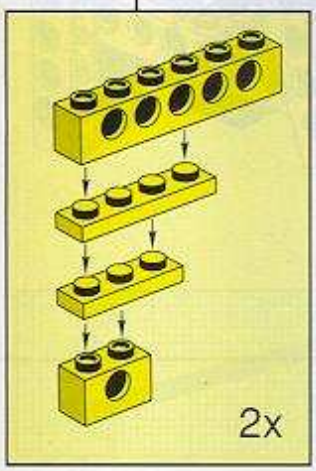

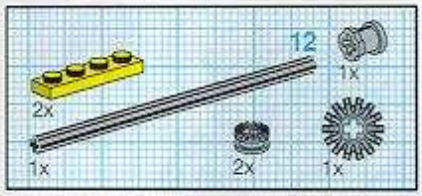

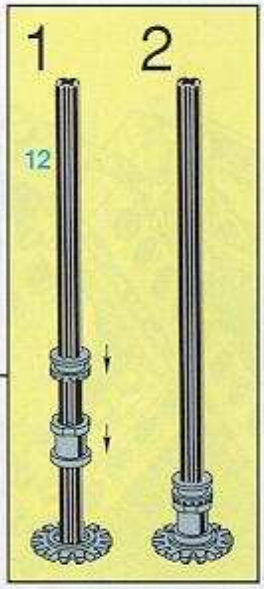

7

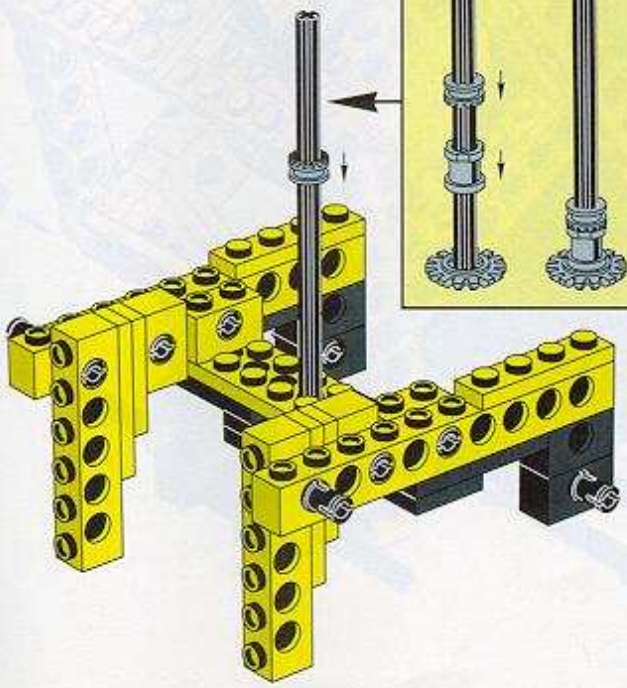

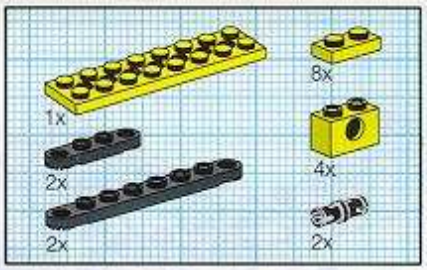

8

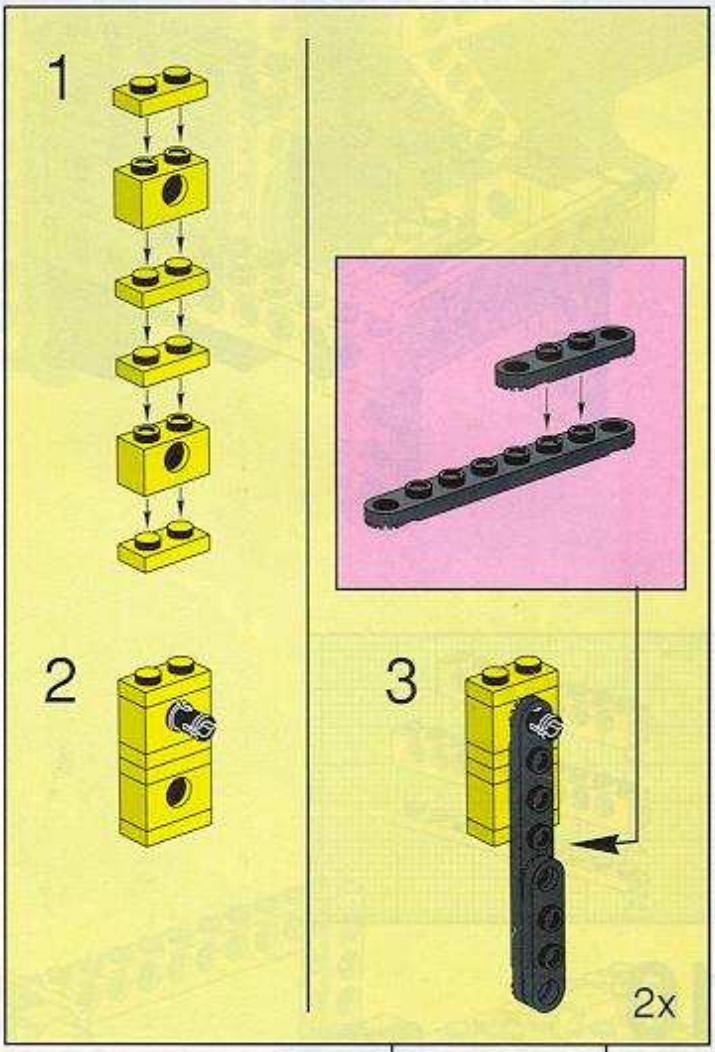

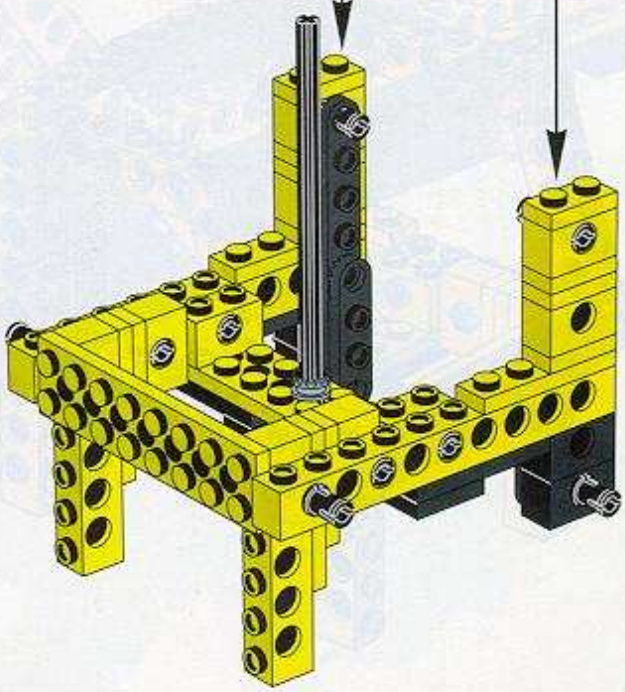

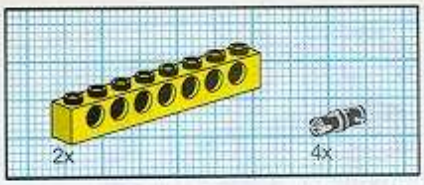

9

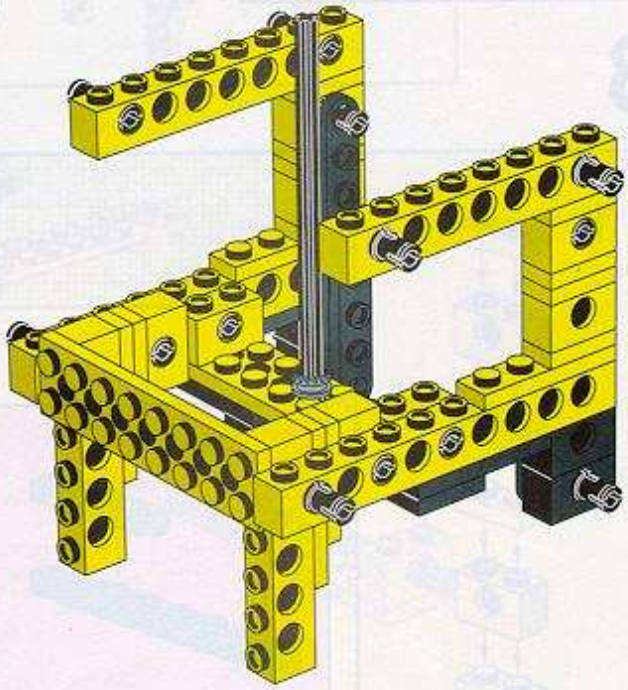

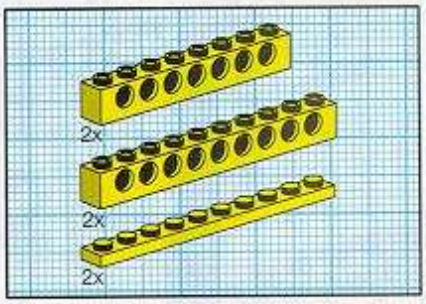

10

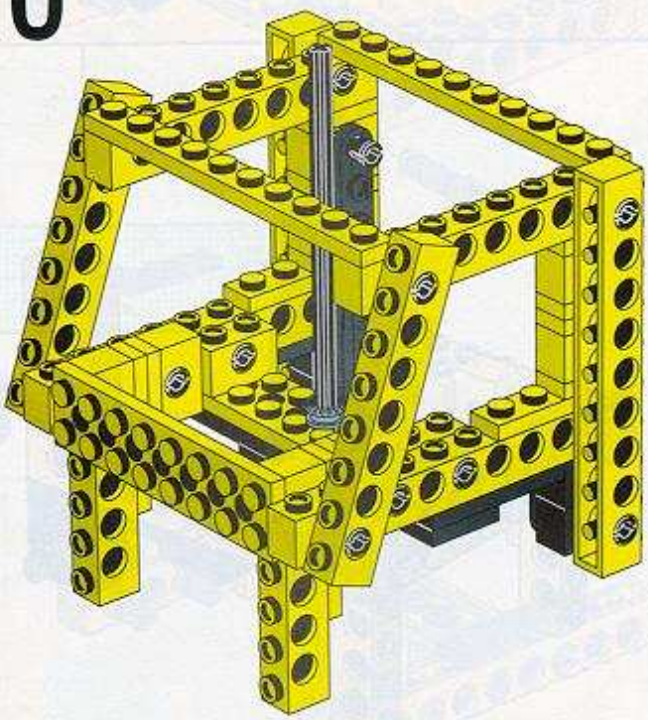

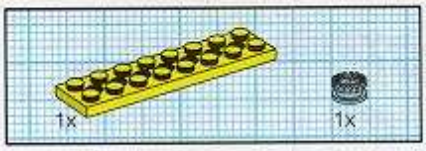

11

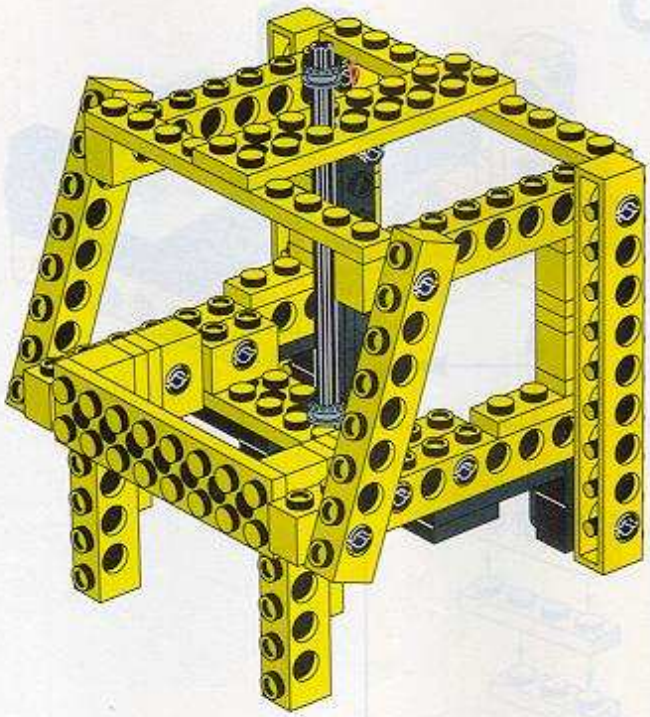

20

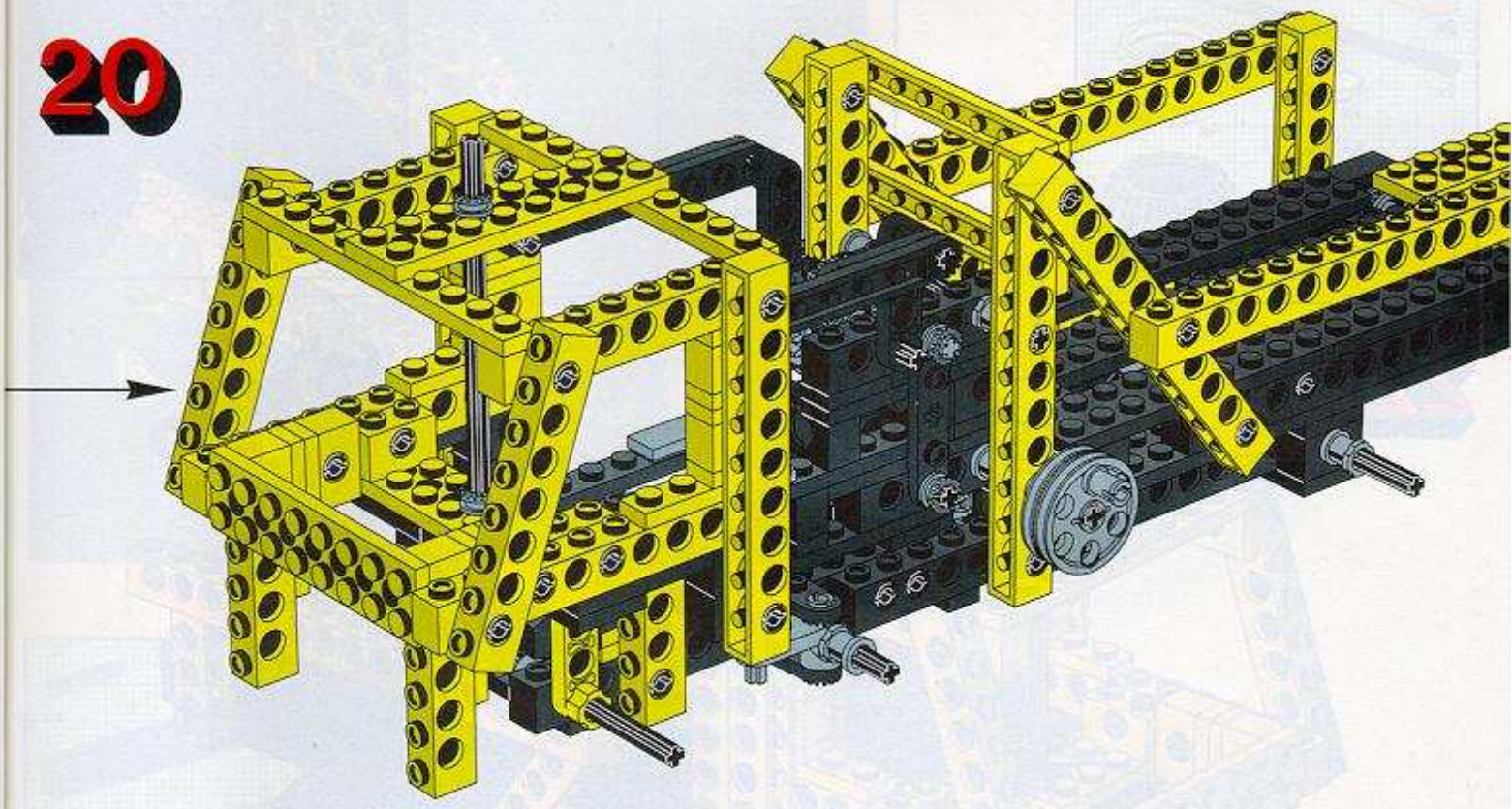

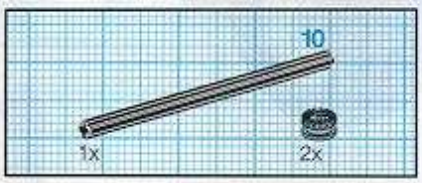

21

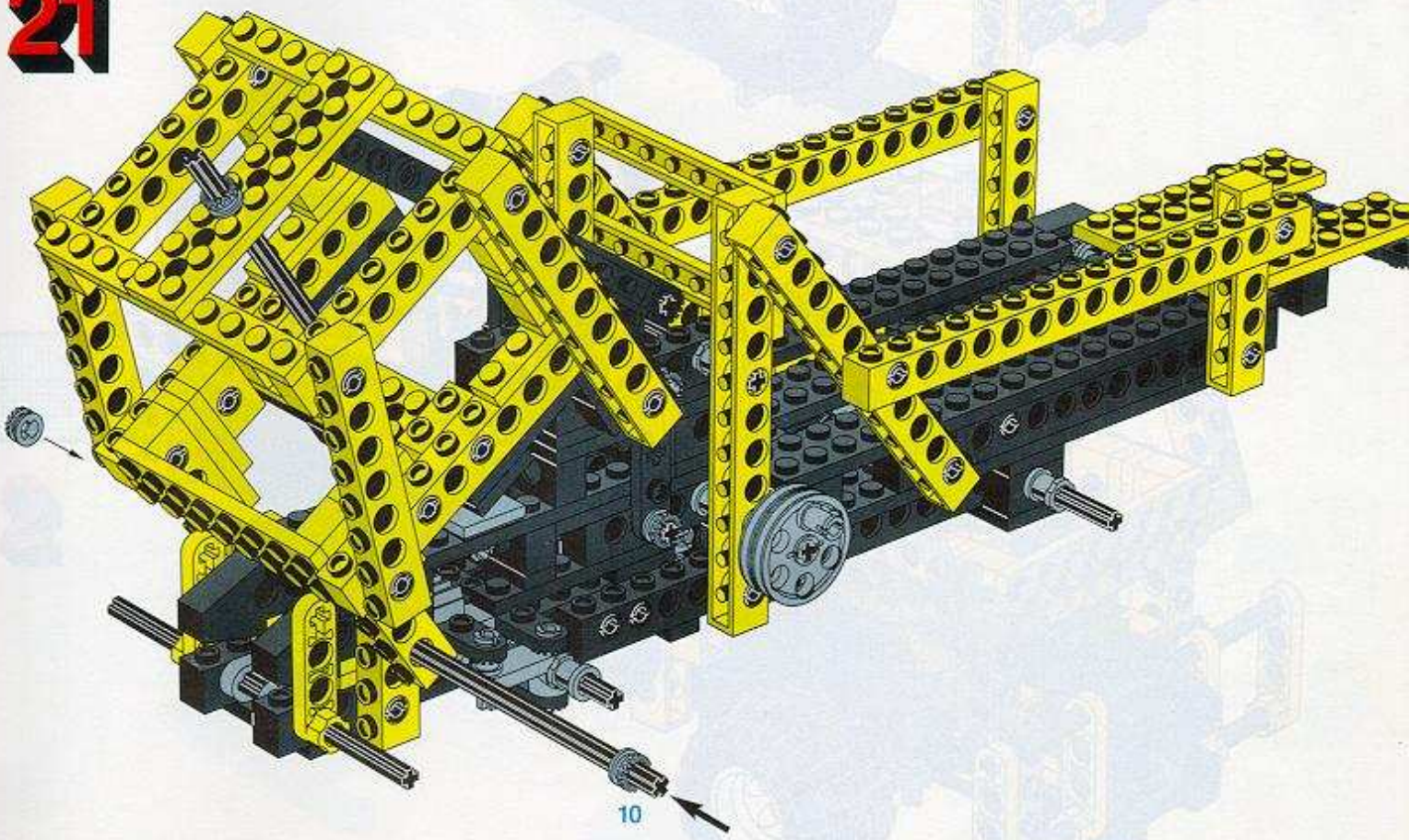

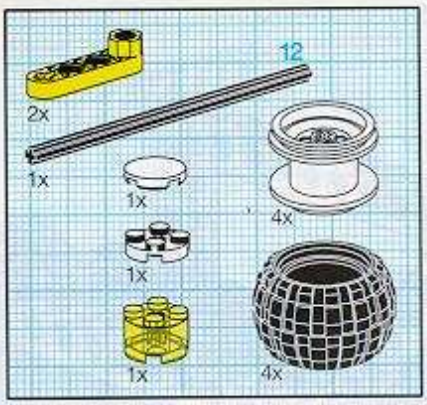

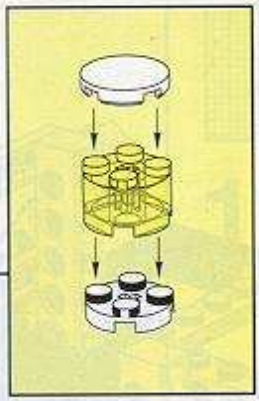

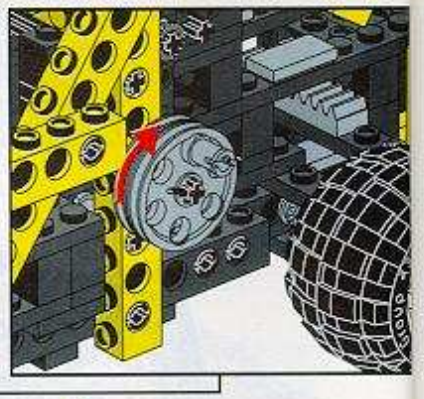

22

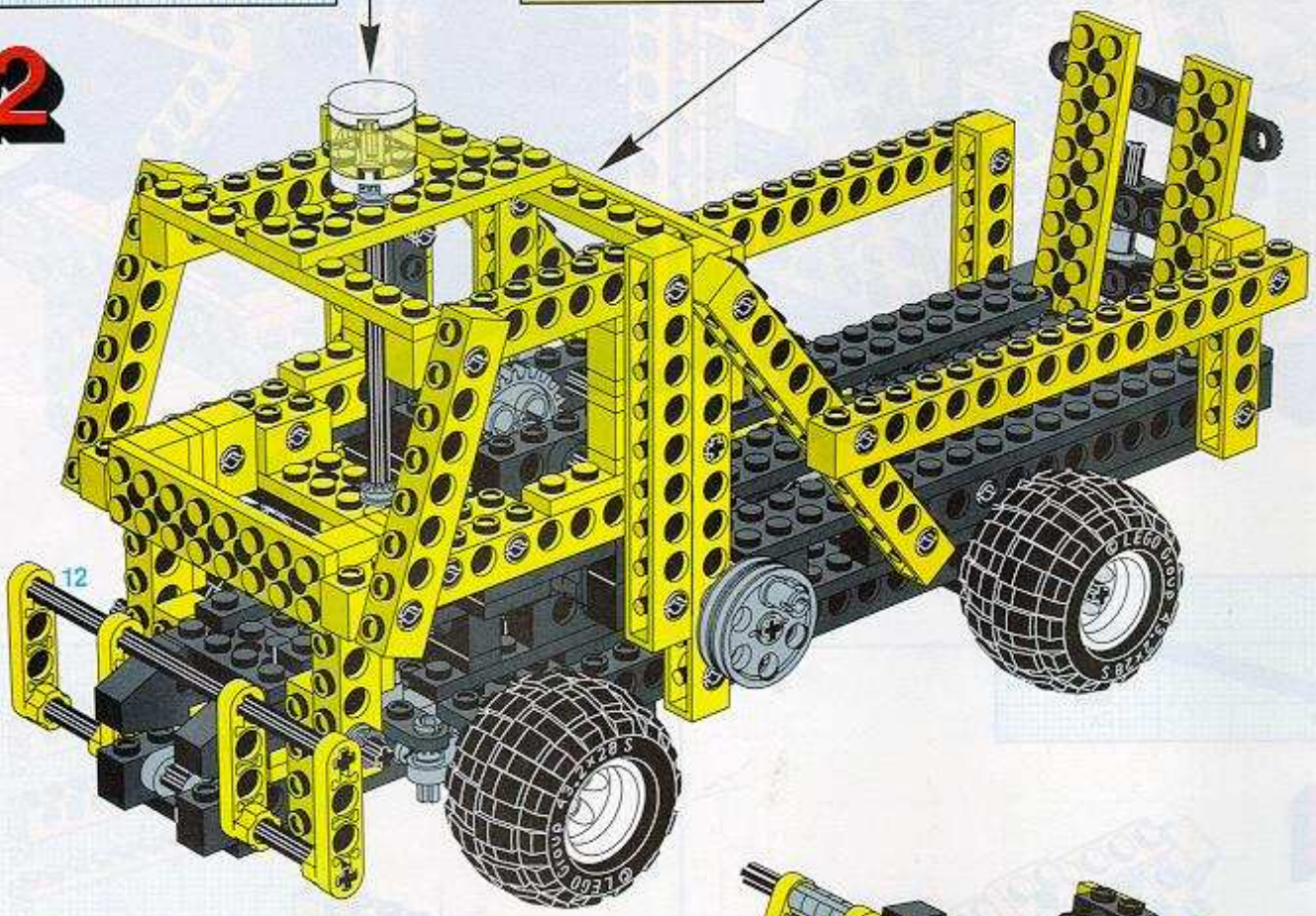

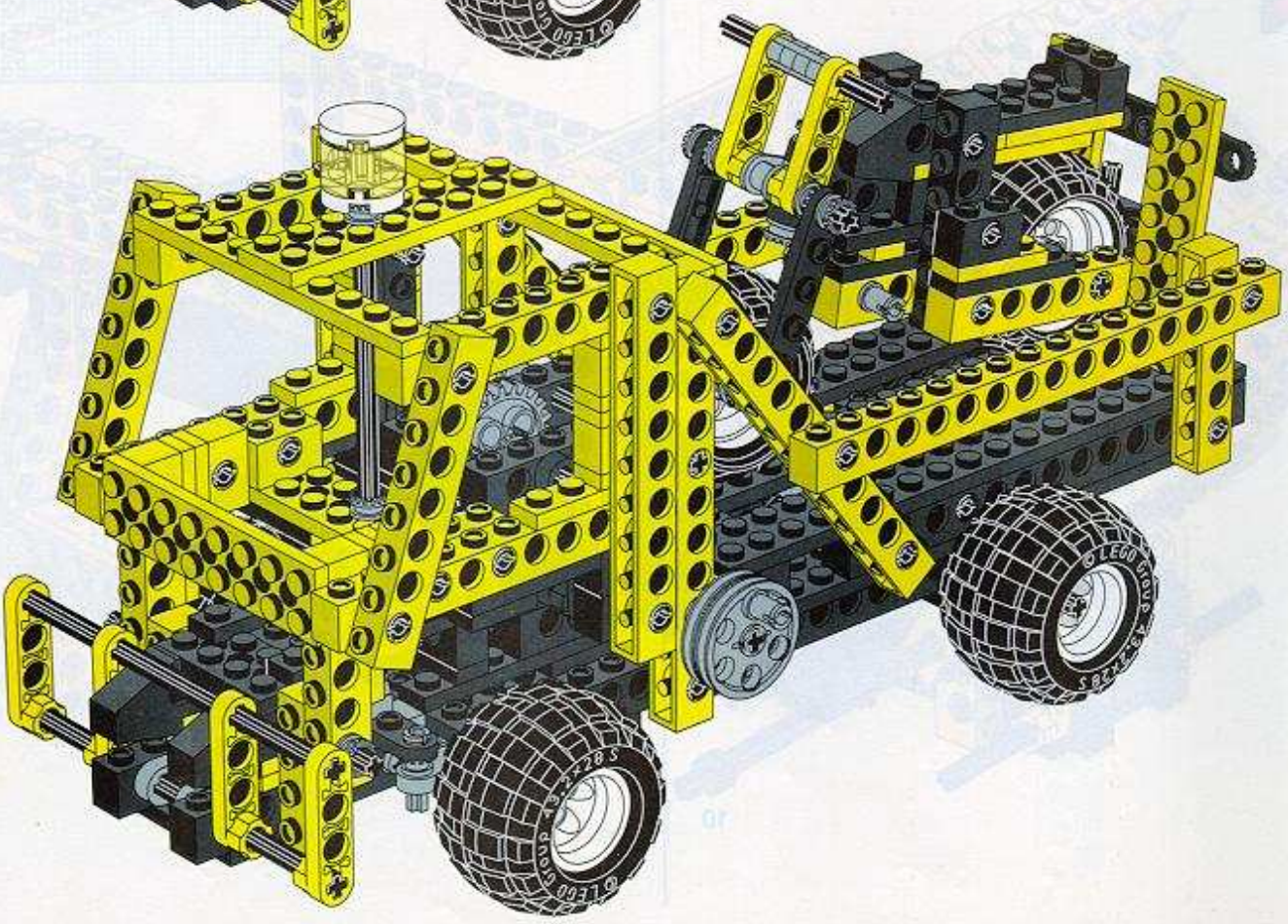

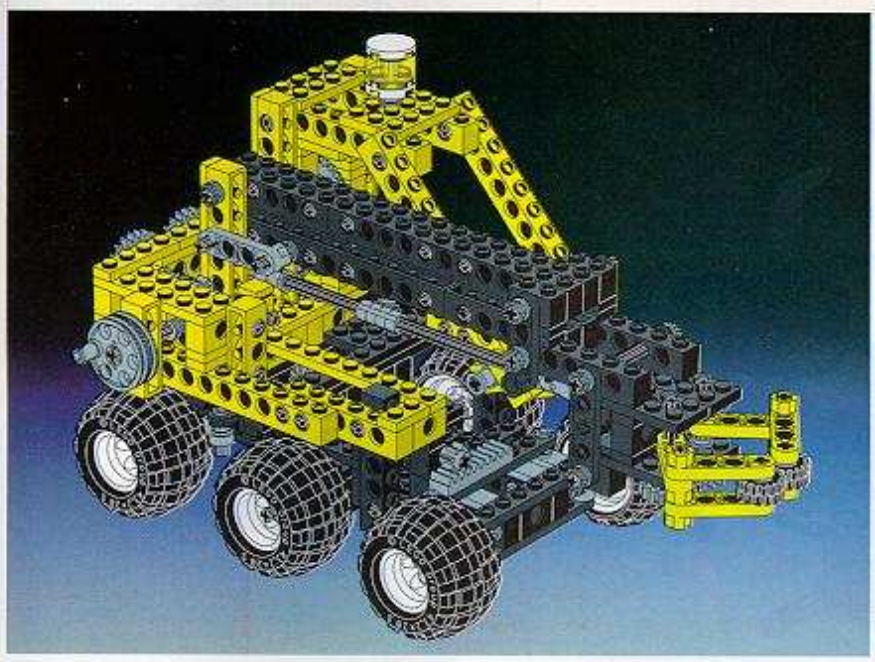

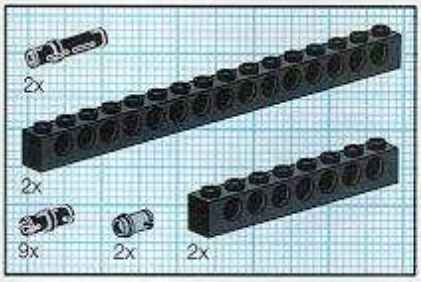

1

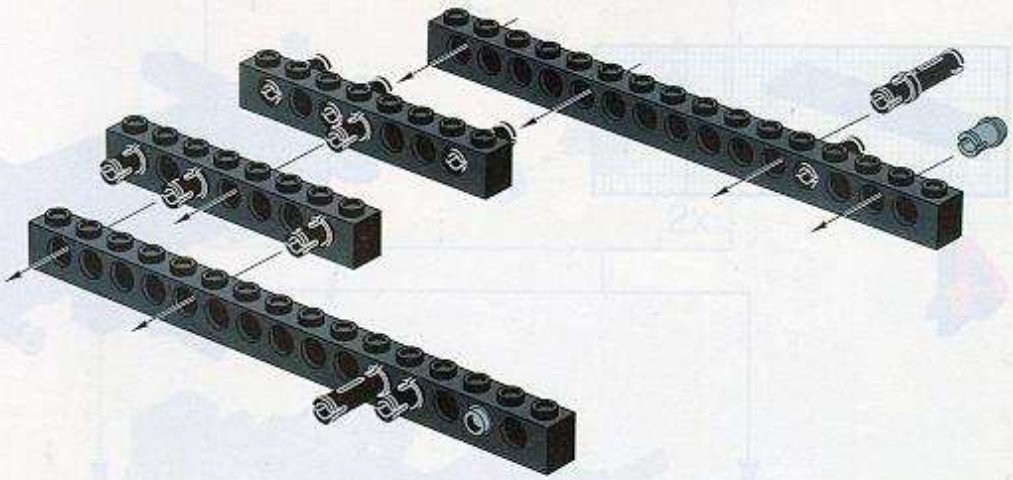

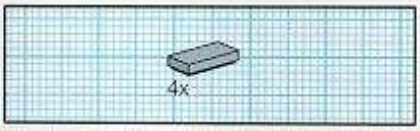

2

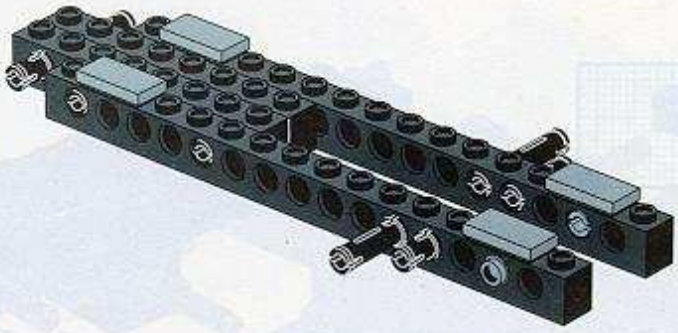

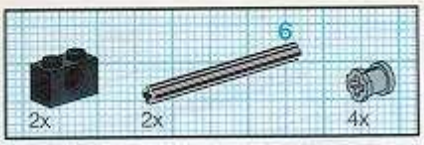

3

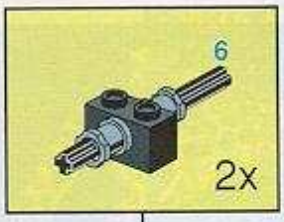

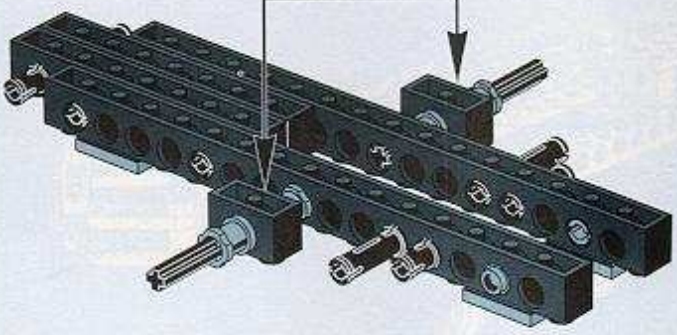

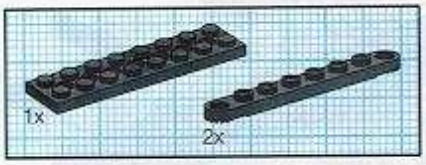

4

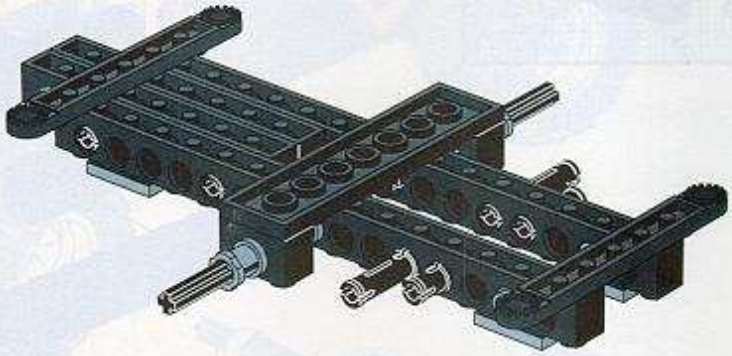

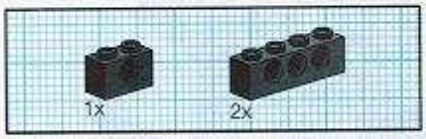

5

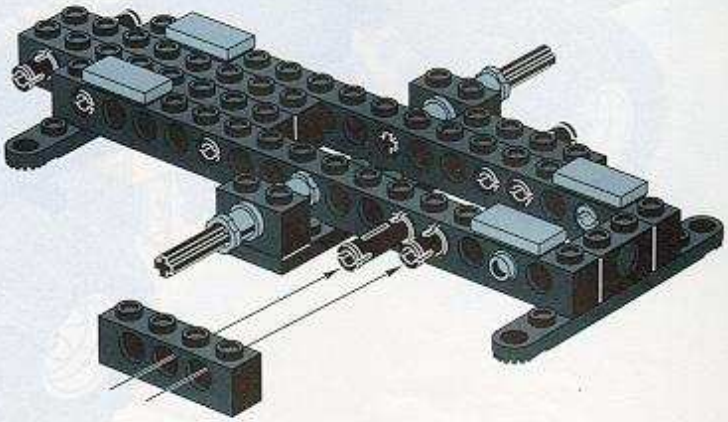

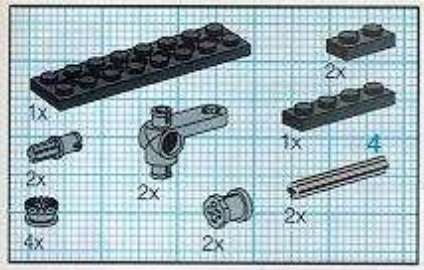

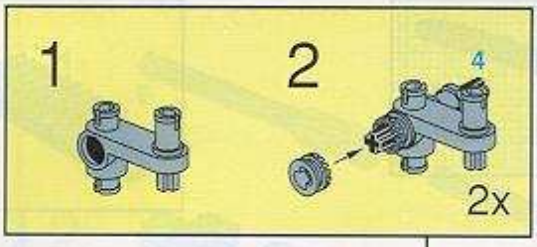

6

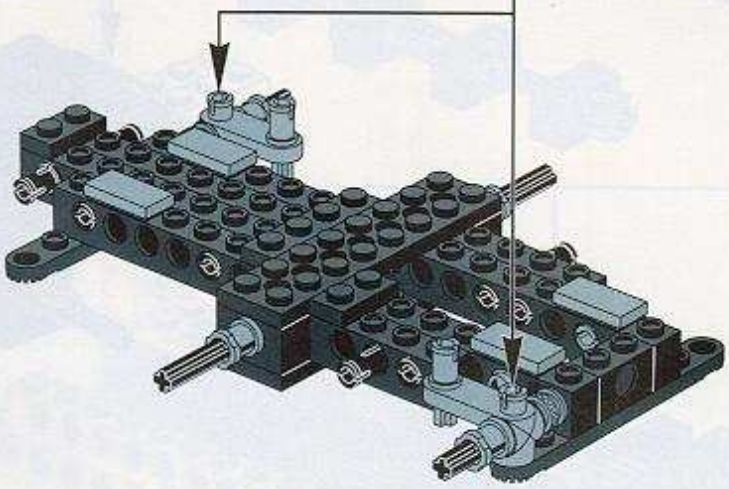

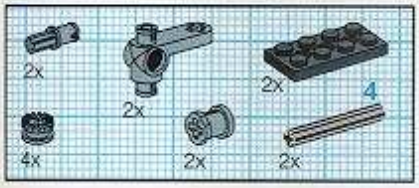

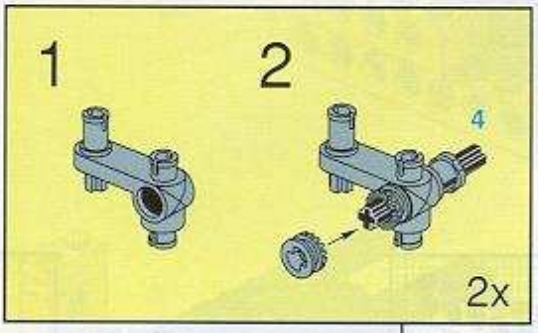

7

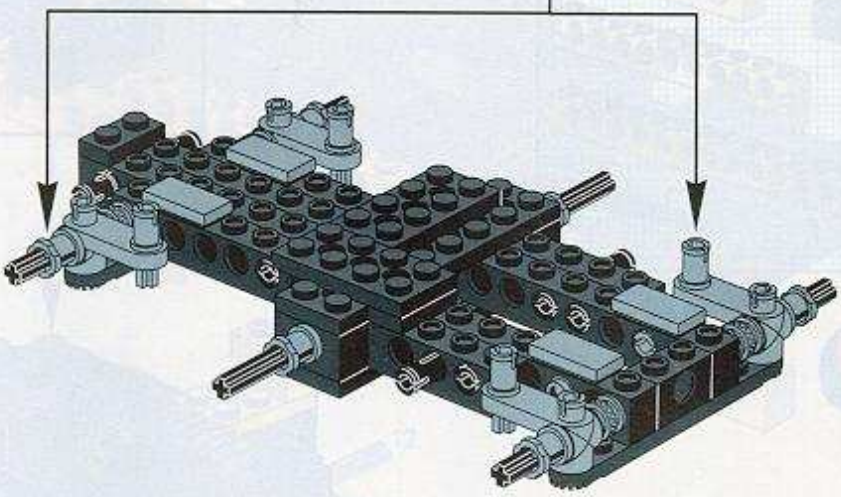

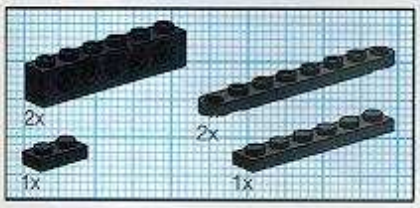

8

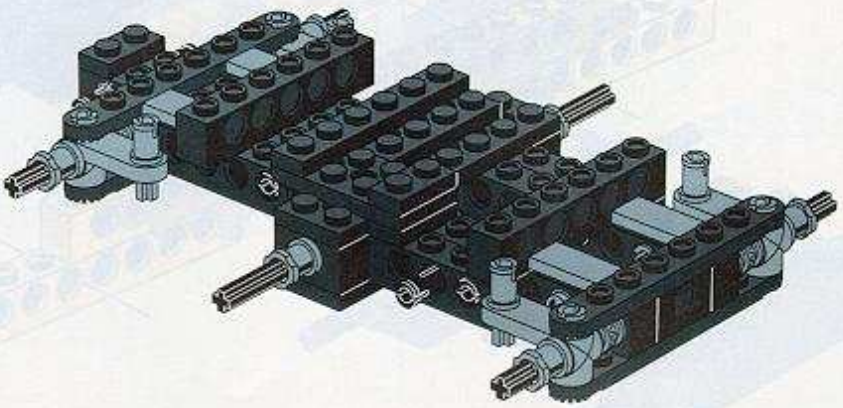

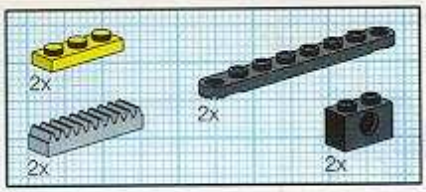

9

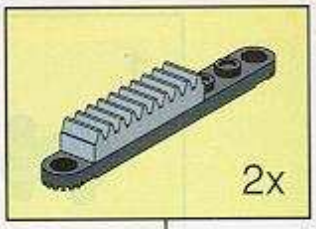

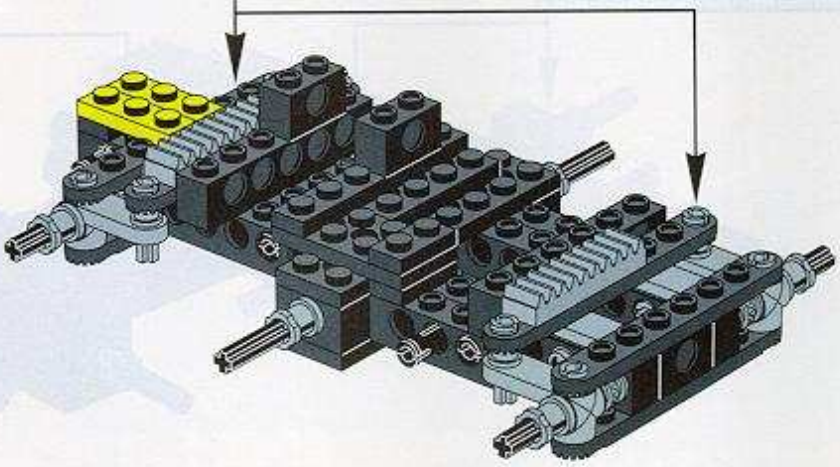

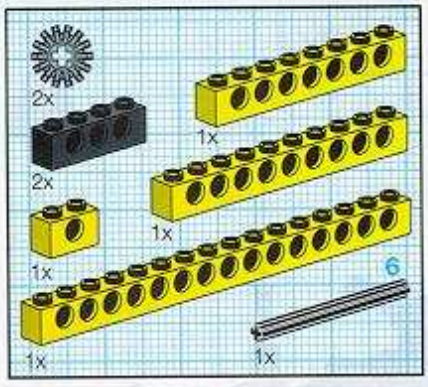

10

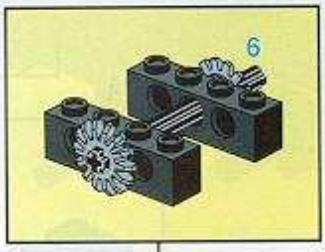

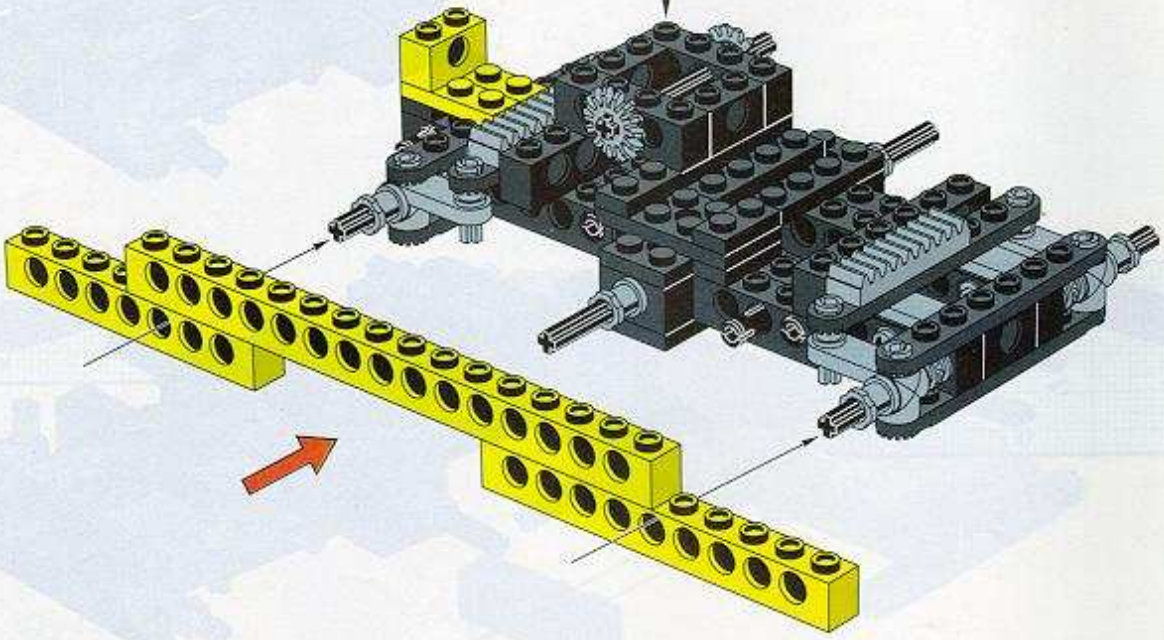

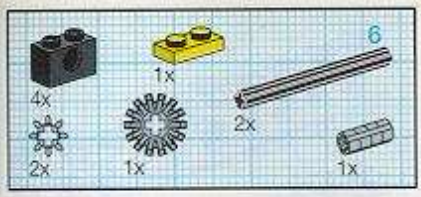

11

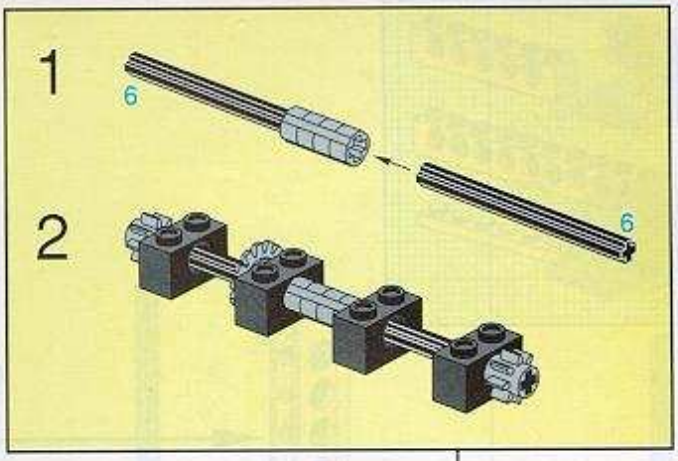

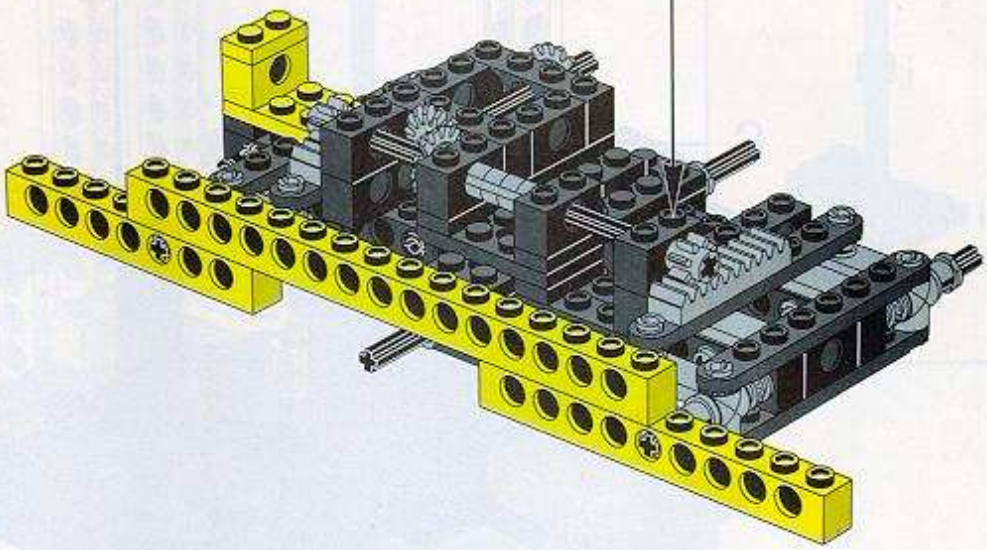

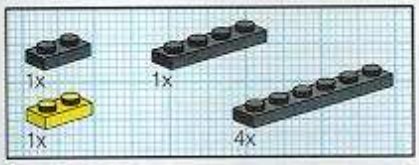

12

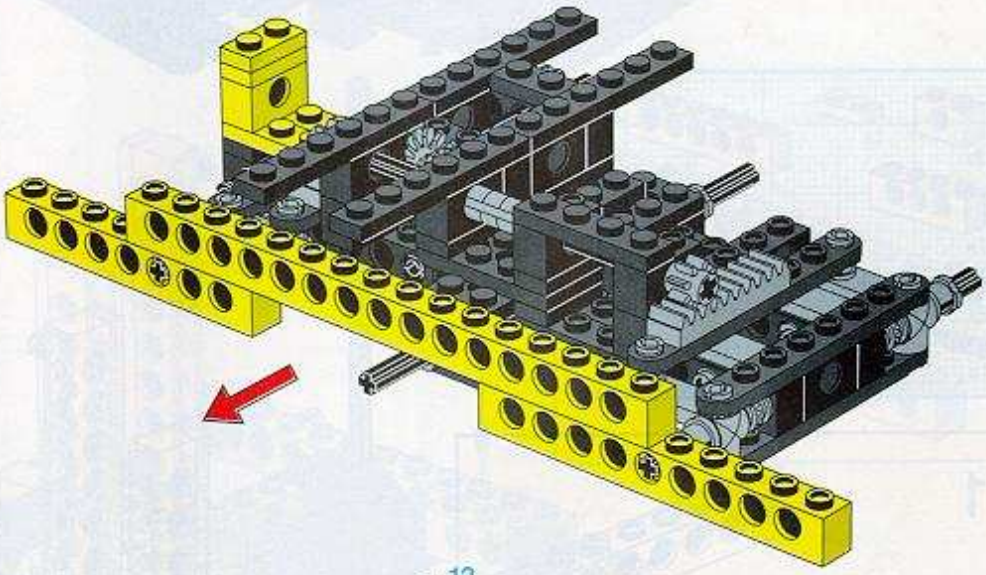

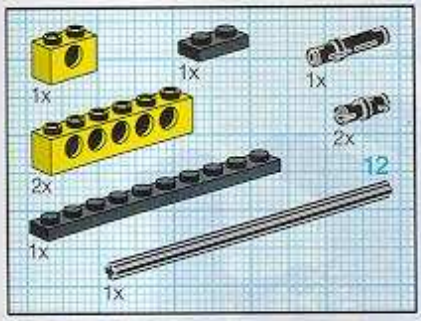

13

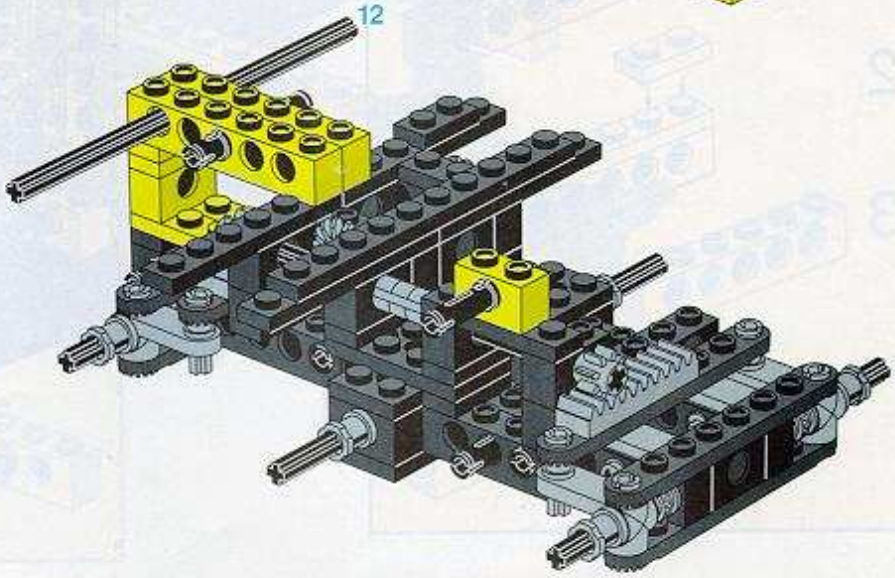

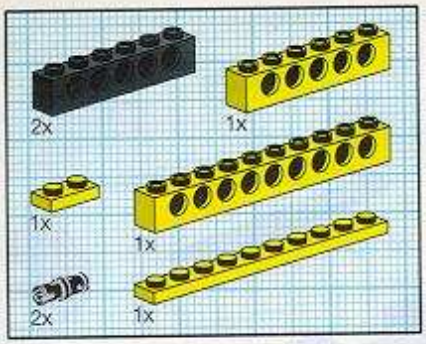

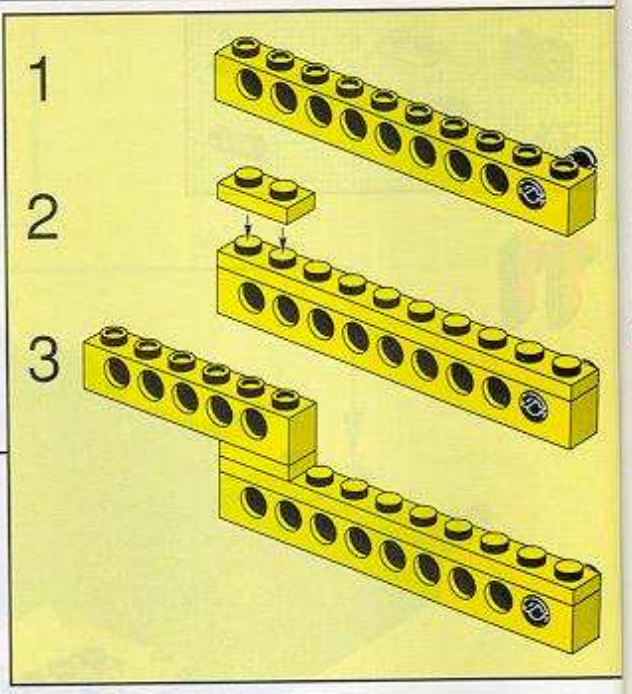

14

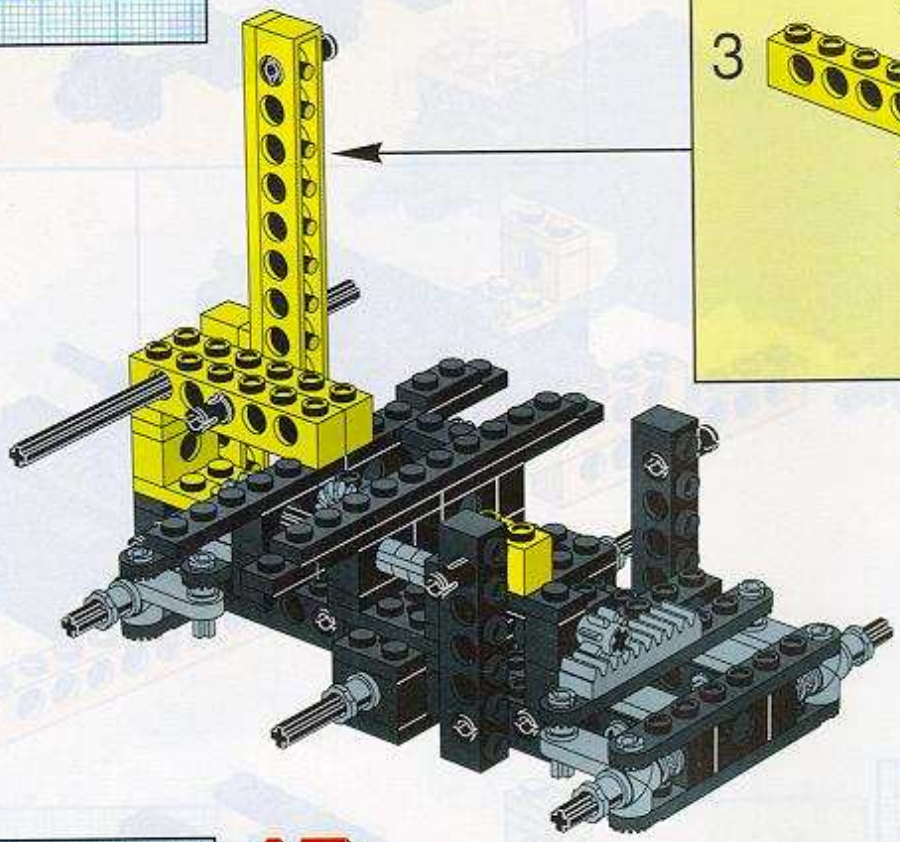

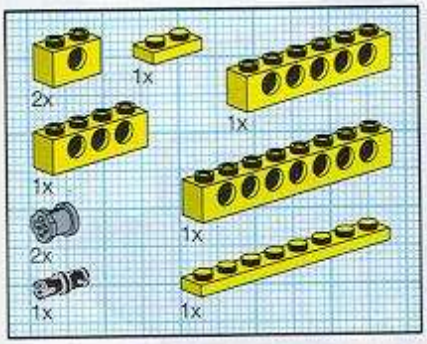

15

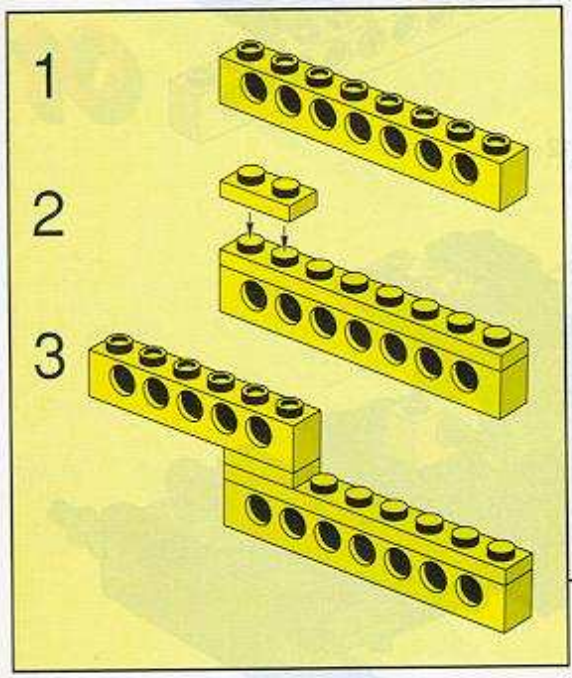

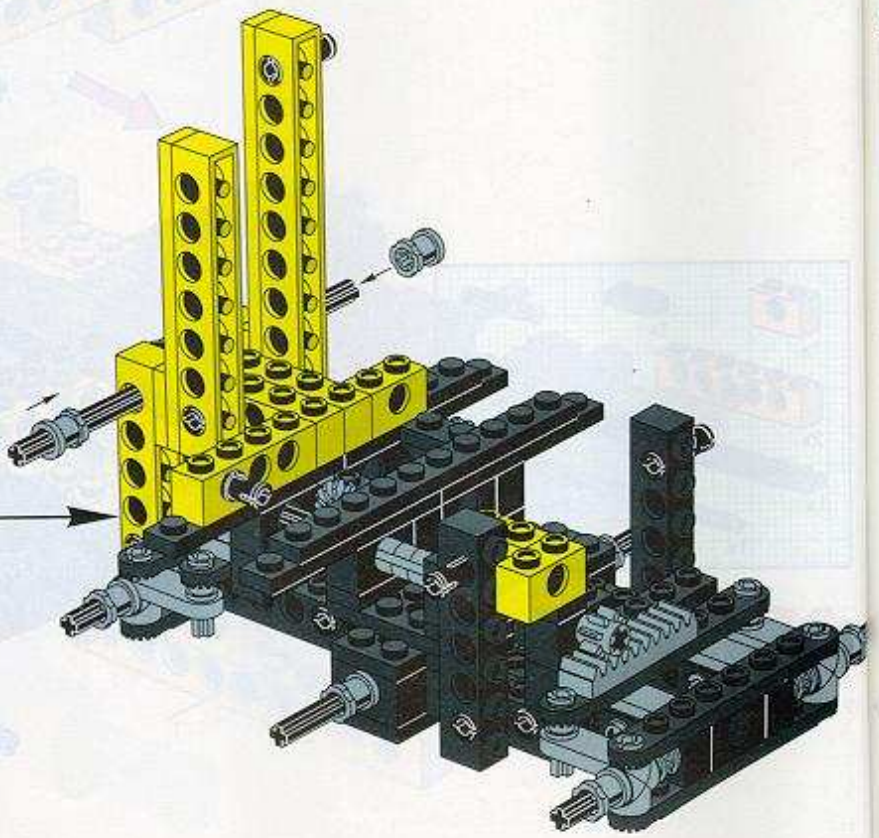

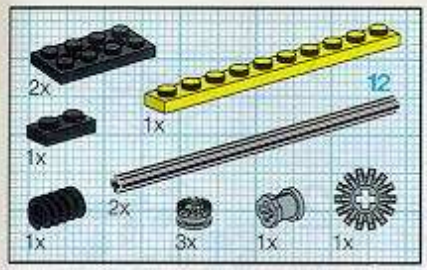

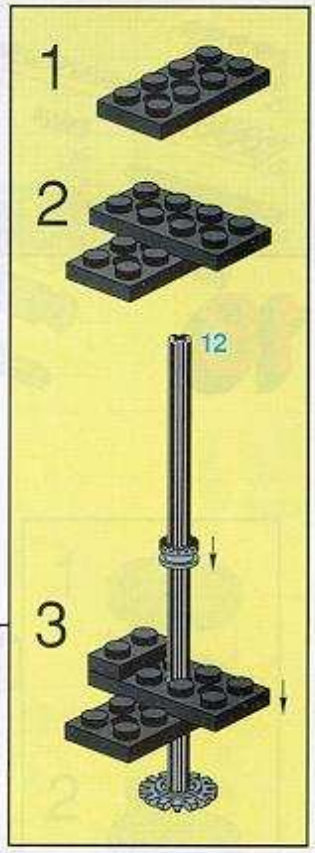

16

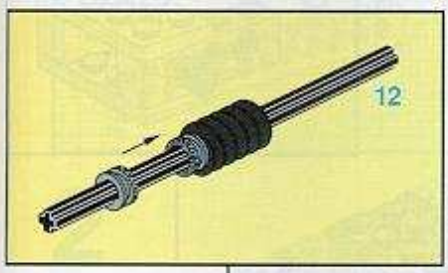

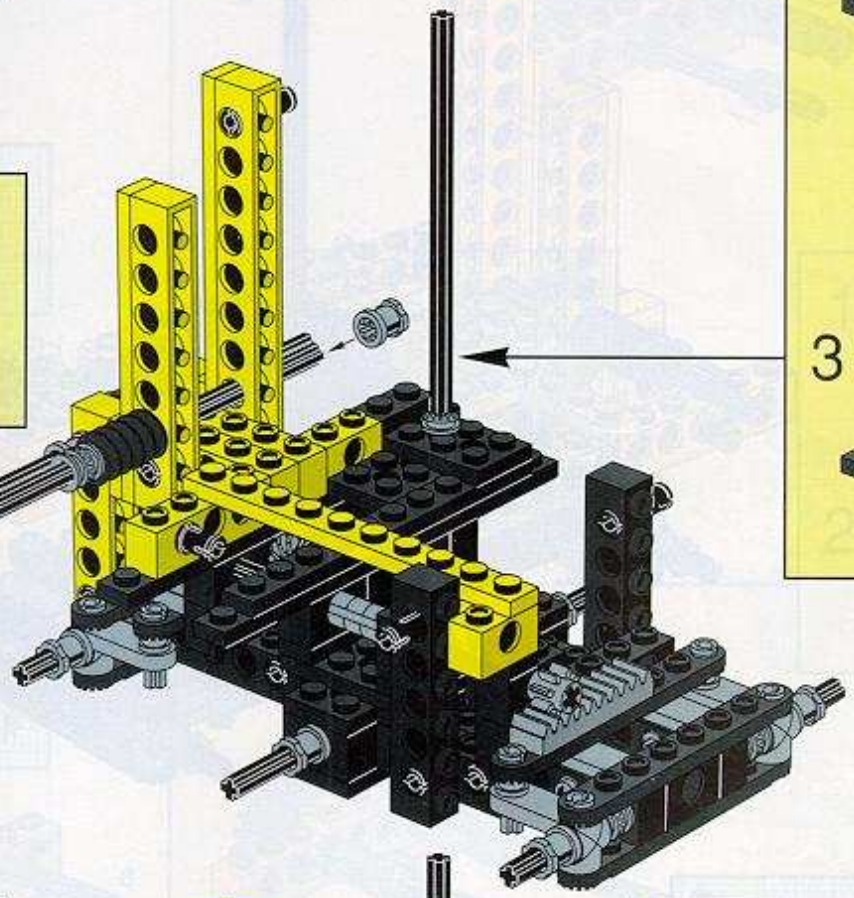

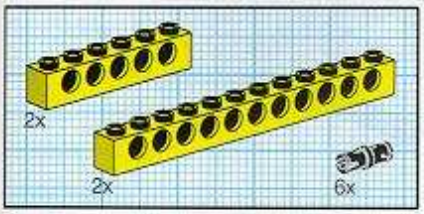

17

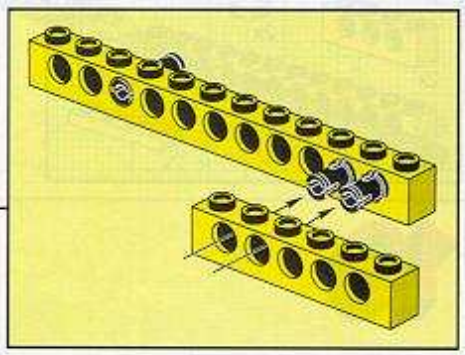

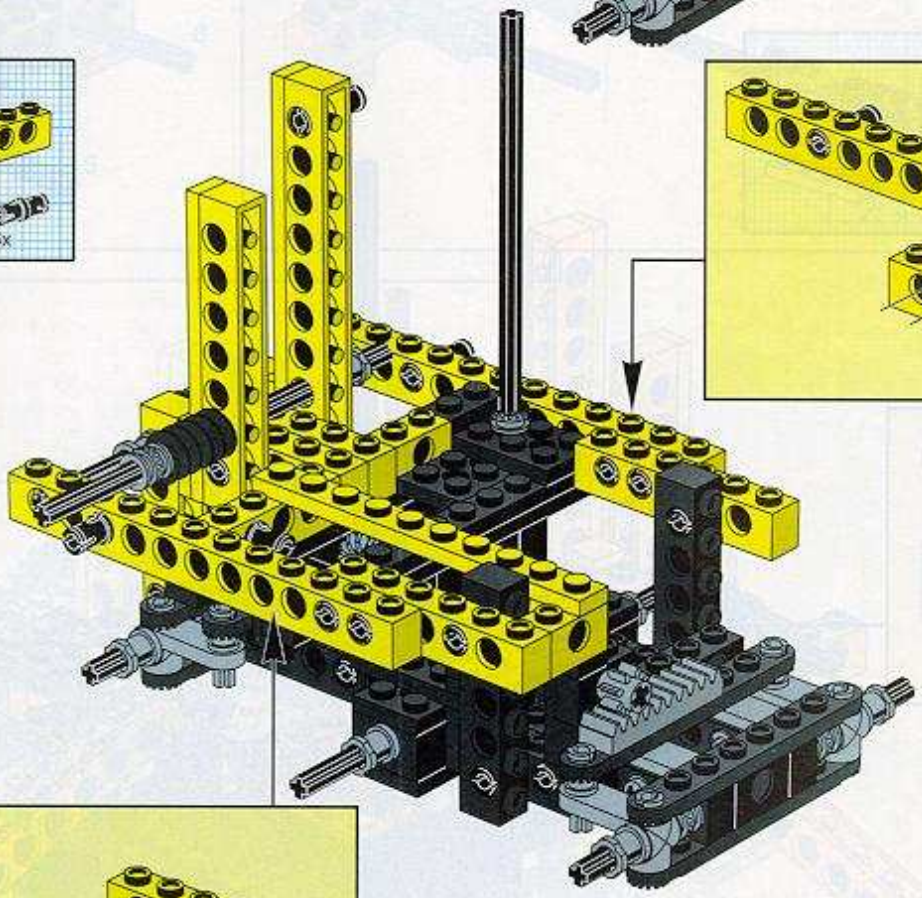

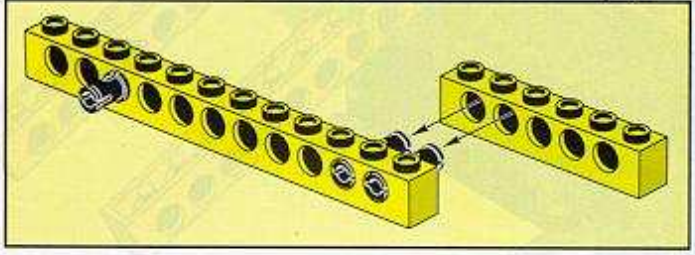

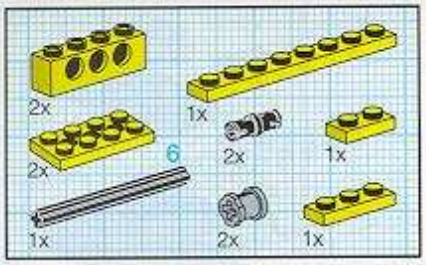

18

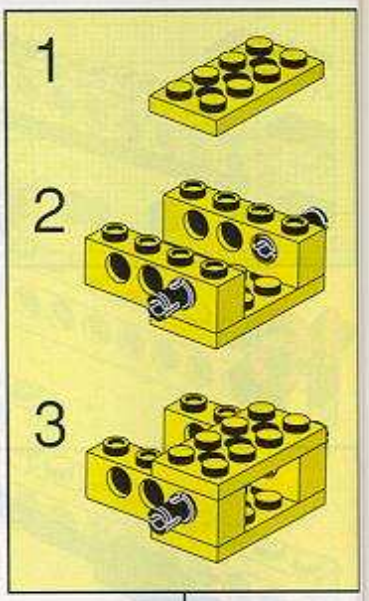

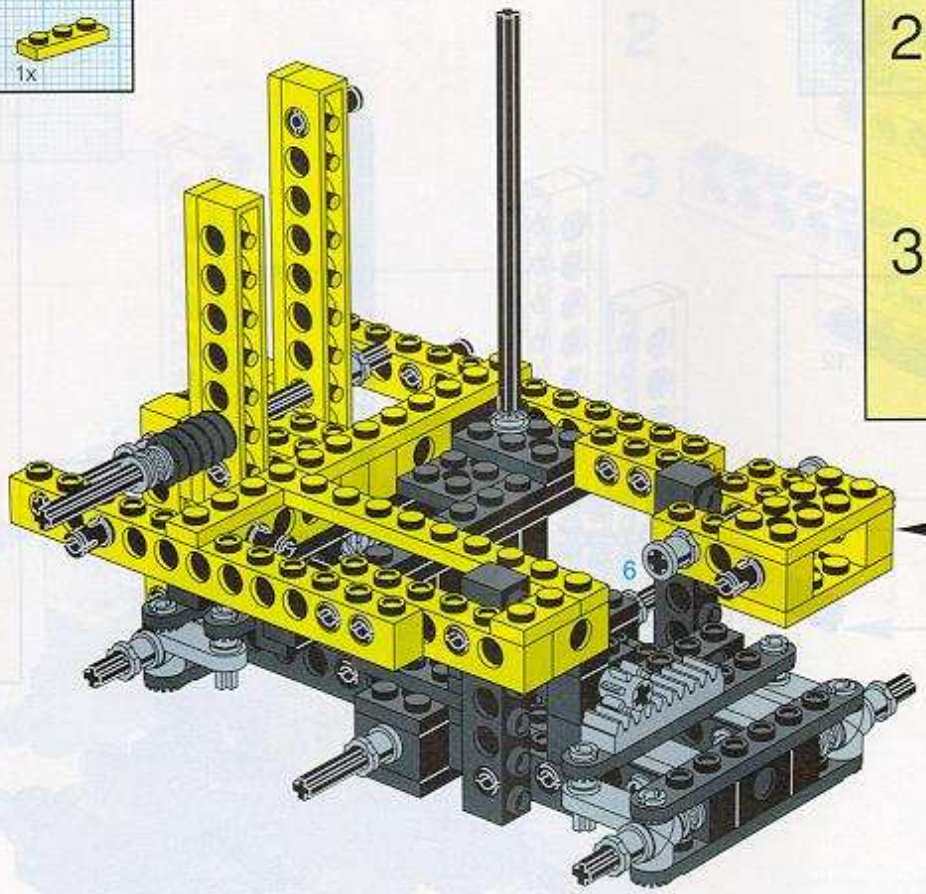

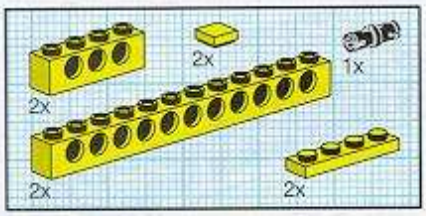

19

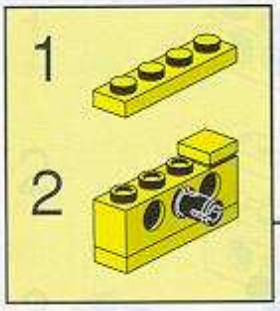

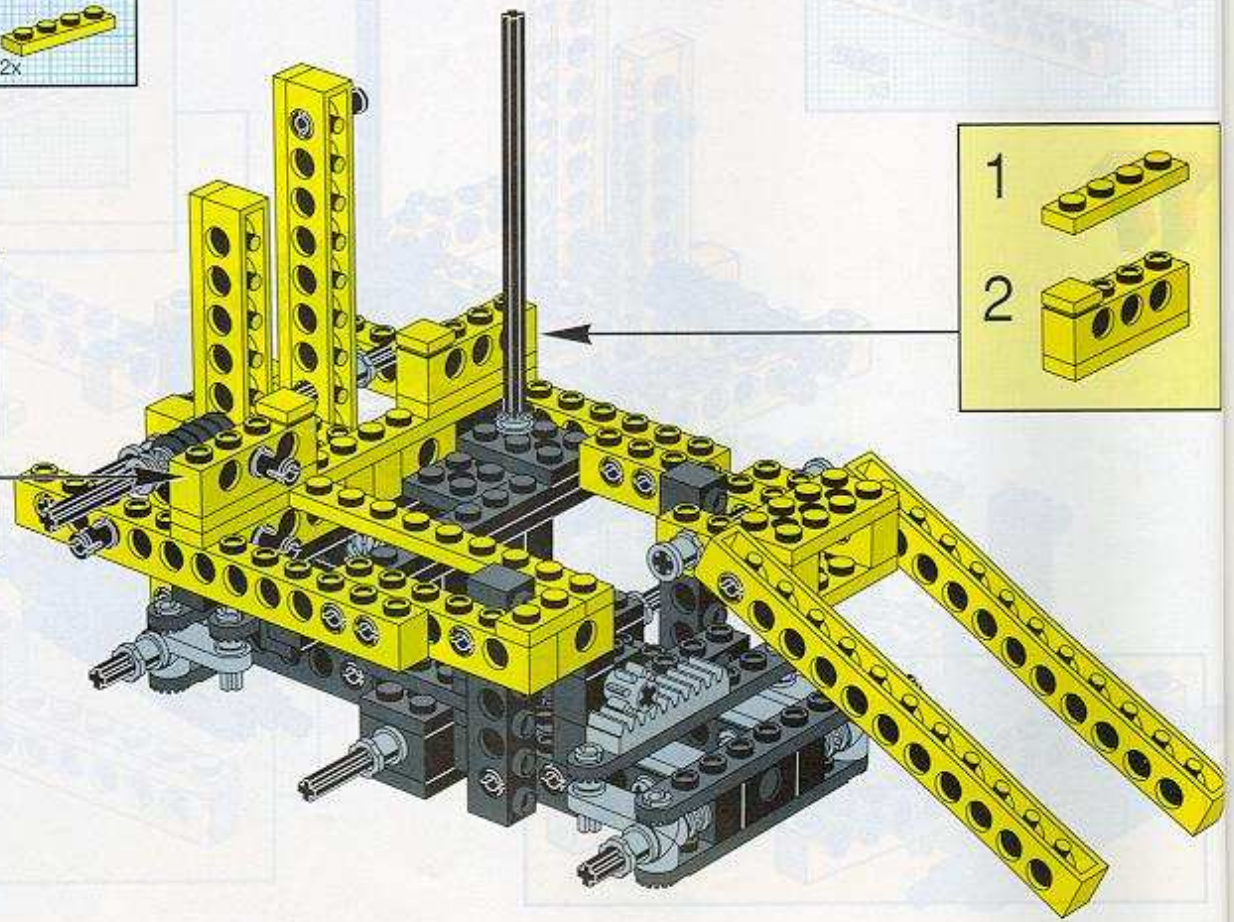

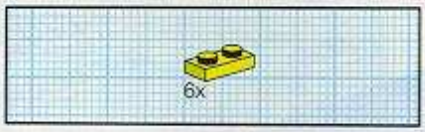

1

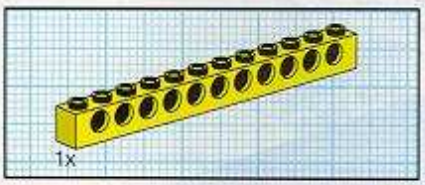

2

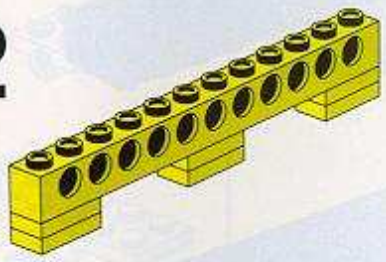

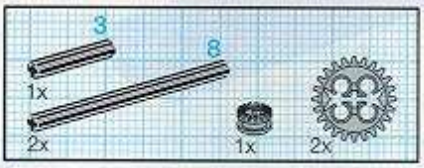

3

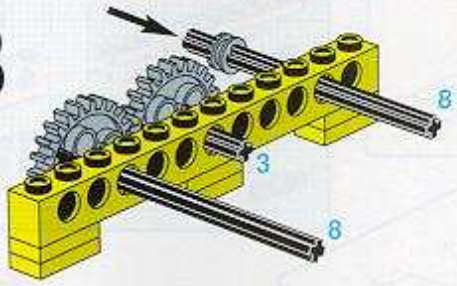

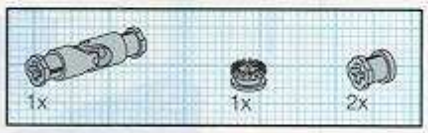

4

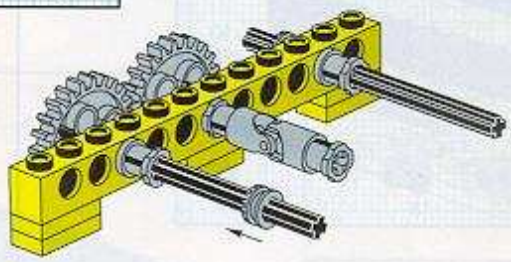

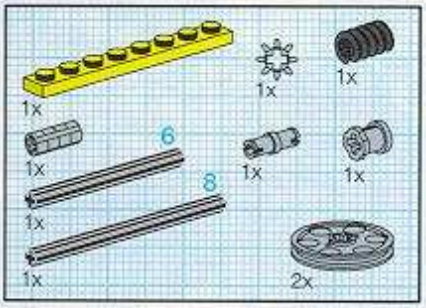

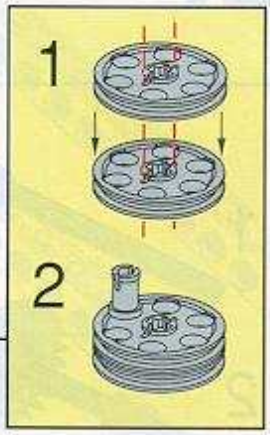

5

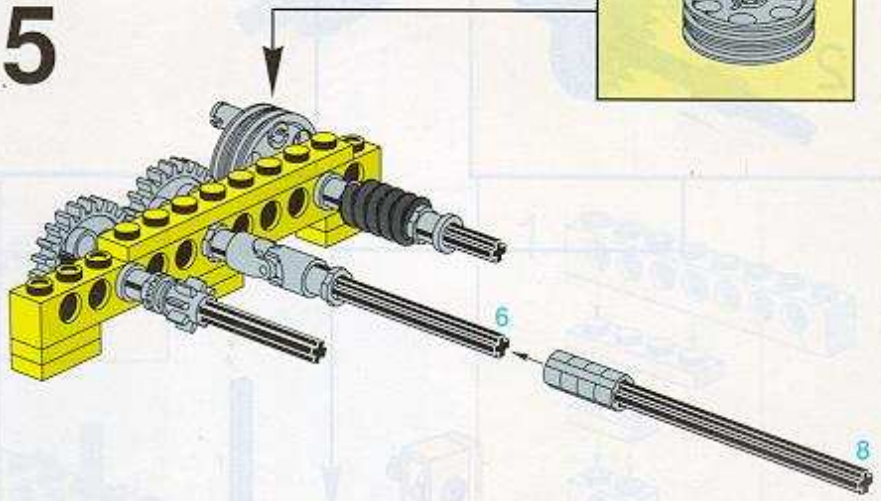

20

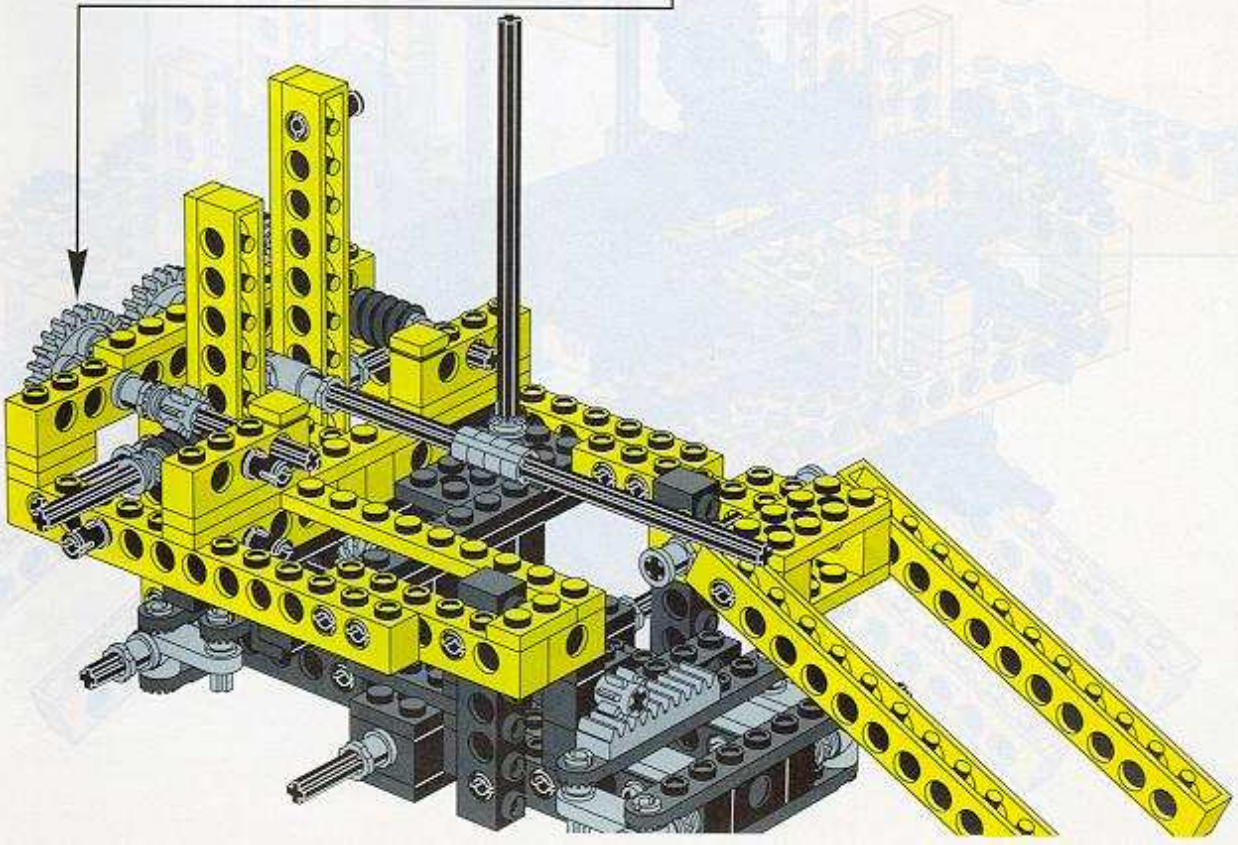

21

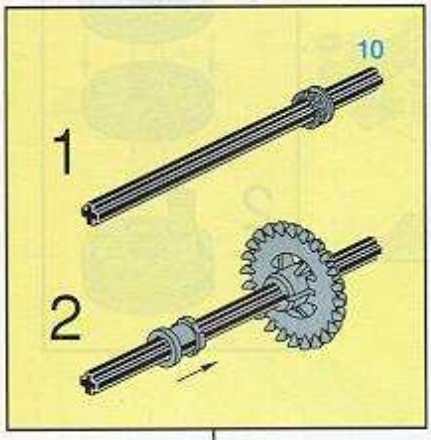

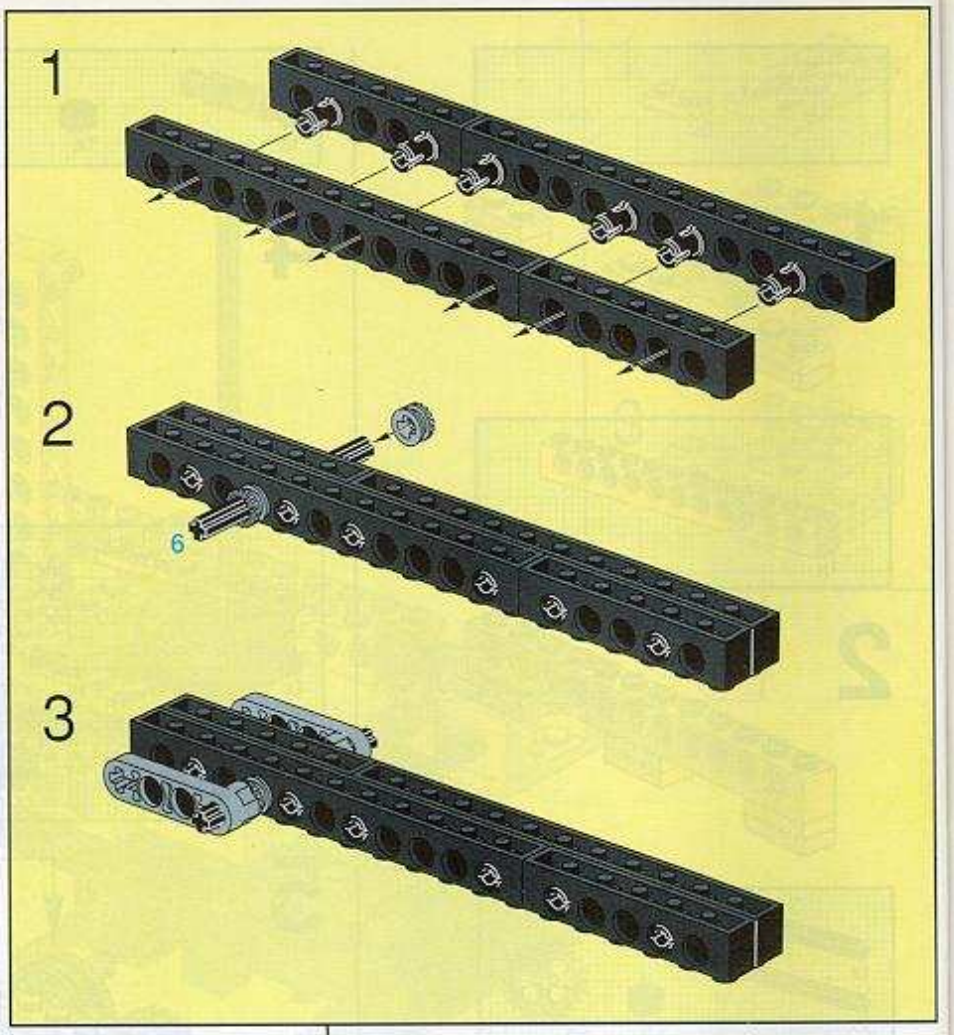

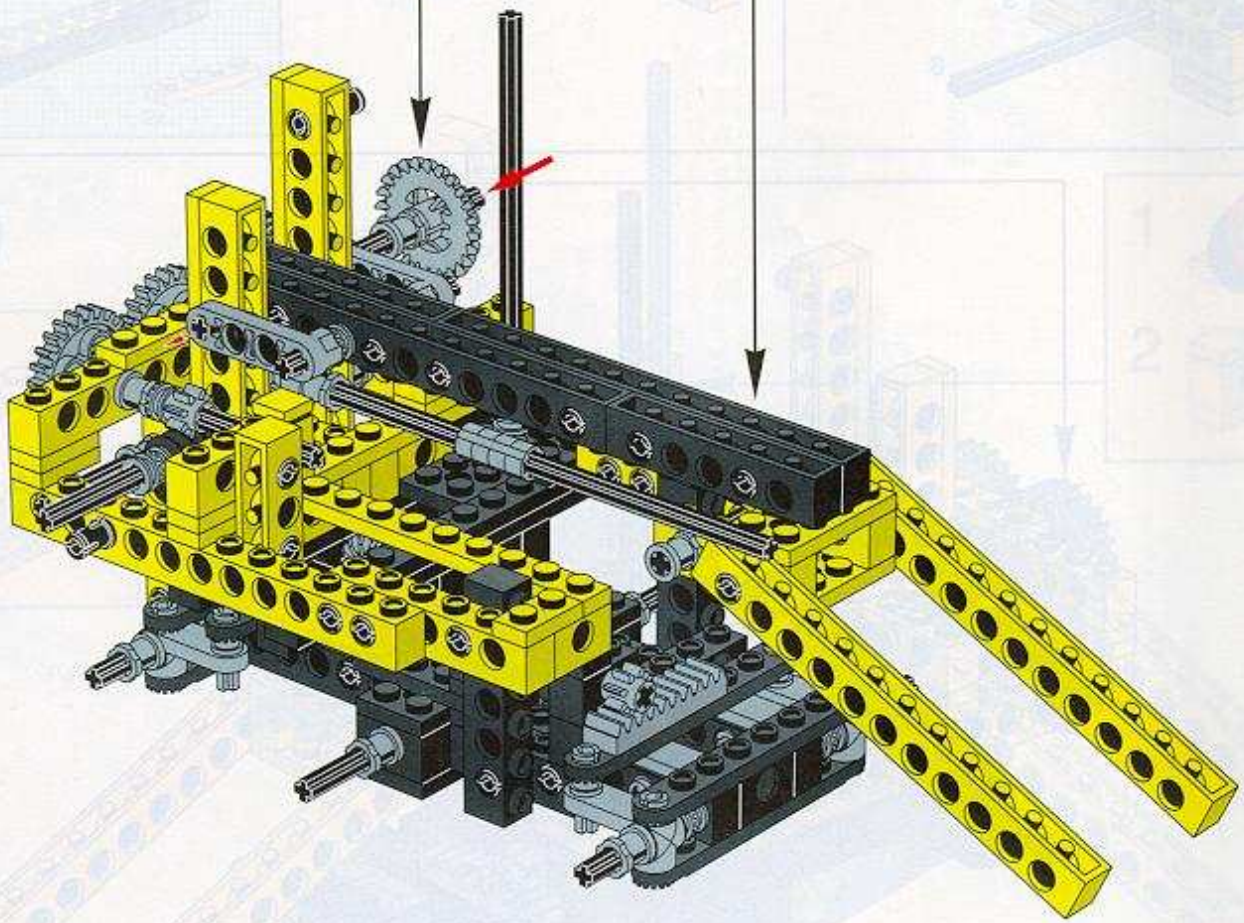

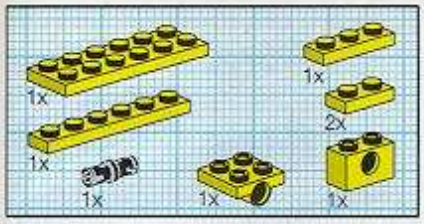

22

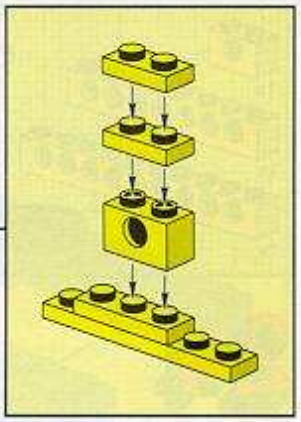

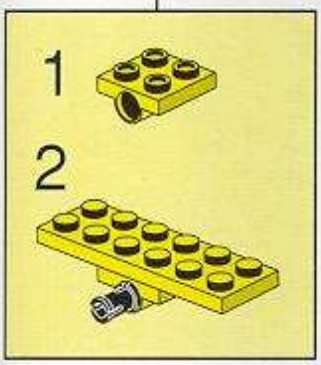

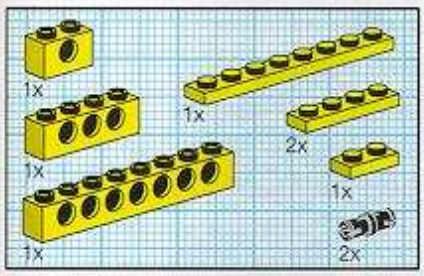

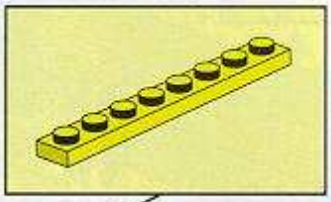

23

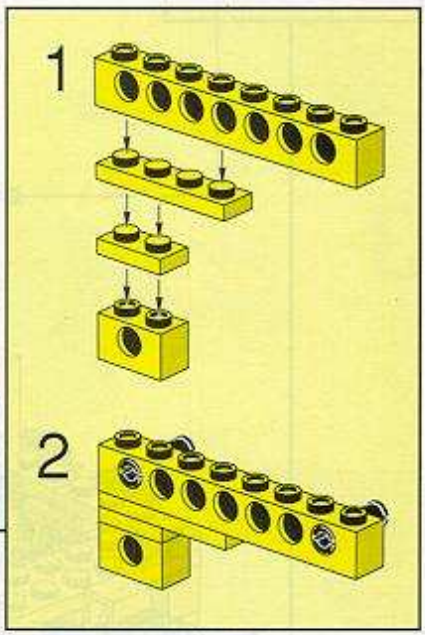

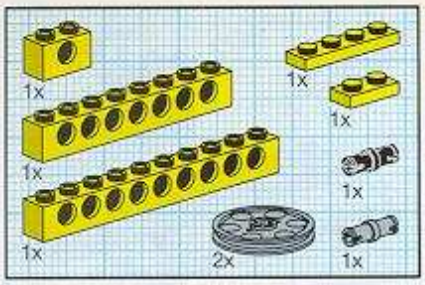

24

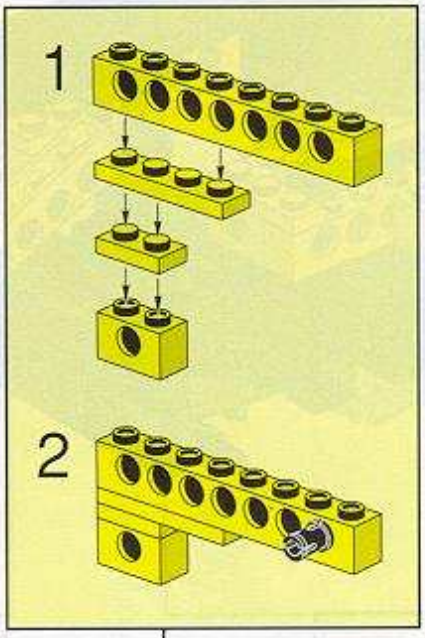

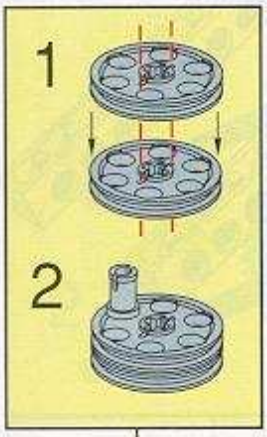

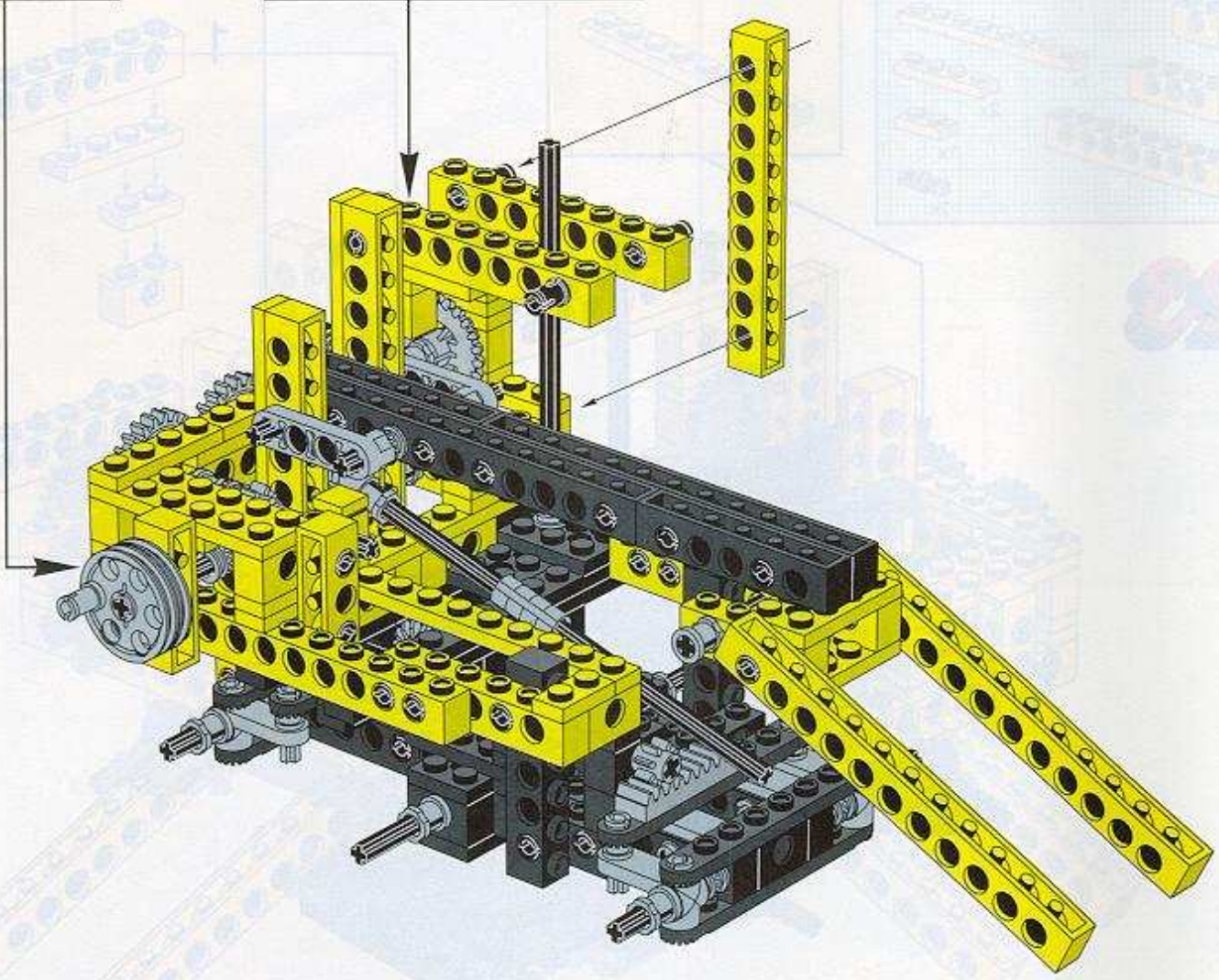

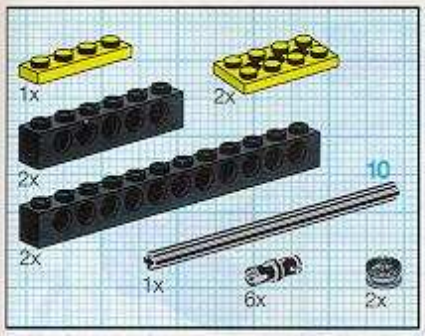

25

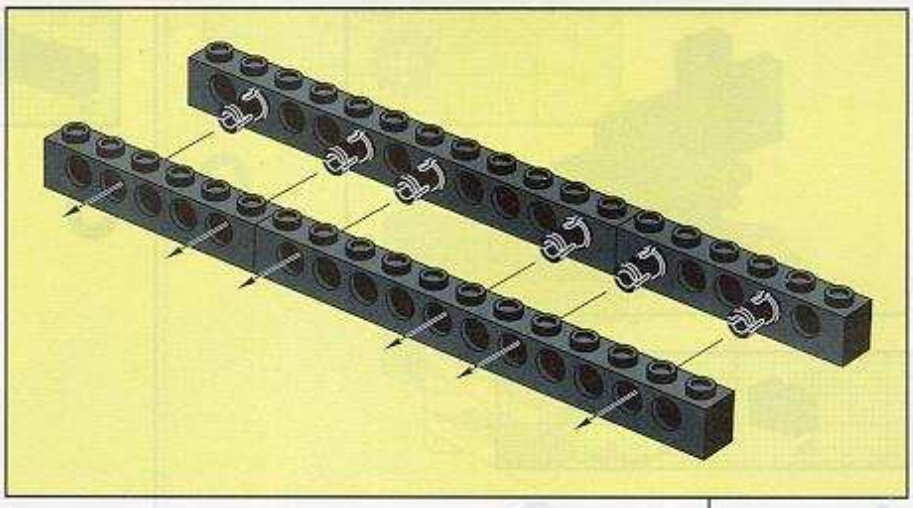

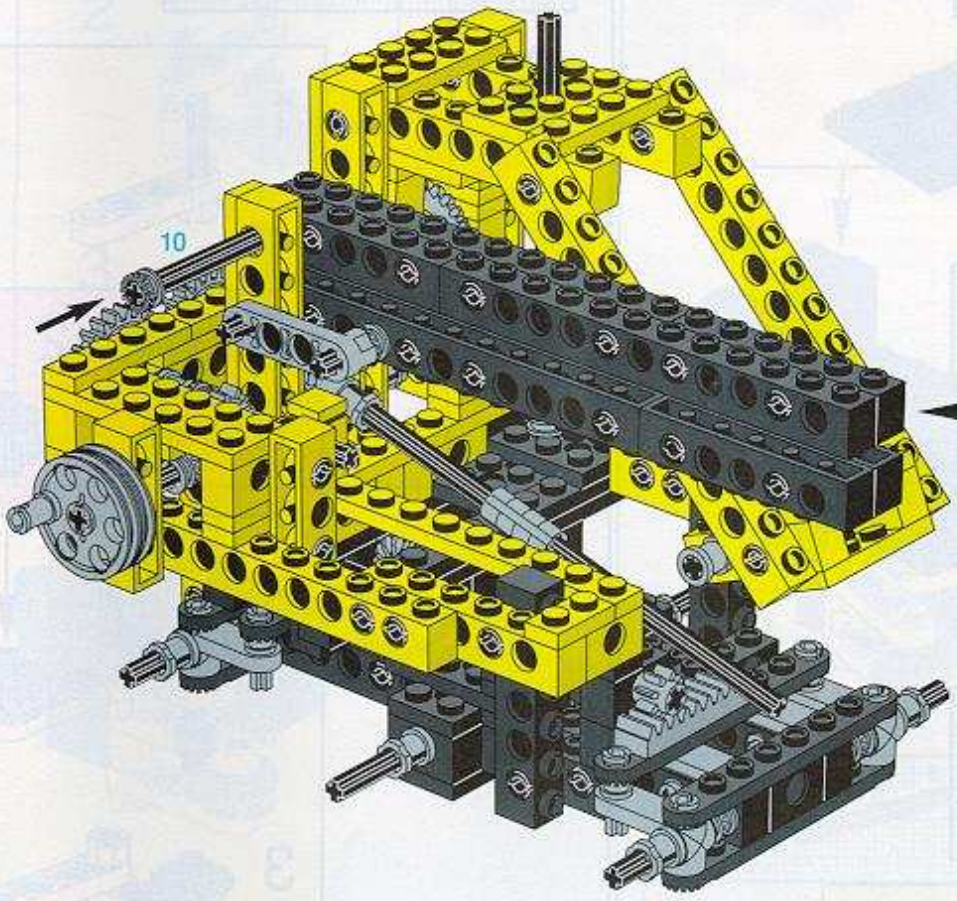

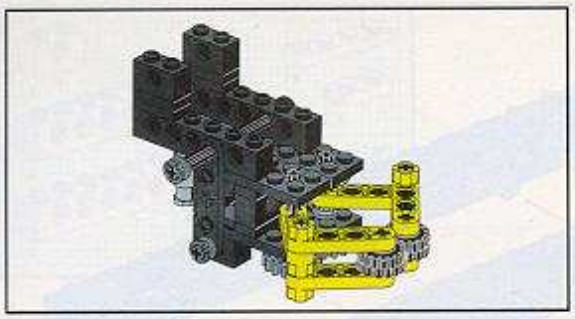

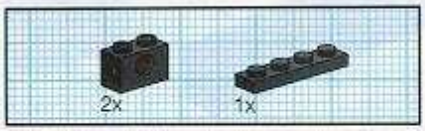
2x
1x

1

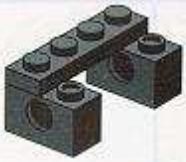

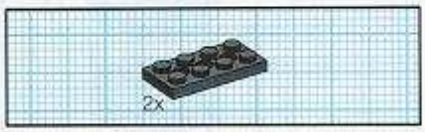
2x

2

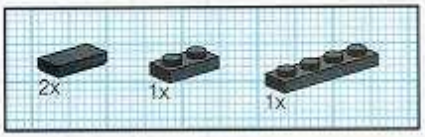
2x
1x
1x

3

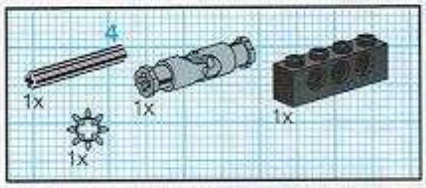
4
1x
1x
1x
1x

4

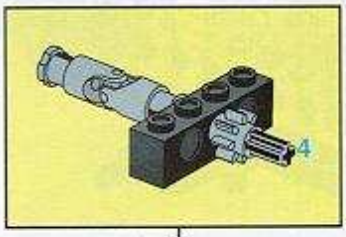
4

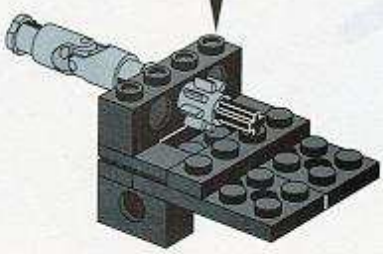

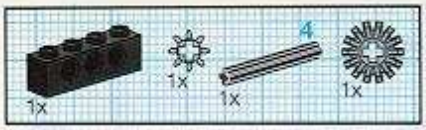
1x
1x
4
1x
1x

5

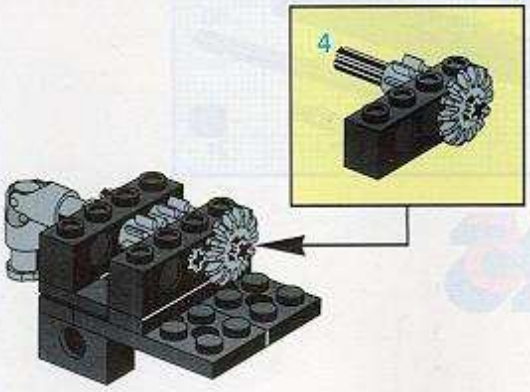
4

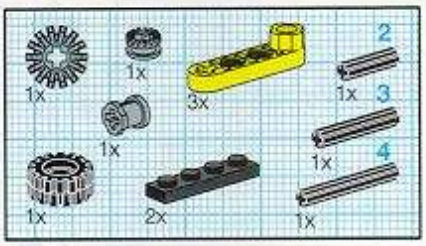
1x
1x
3x
2
1x
3
1x
1x
4
1x
2x
1x

6

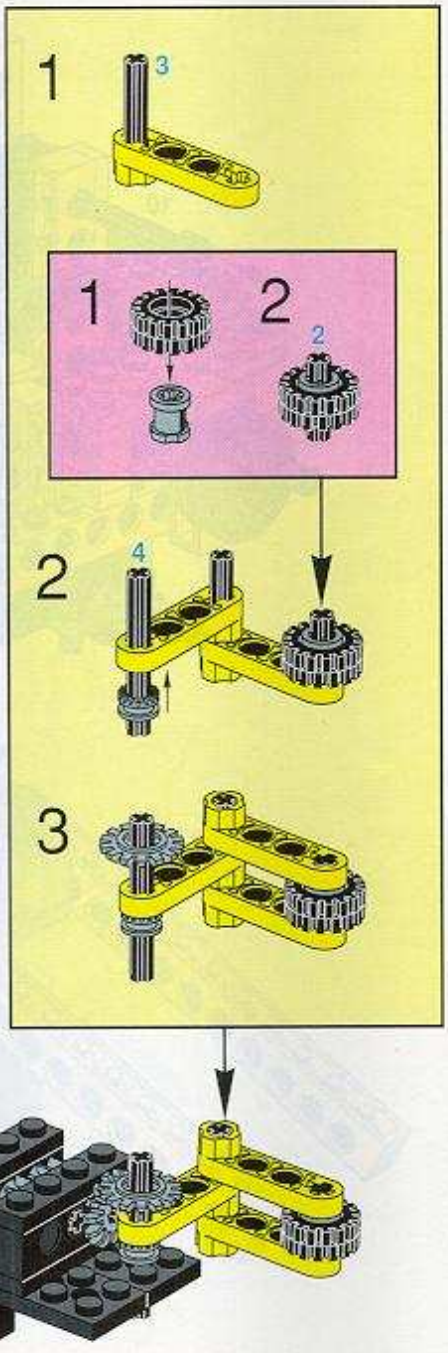
1
3
1
2
2
2
4
3

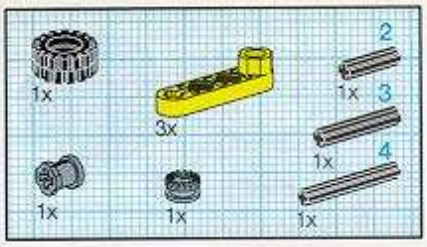

7

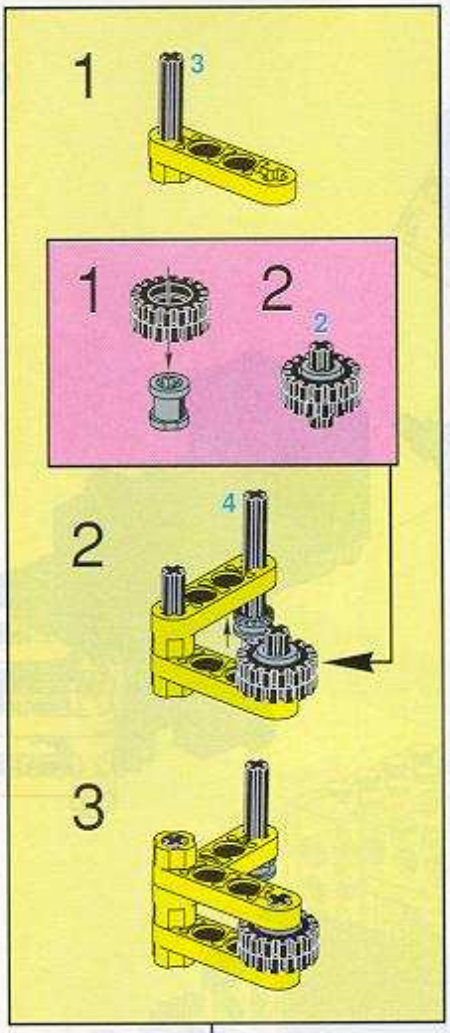

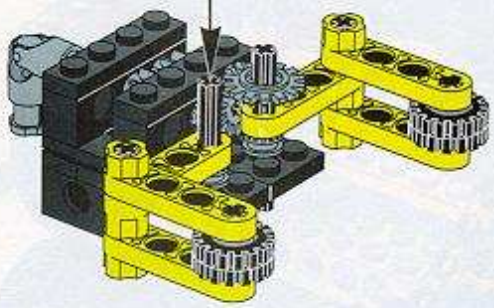

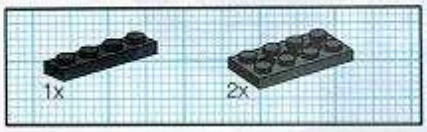

8

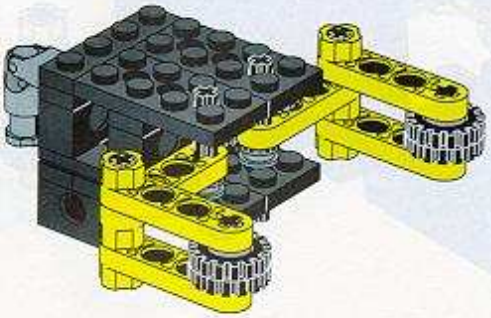

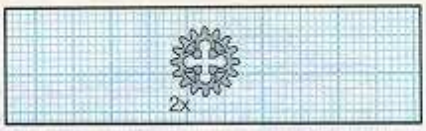

9

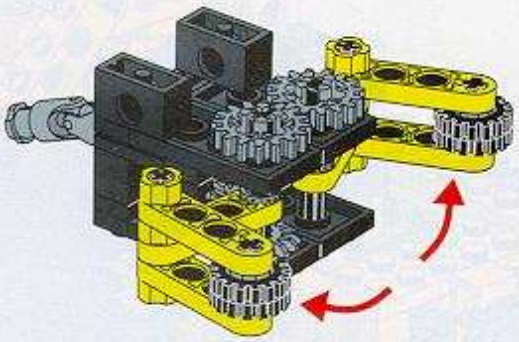

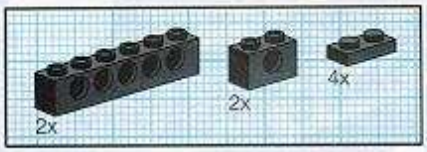

10

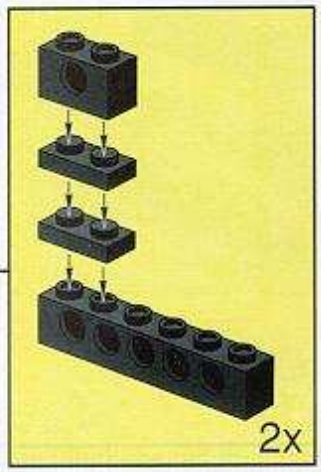

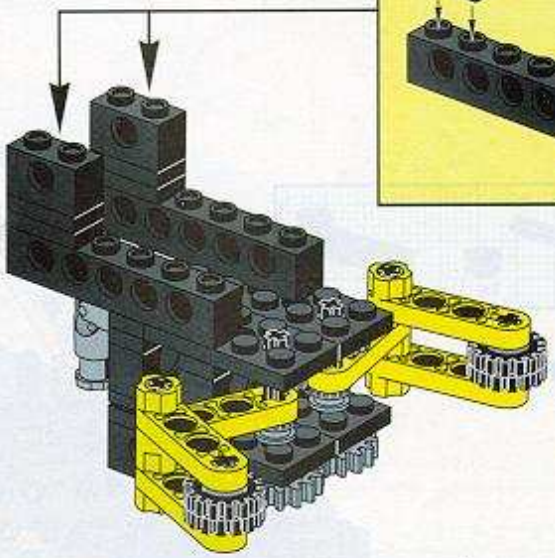

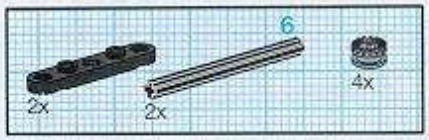

11

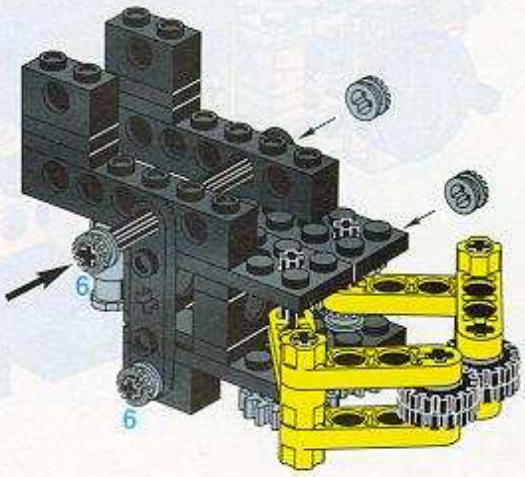

26

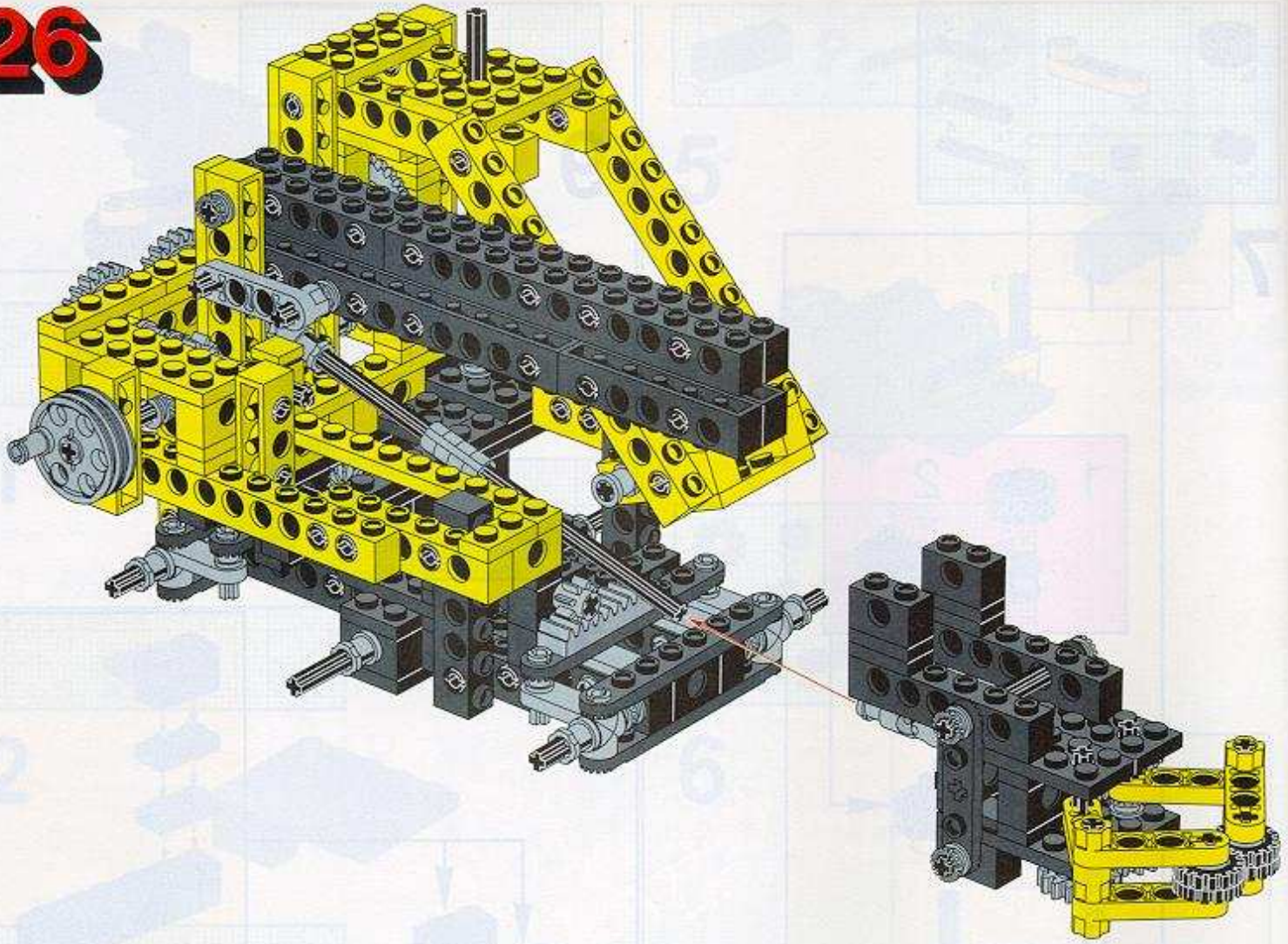

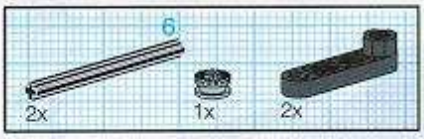

27

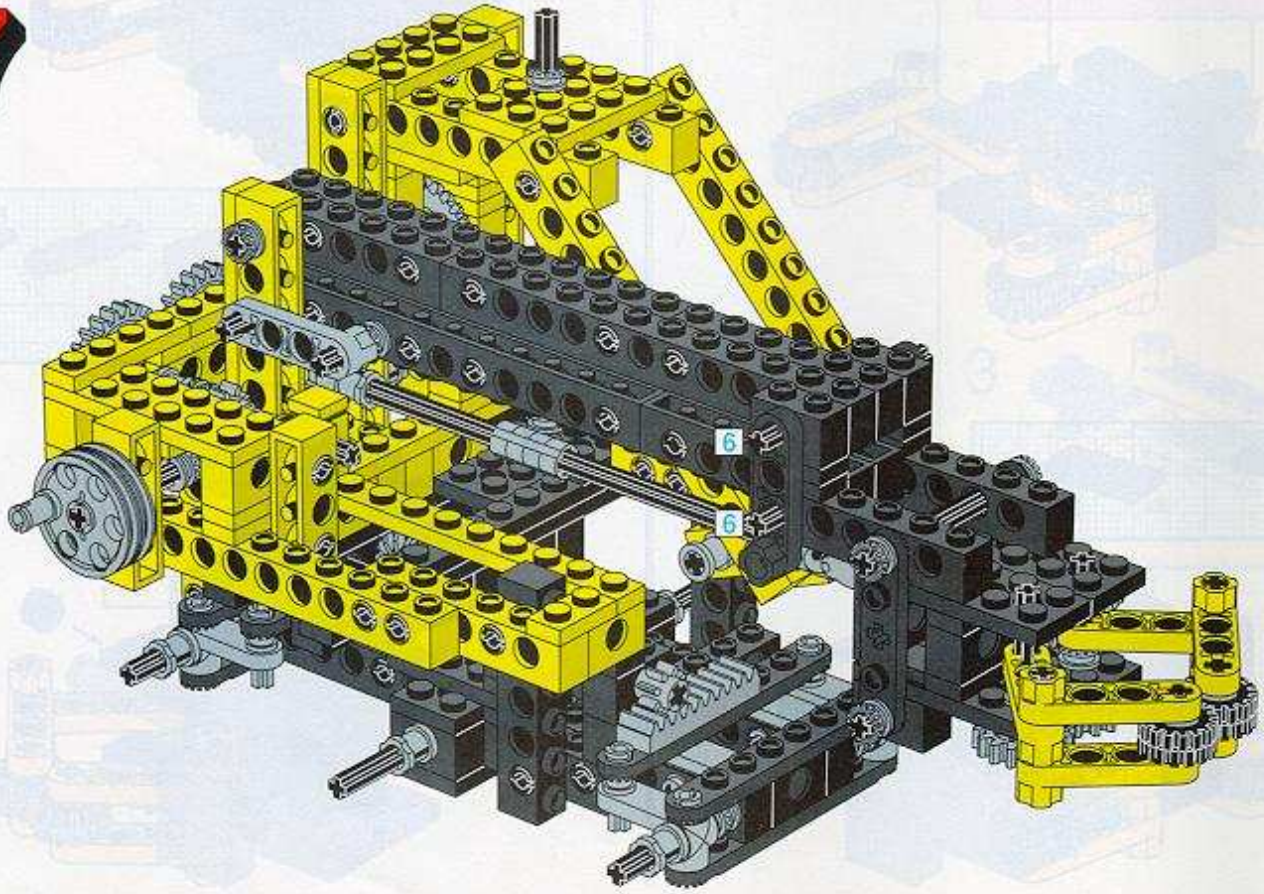

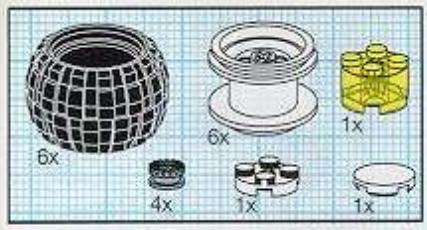

28

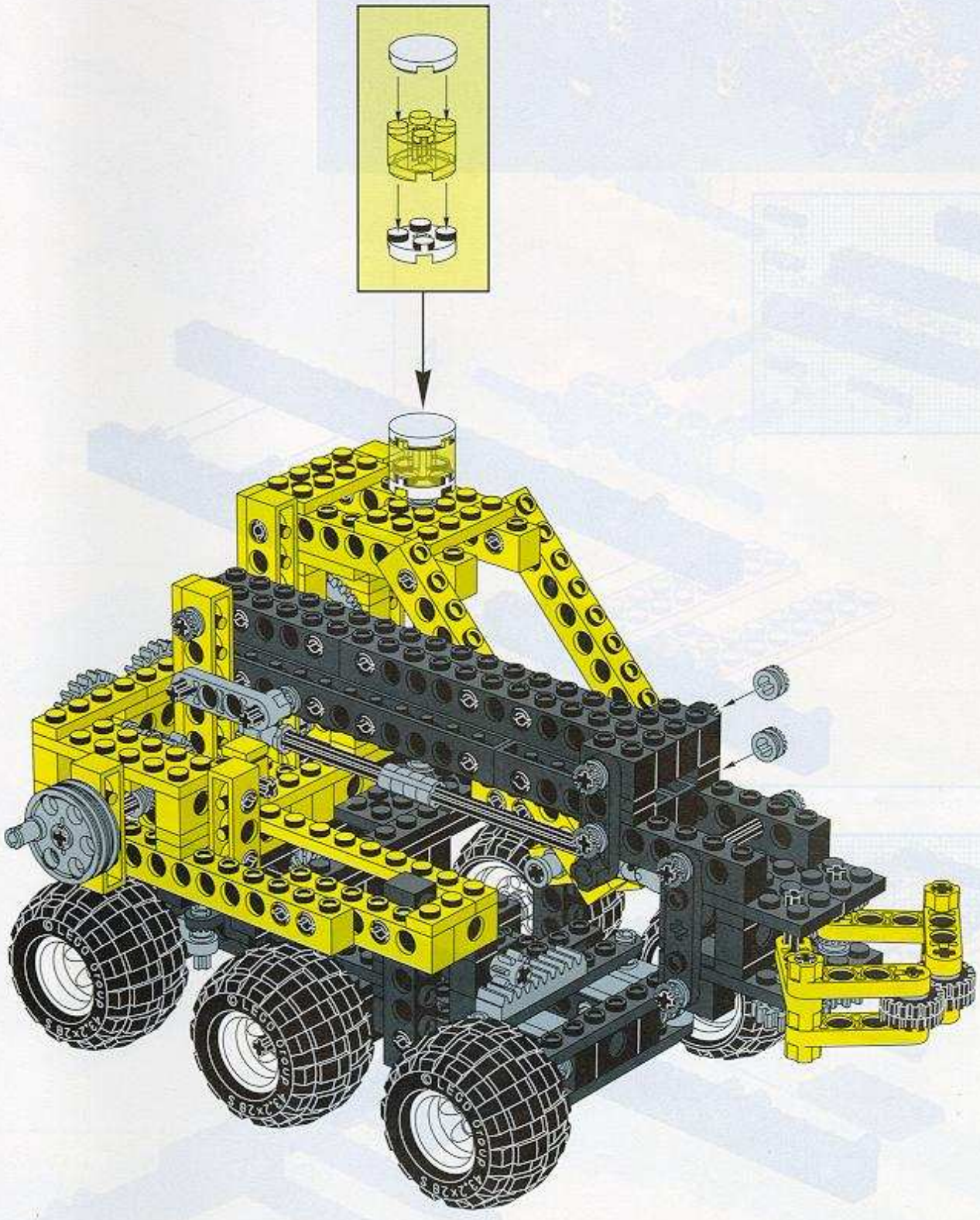

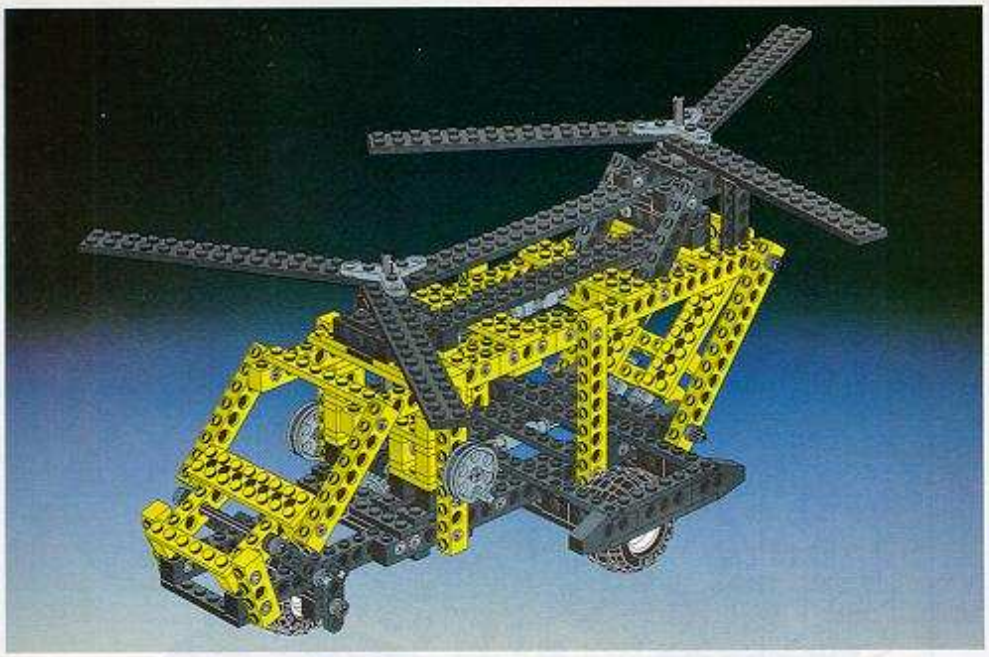

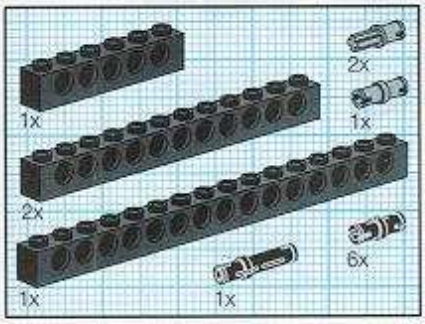

1

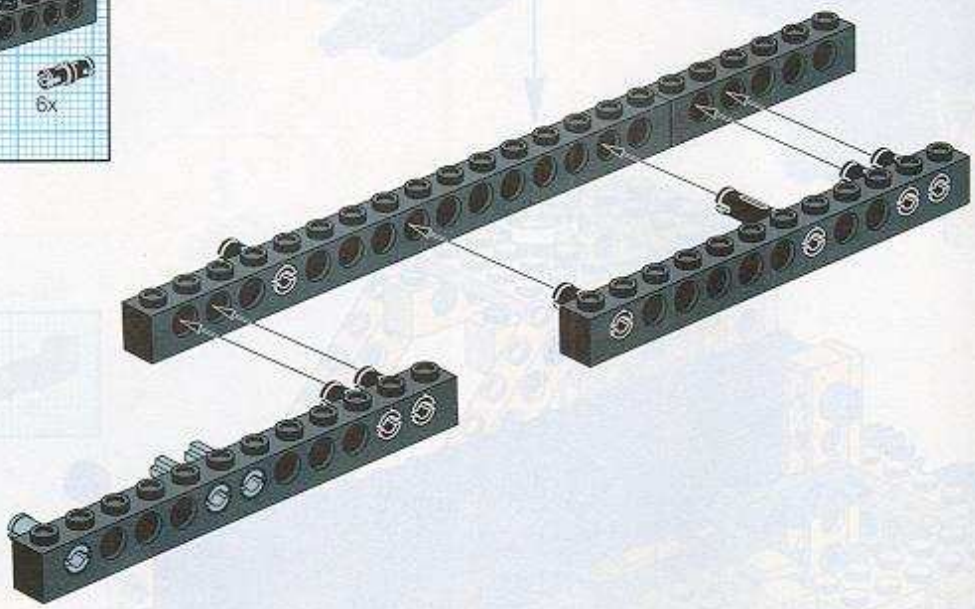

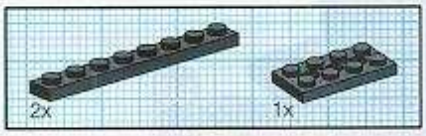

2

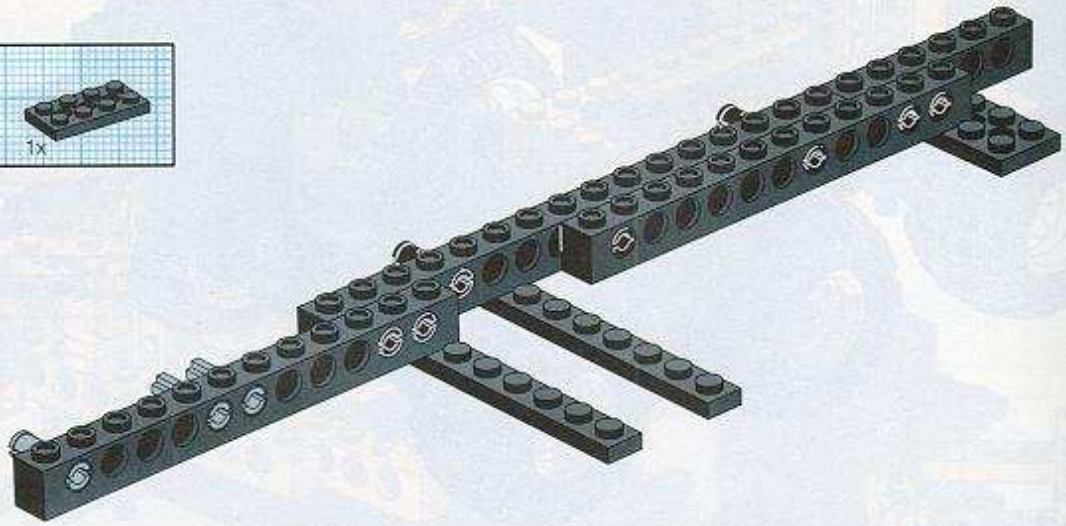

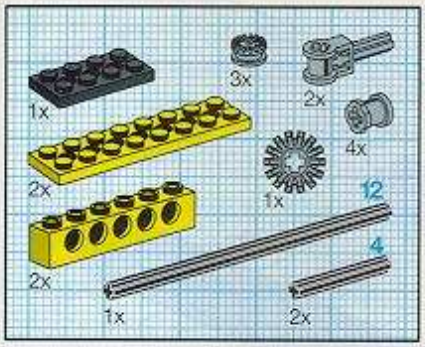

3

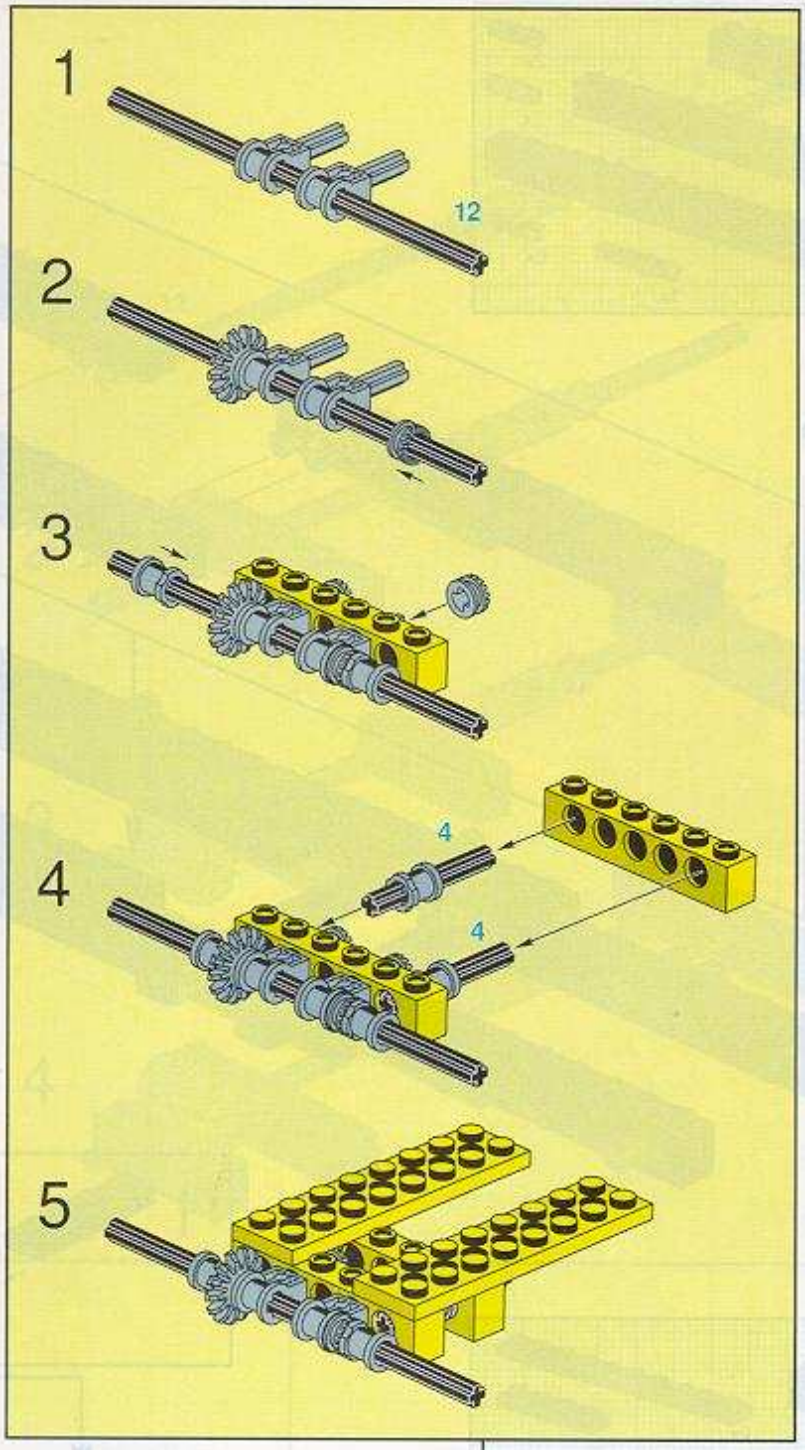

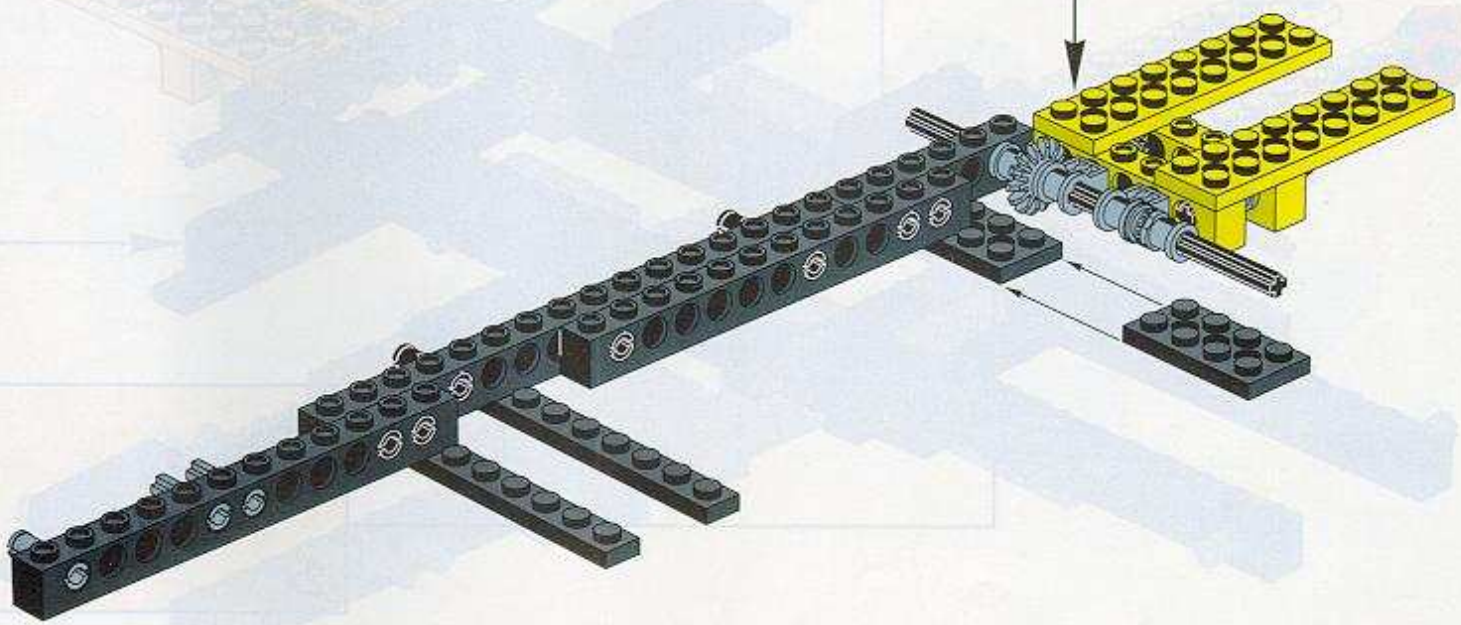

4

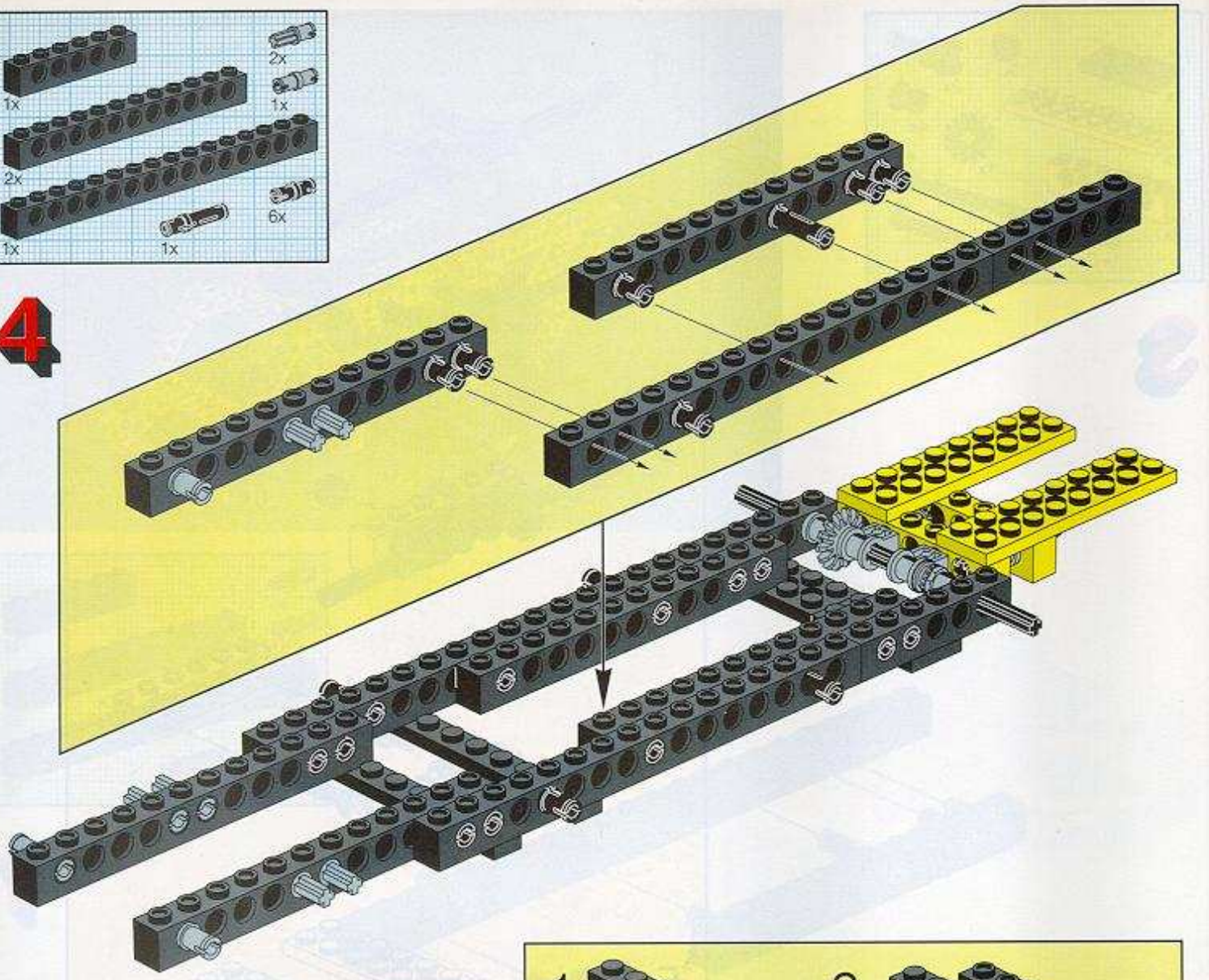

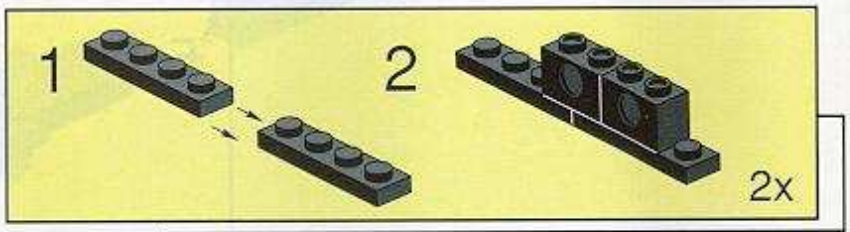

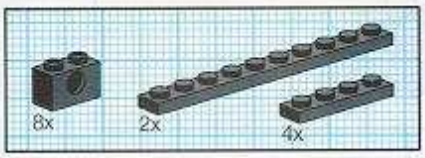

5

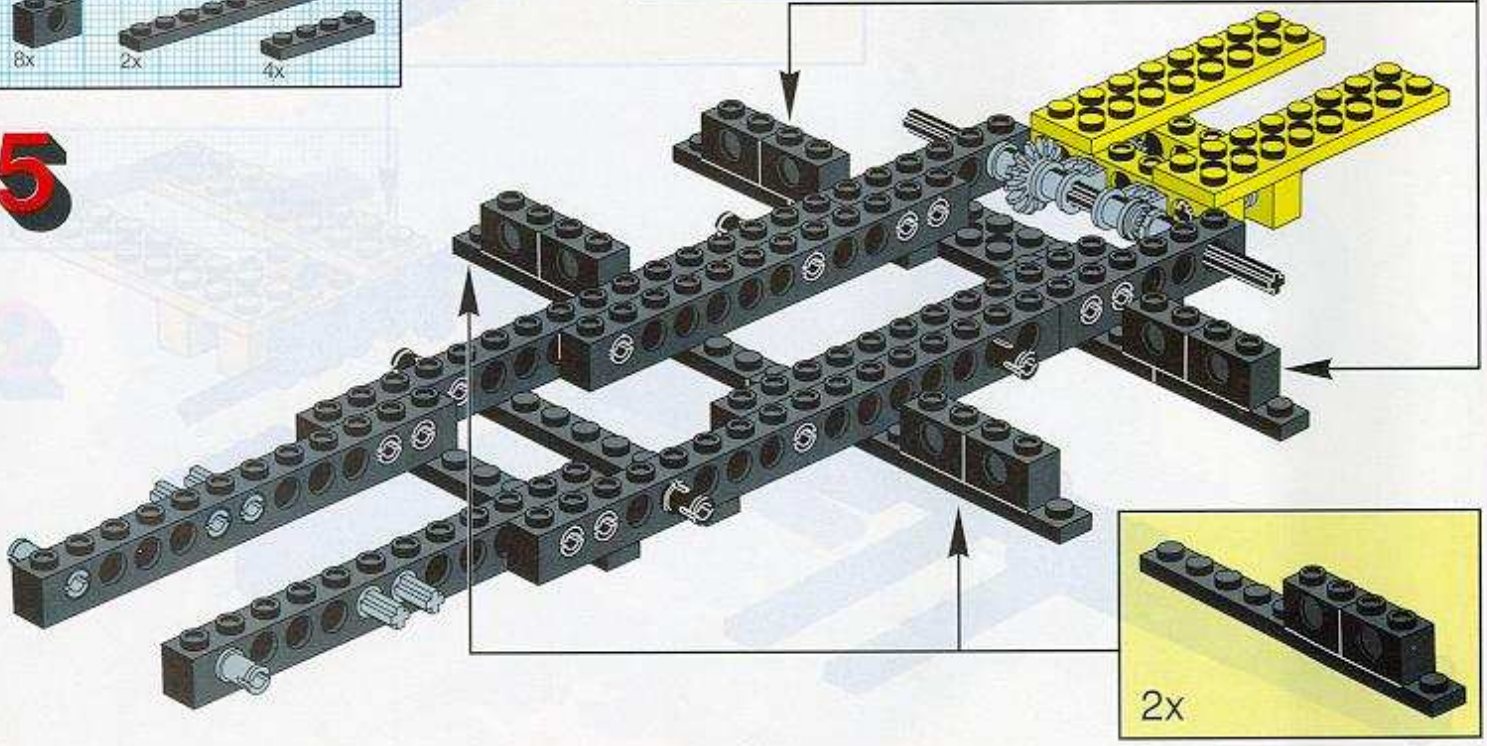

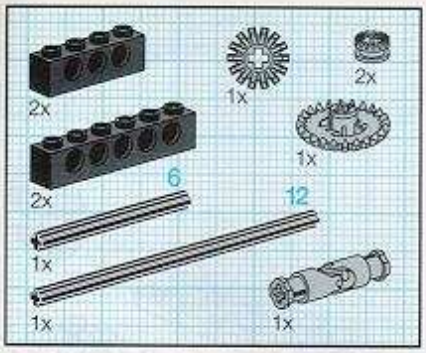

6

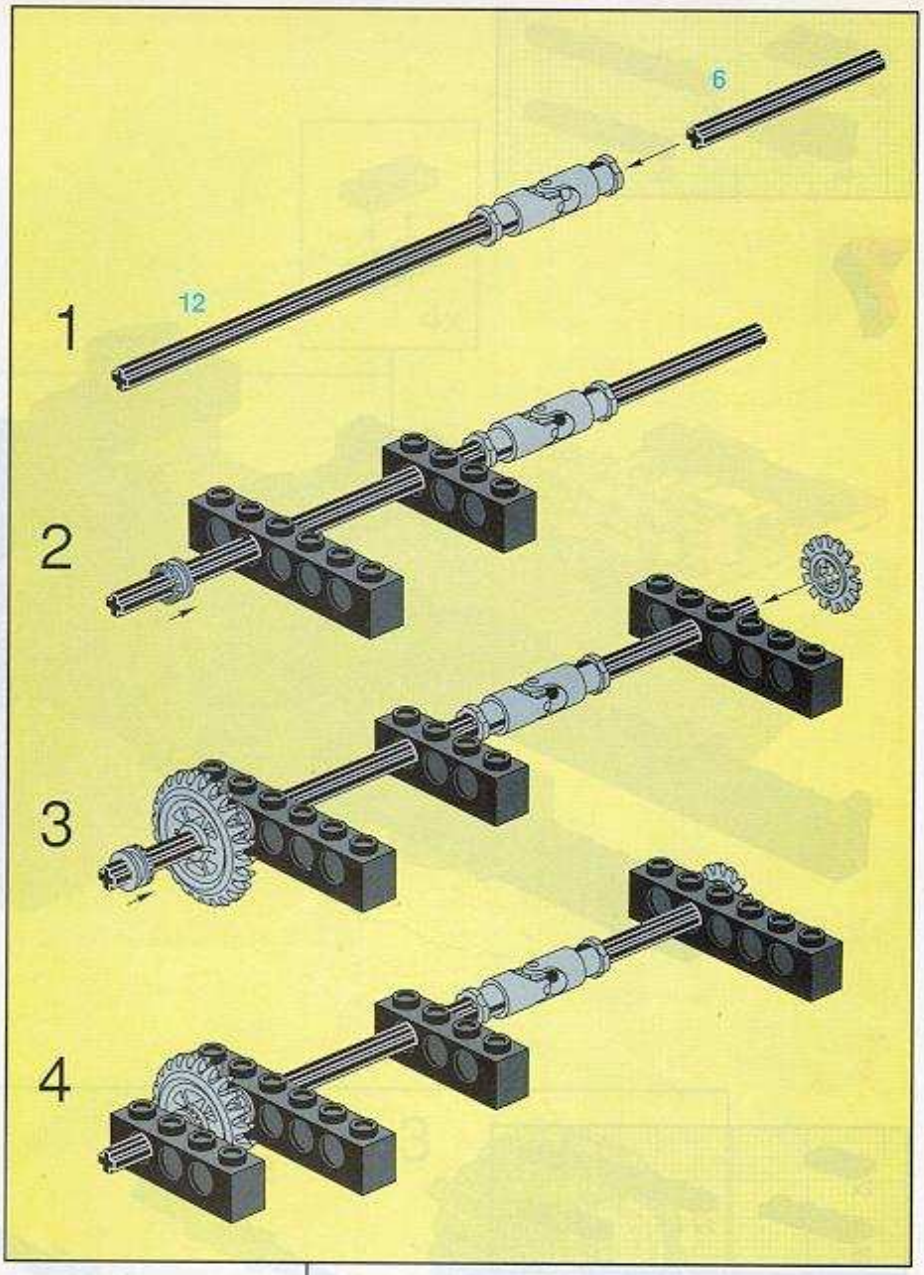

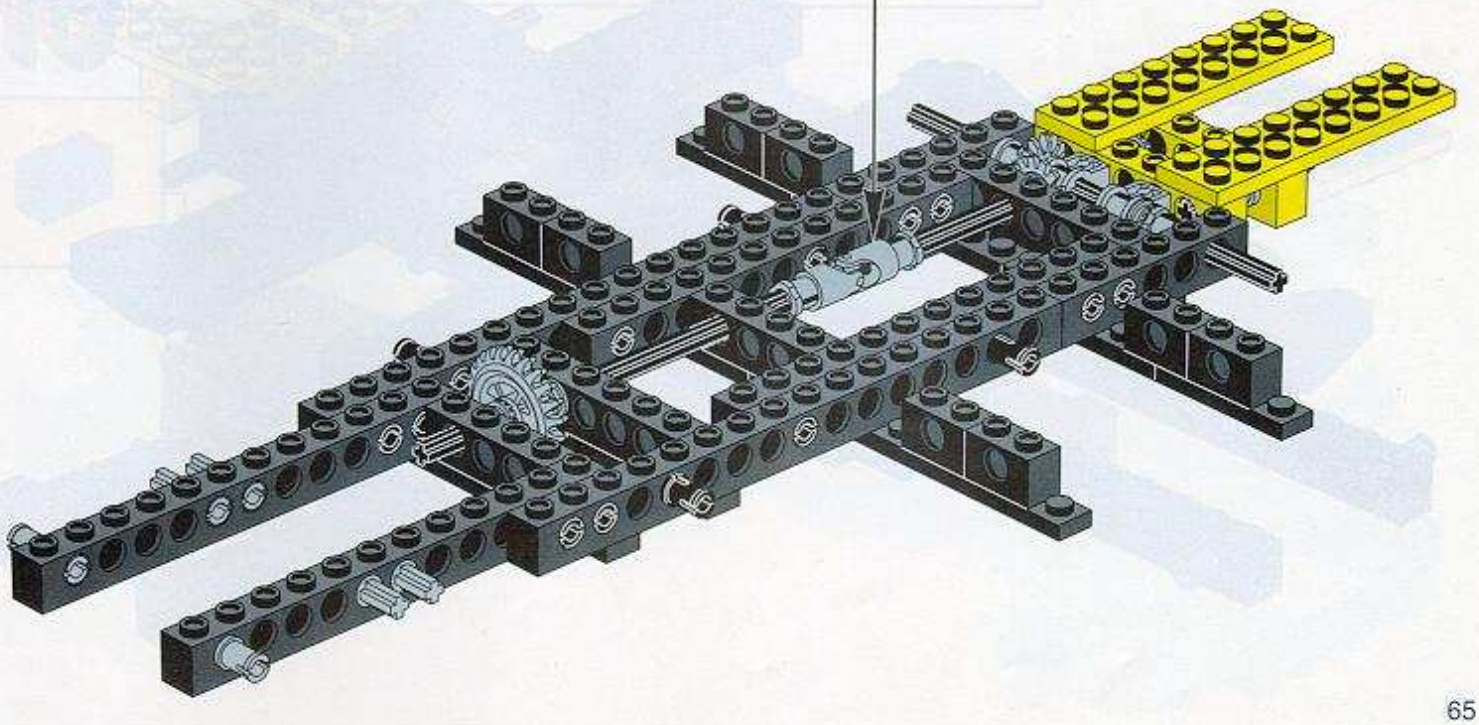

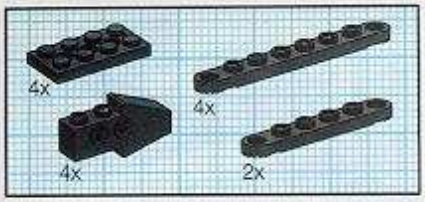

7

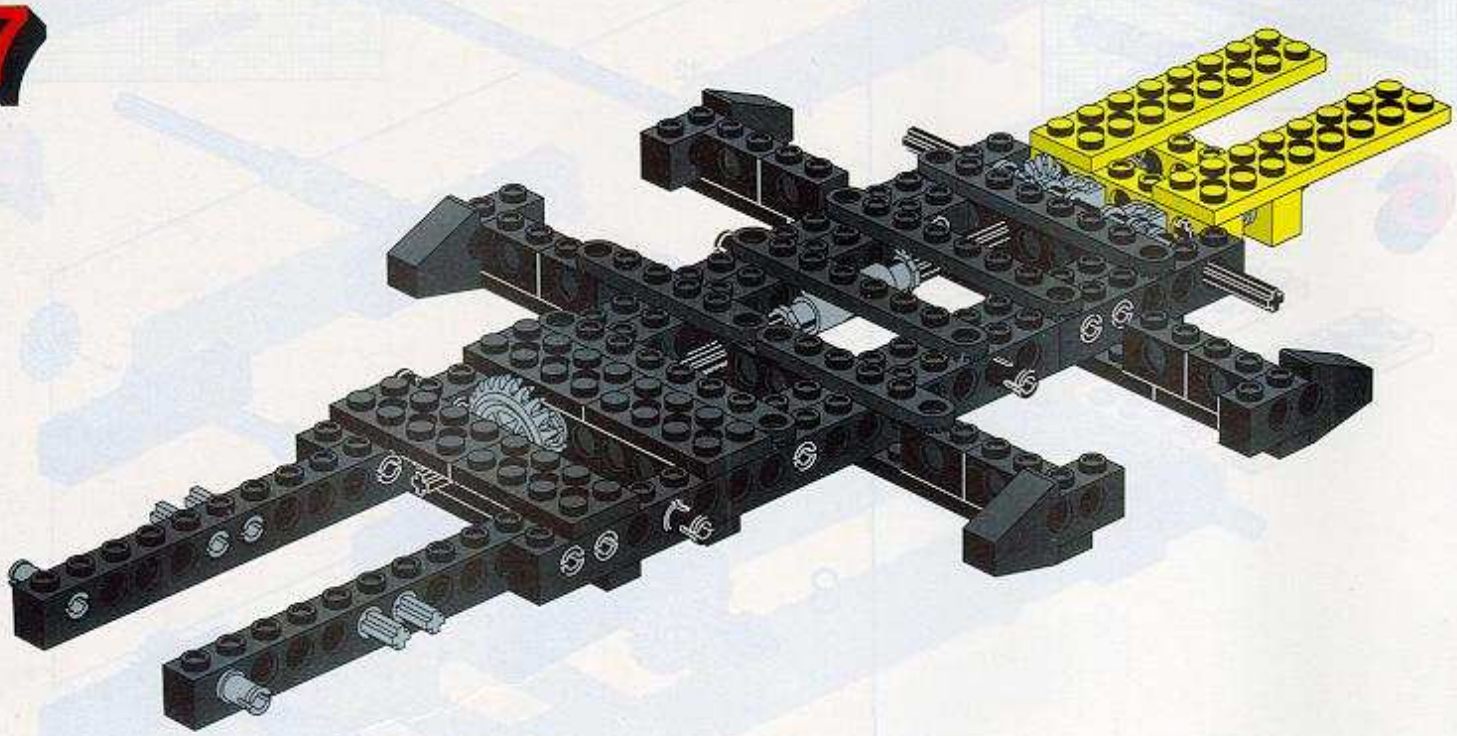

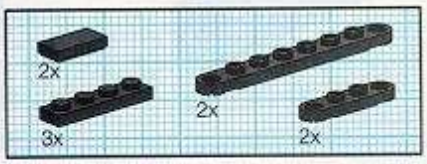

8

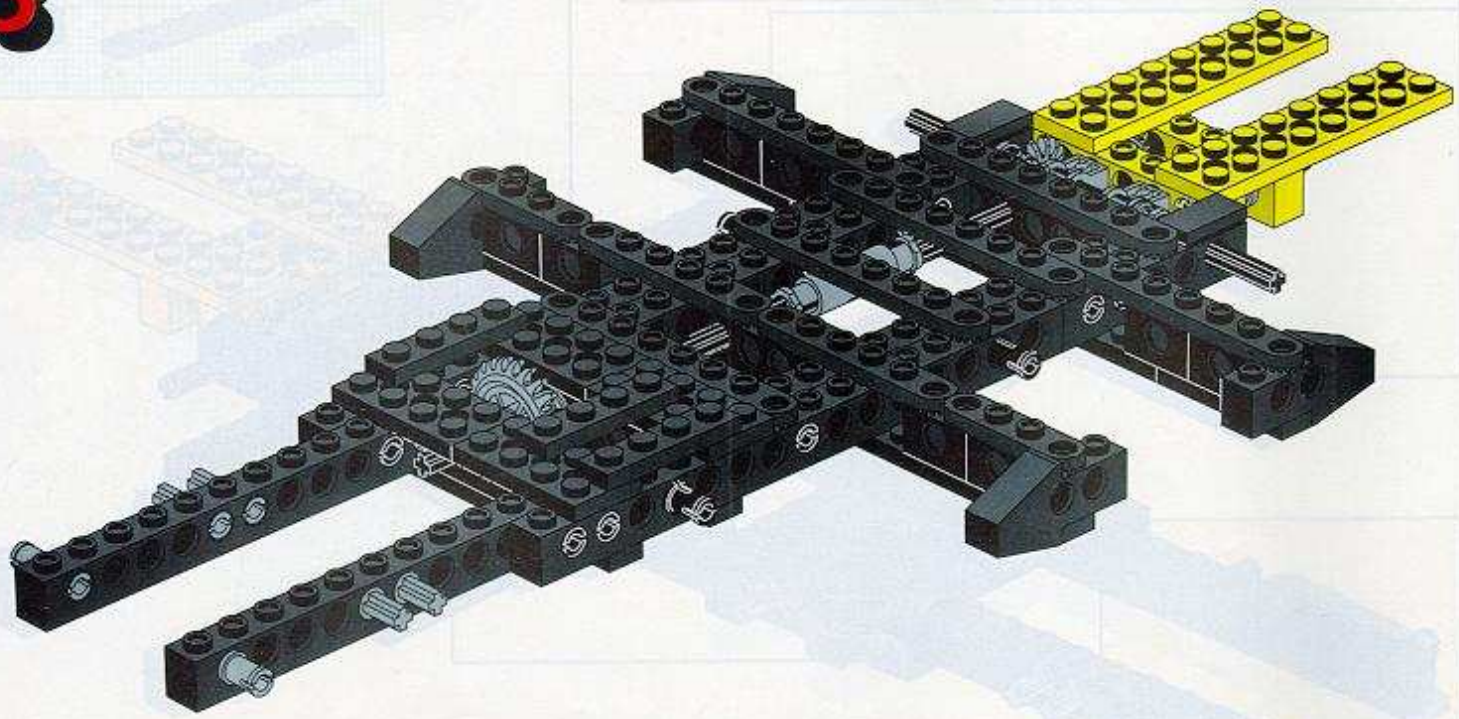

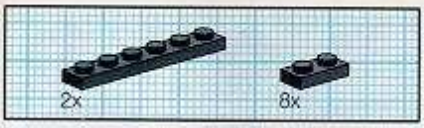

9

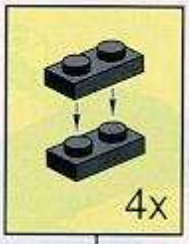

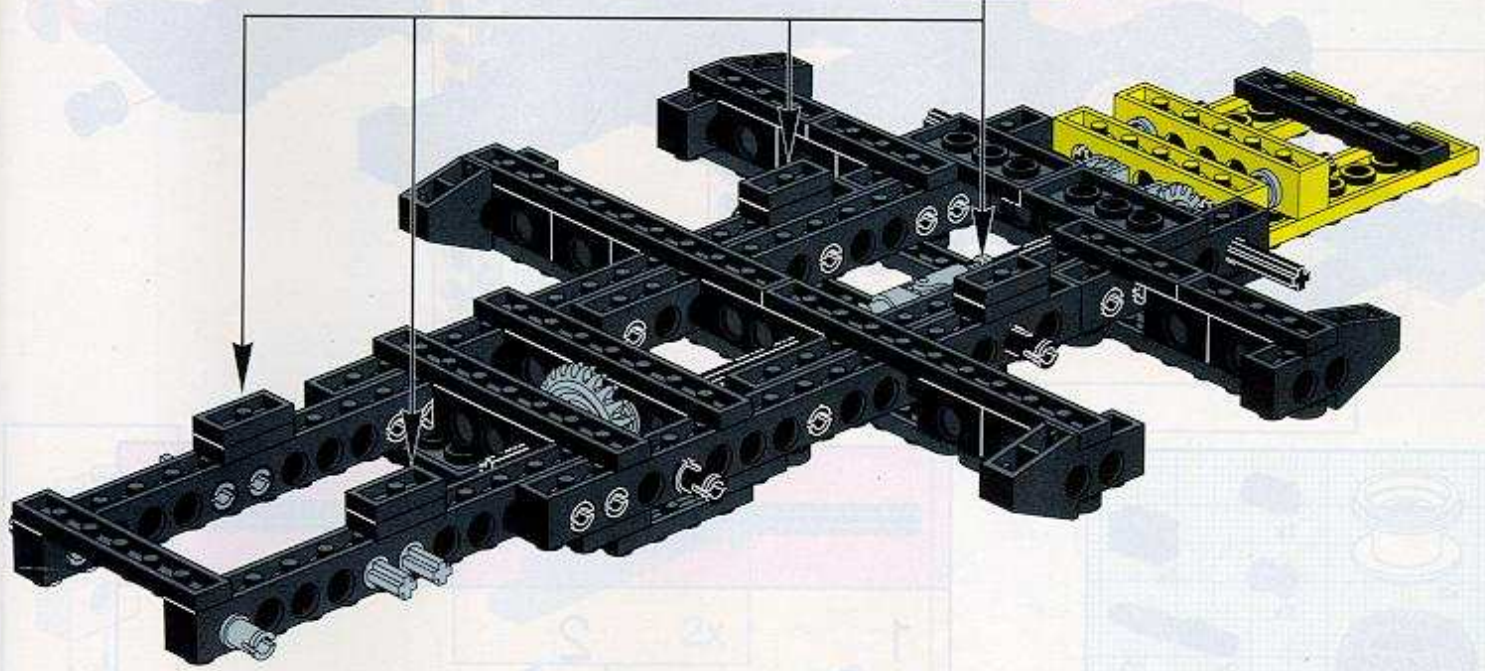

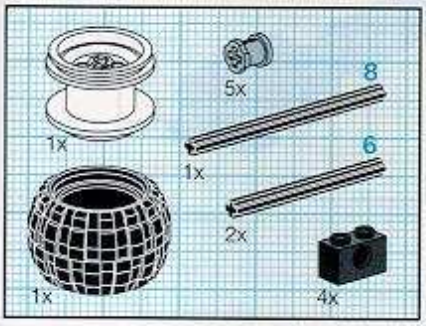

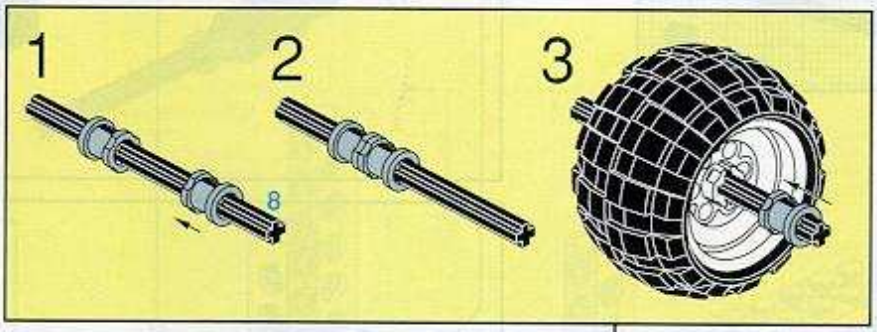

10

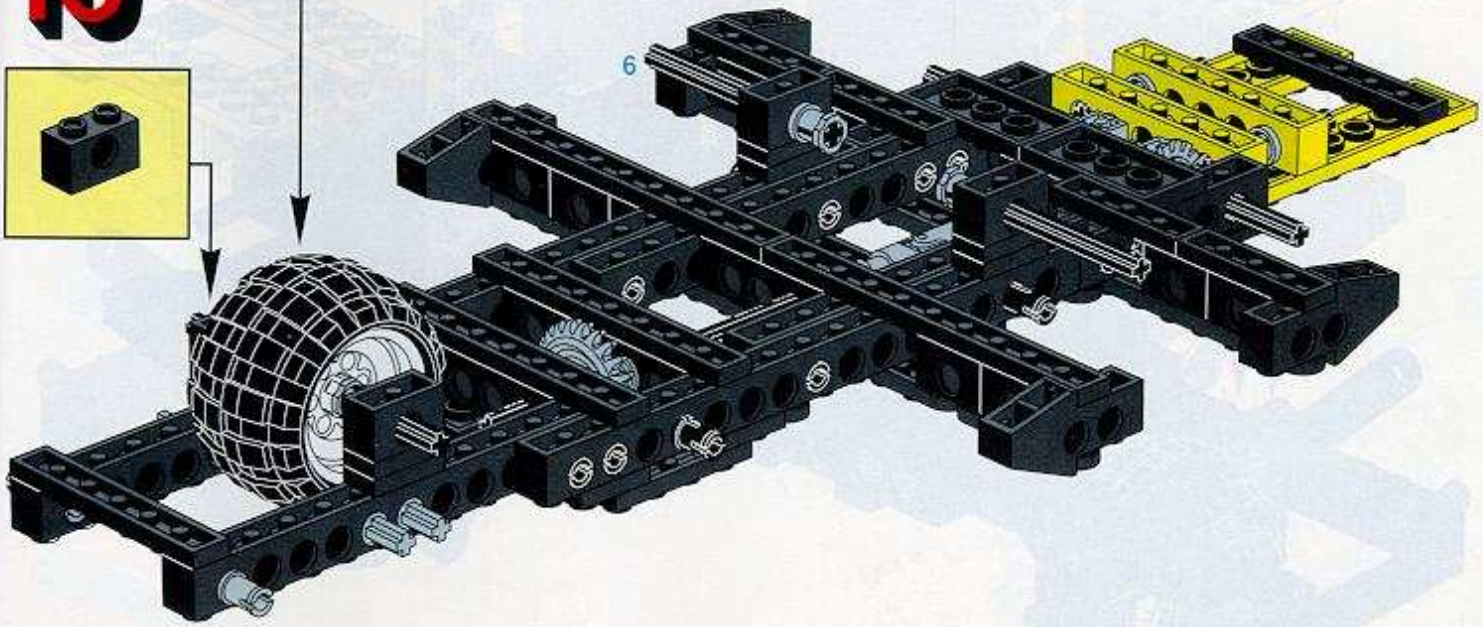

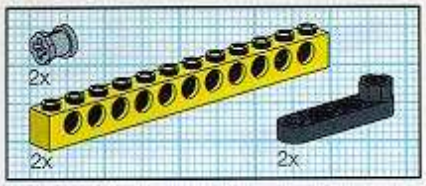

11

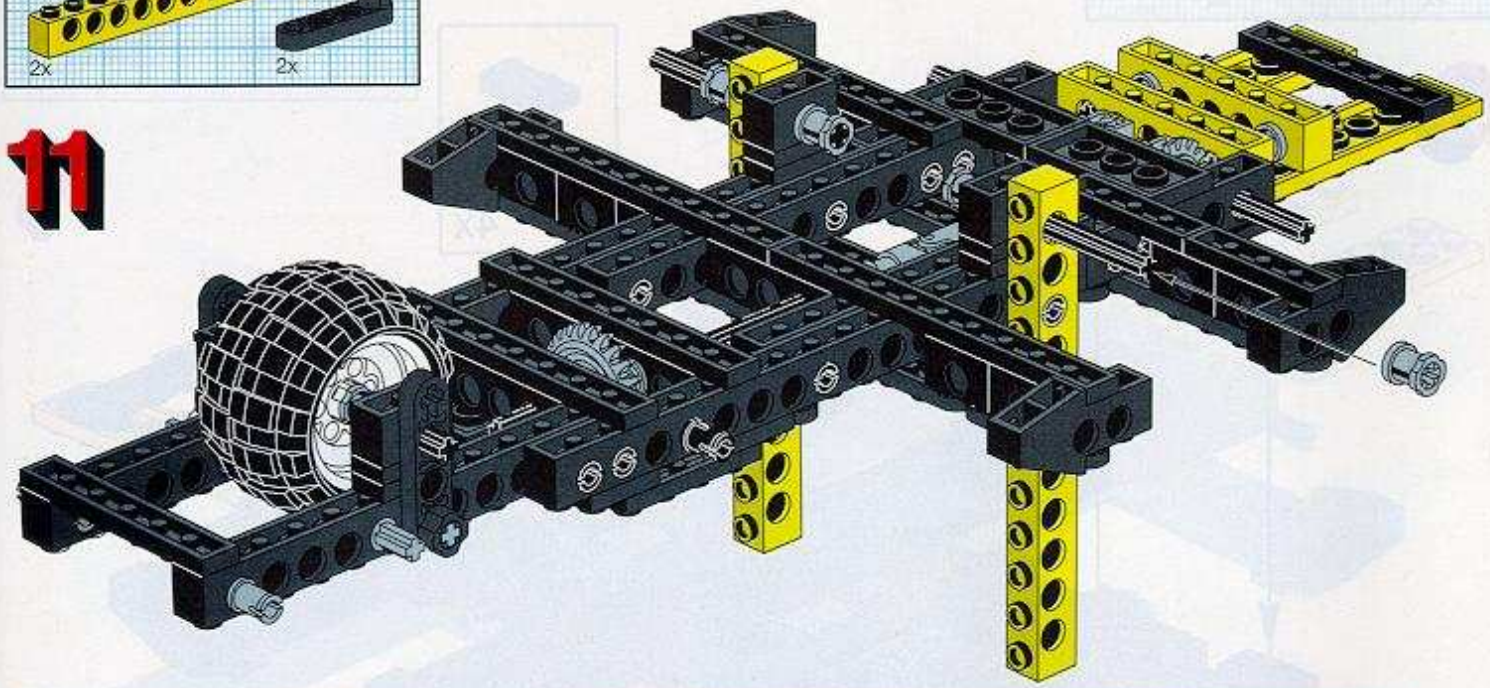

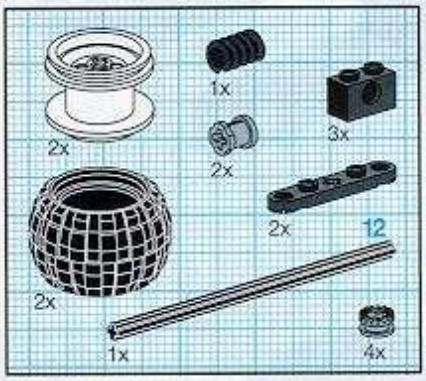

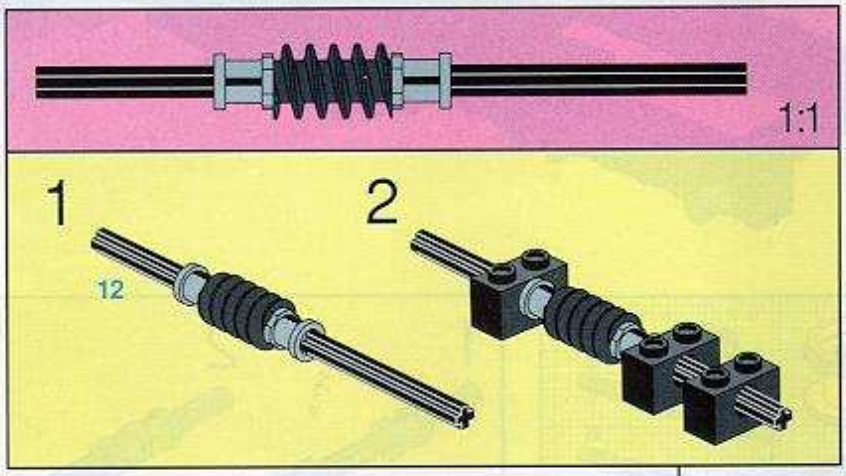

12

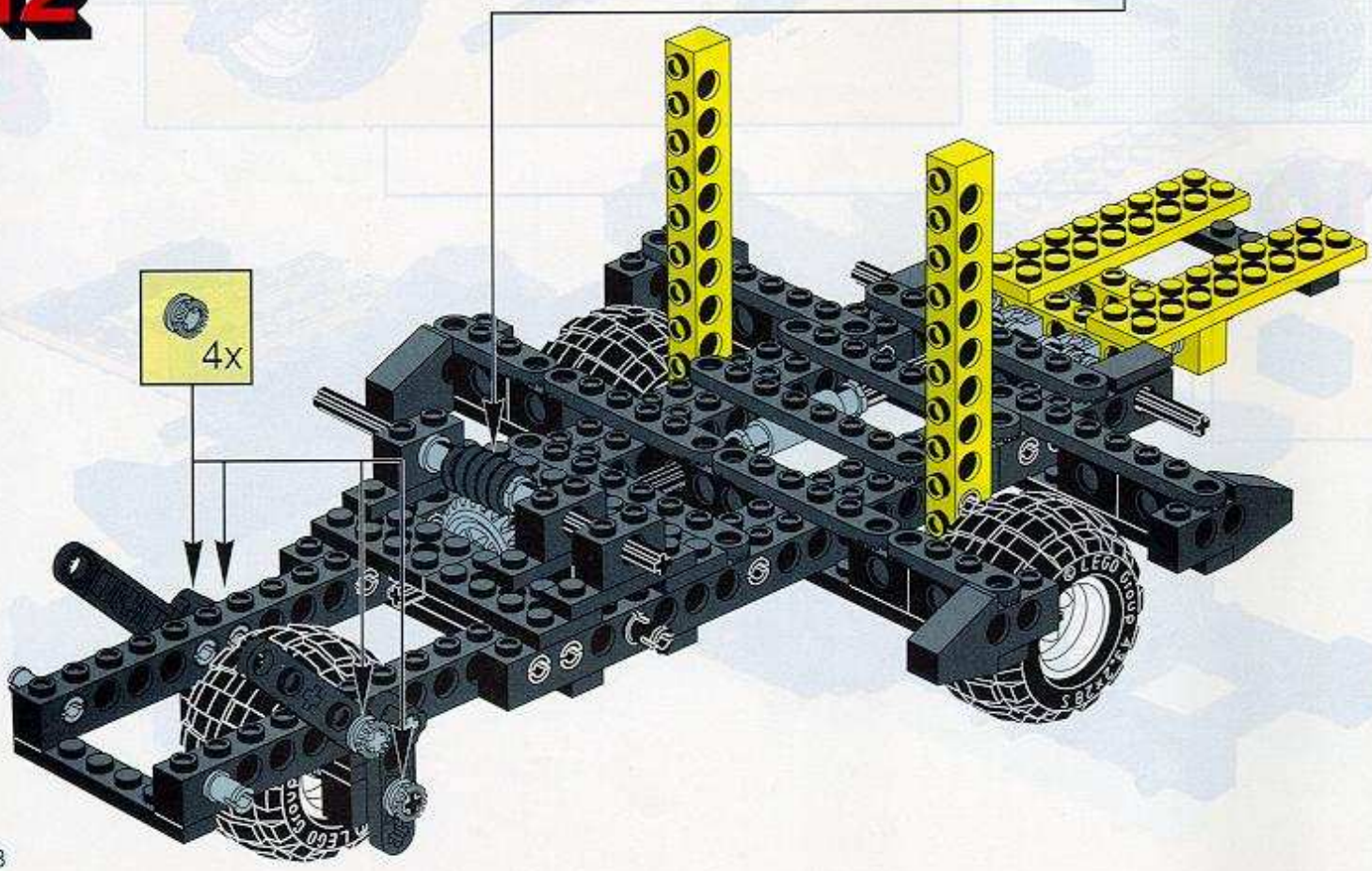

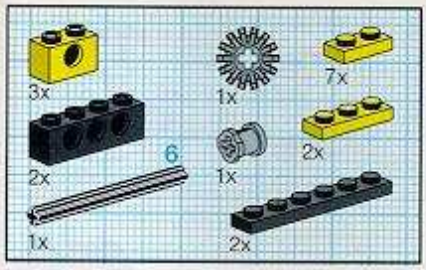

13

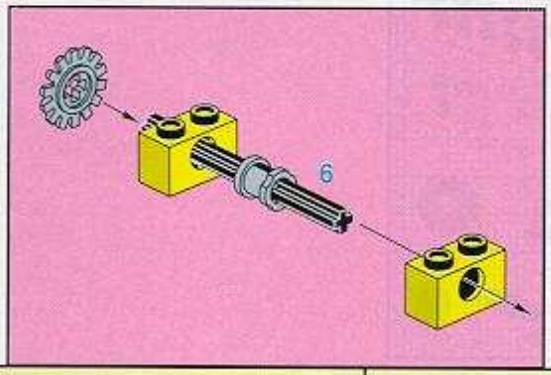

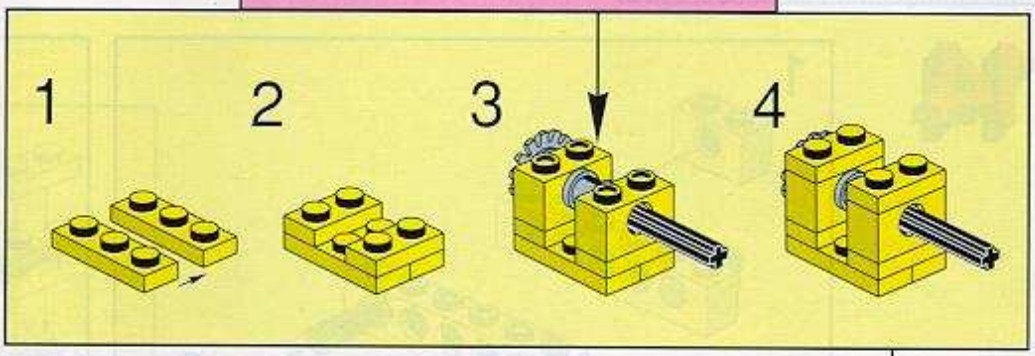

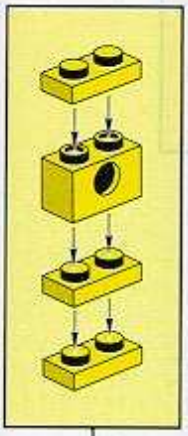

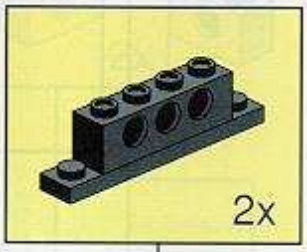

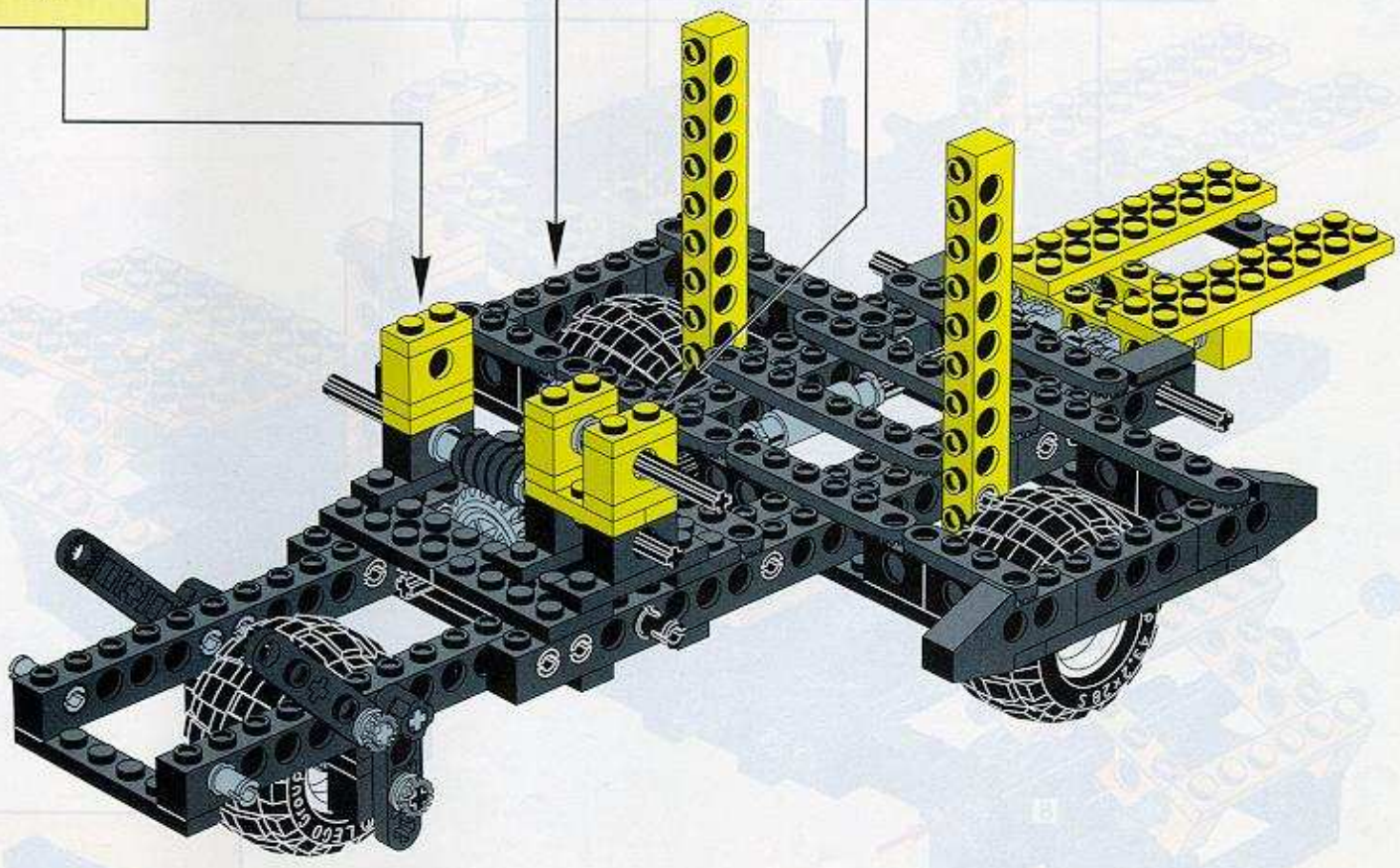

14

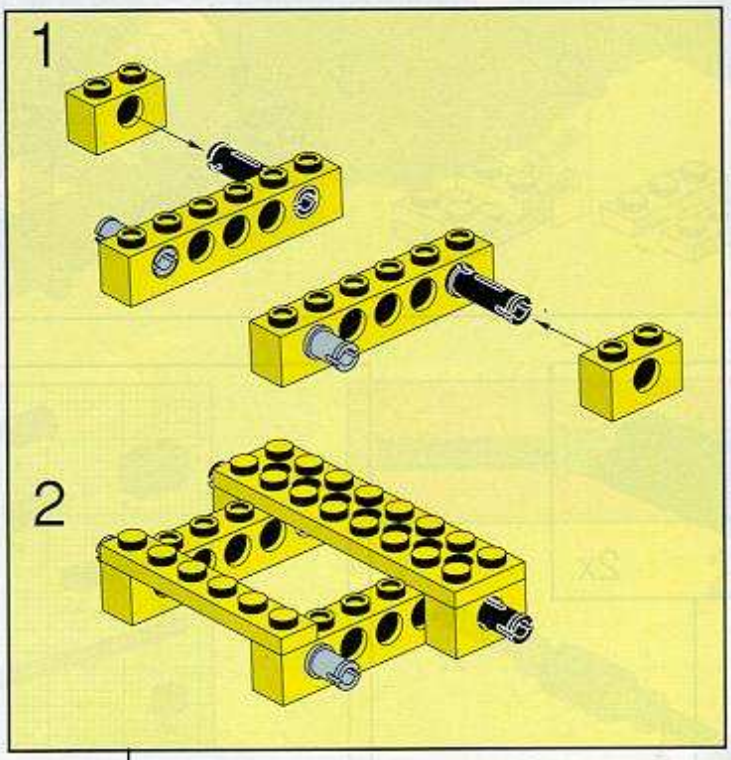

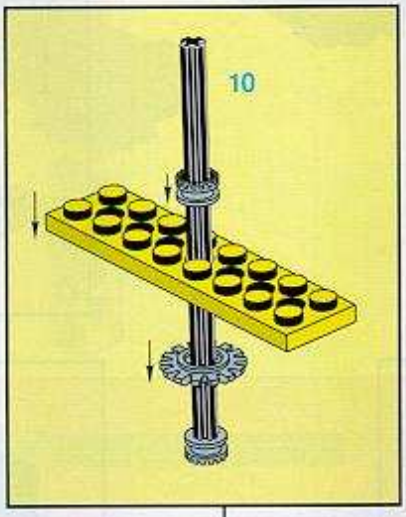

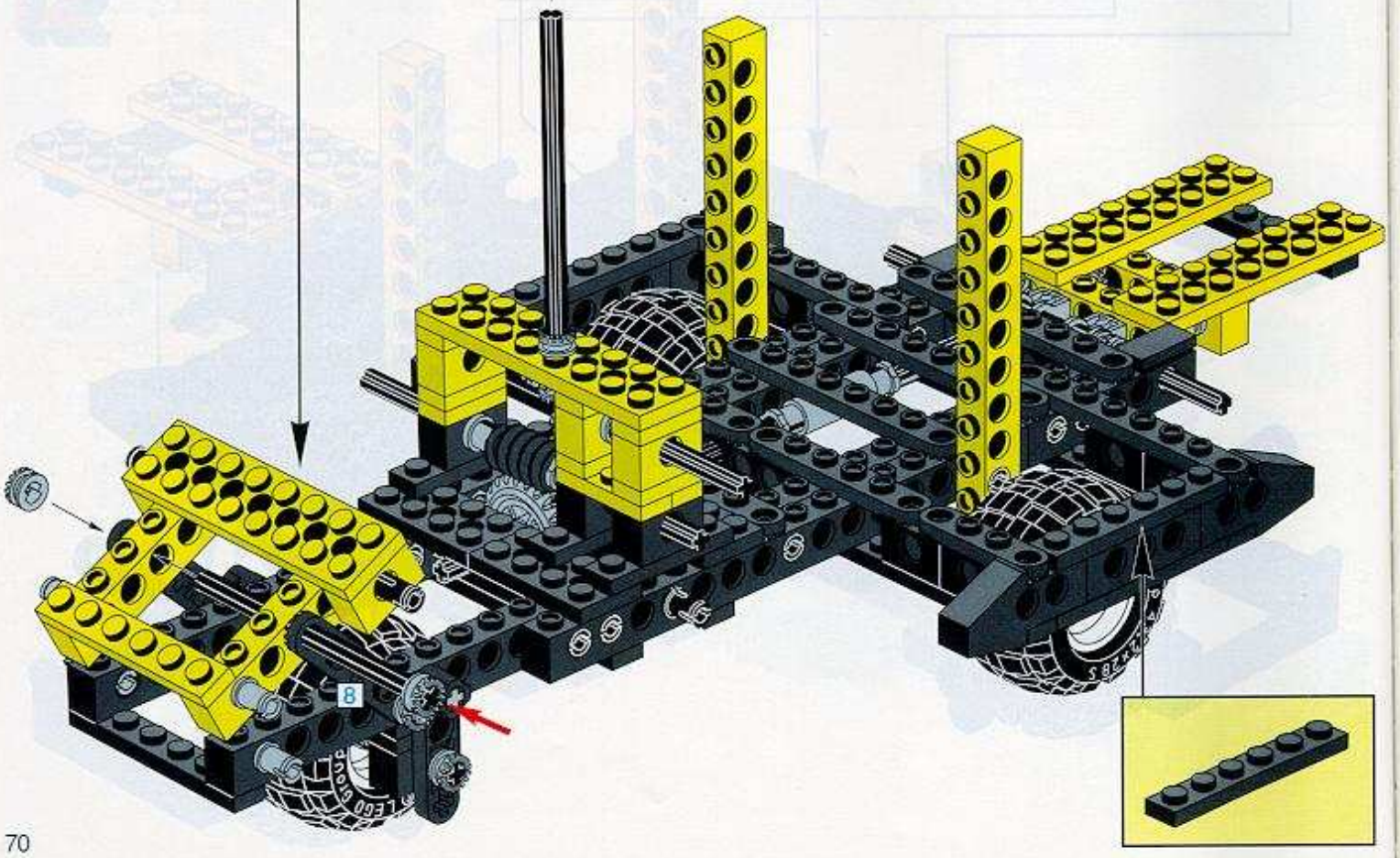

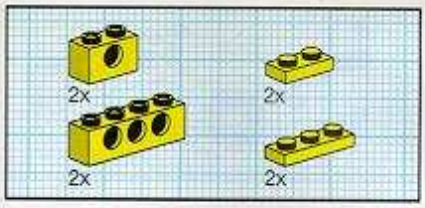

15

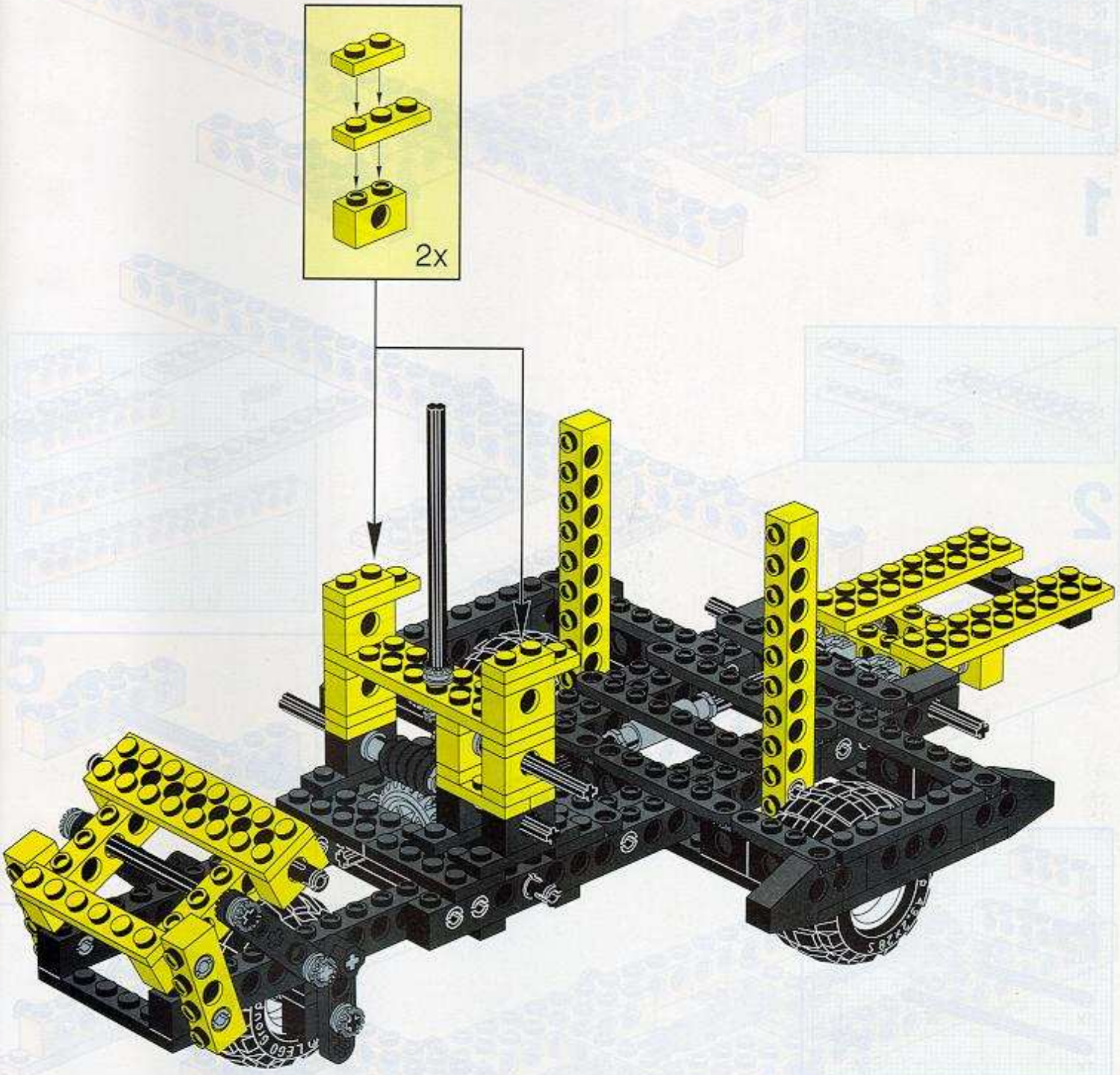

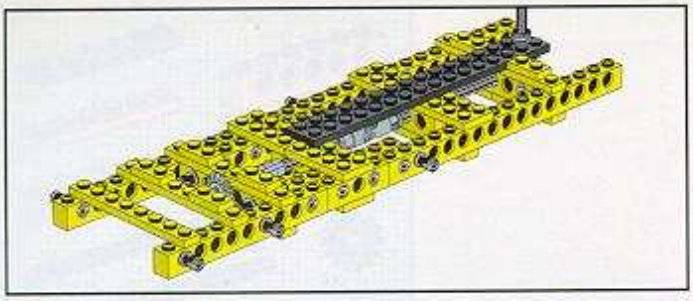

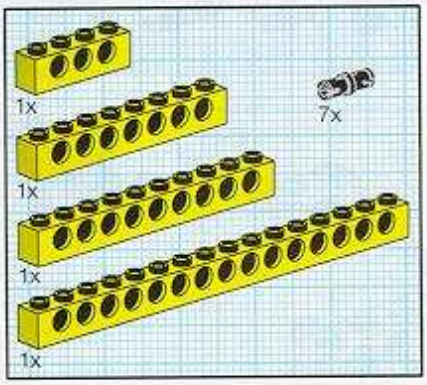

1

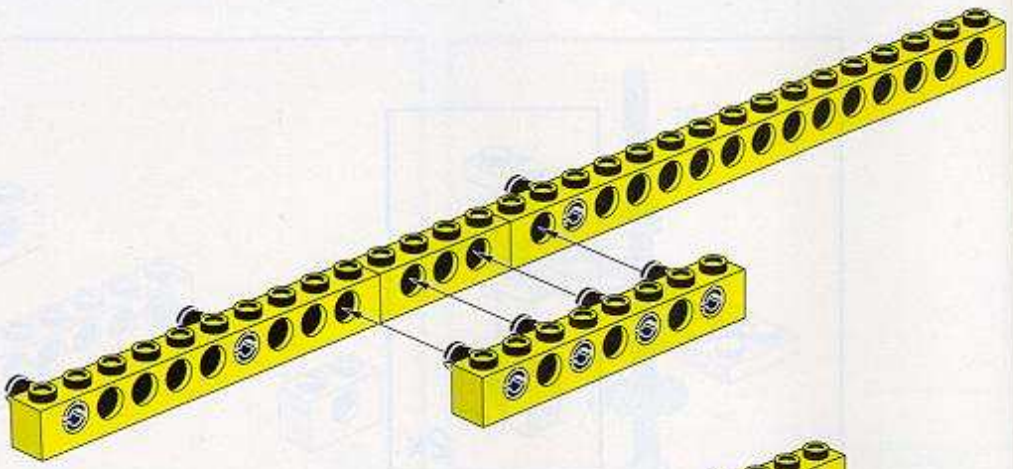

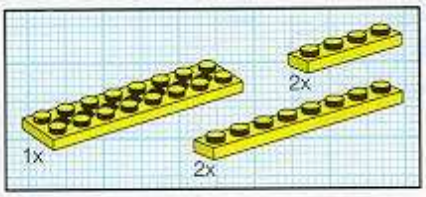

2

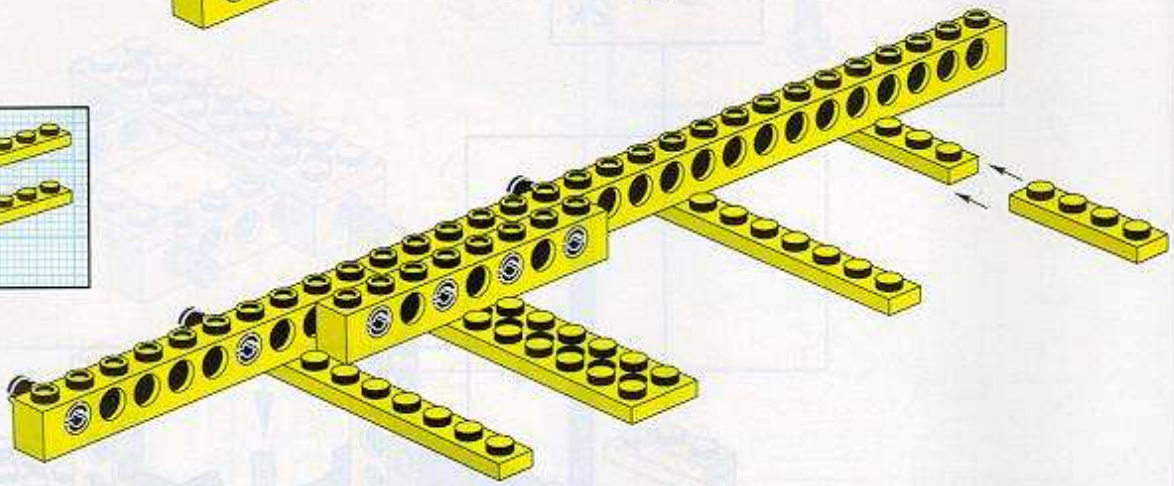

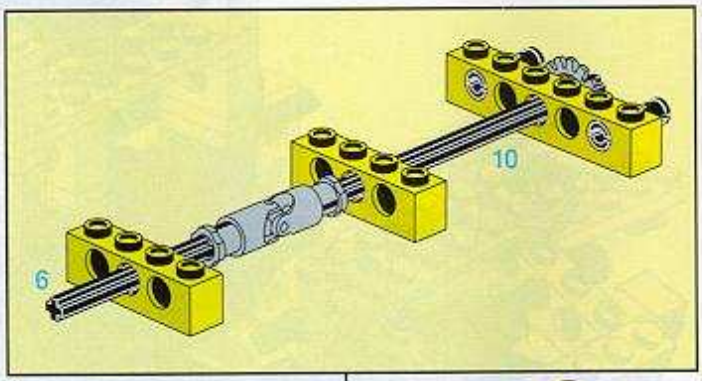

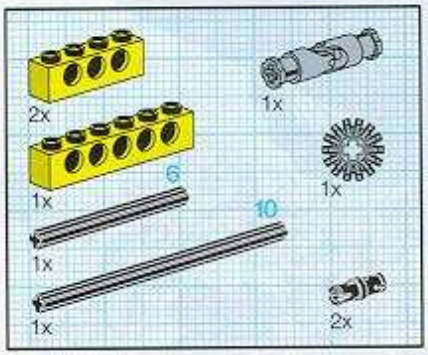

3

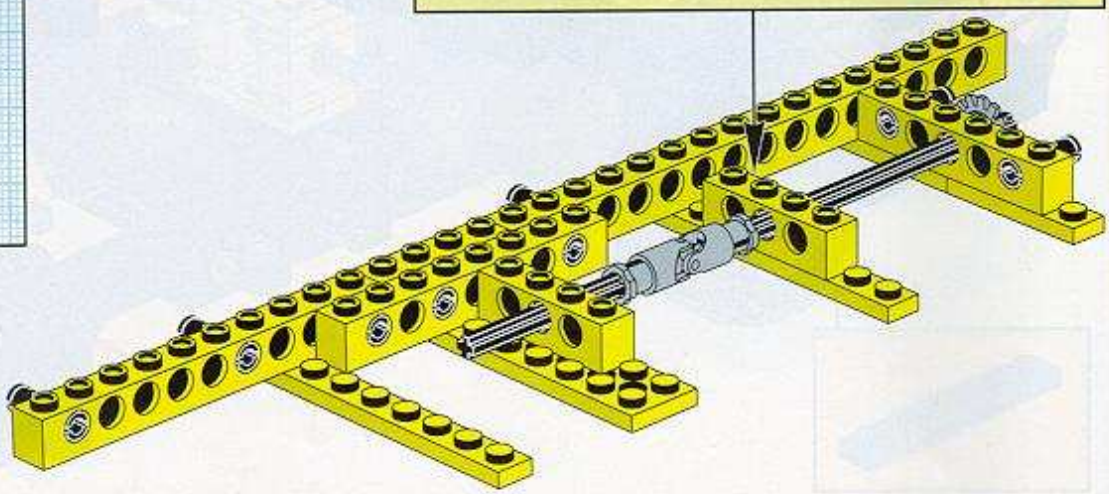

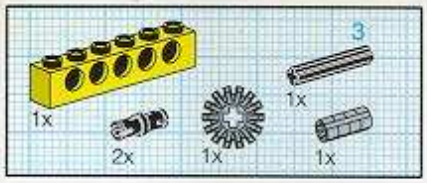

4

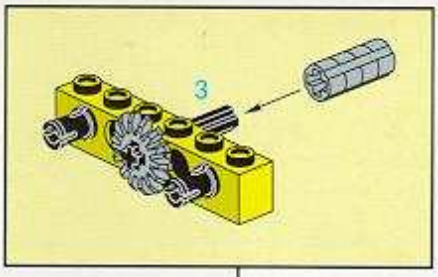

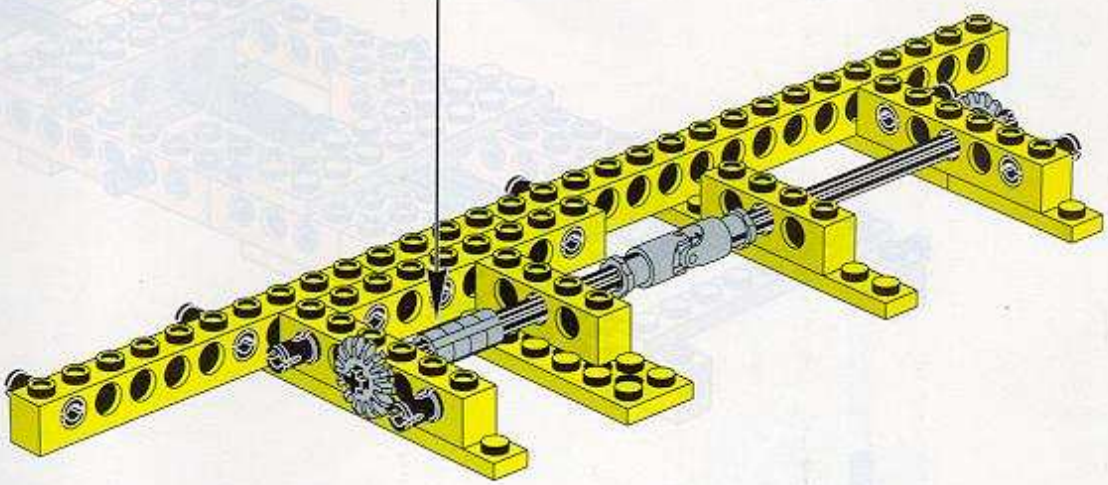

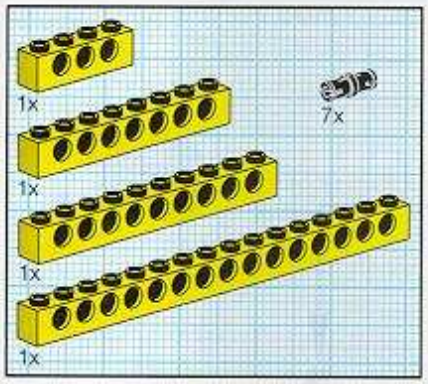

5

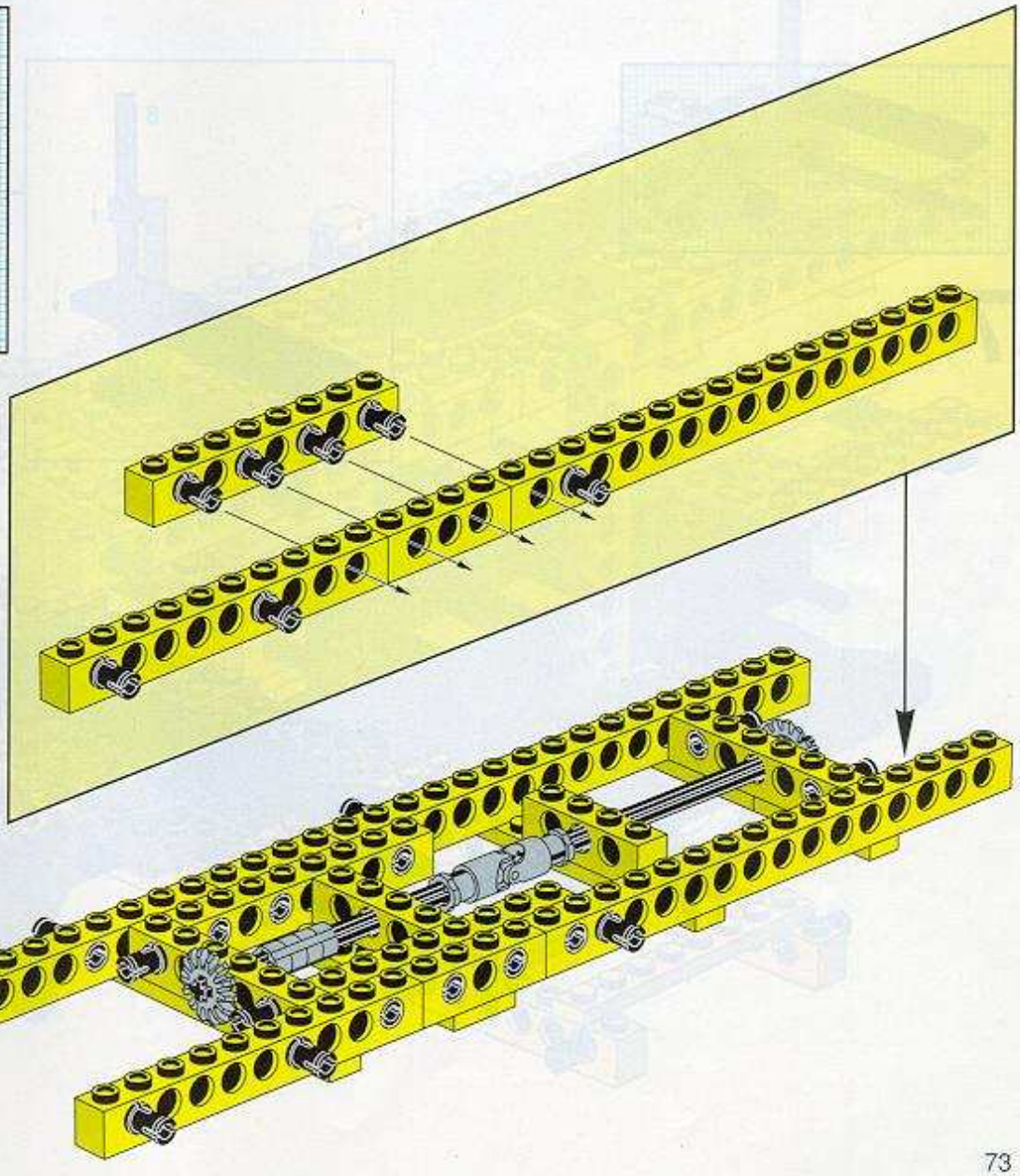

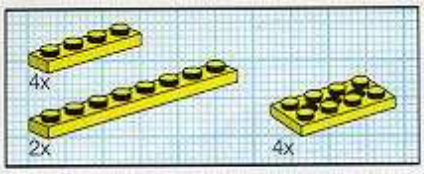

6

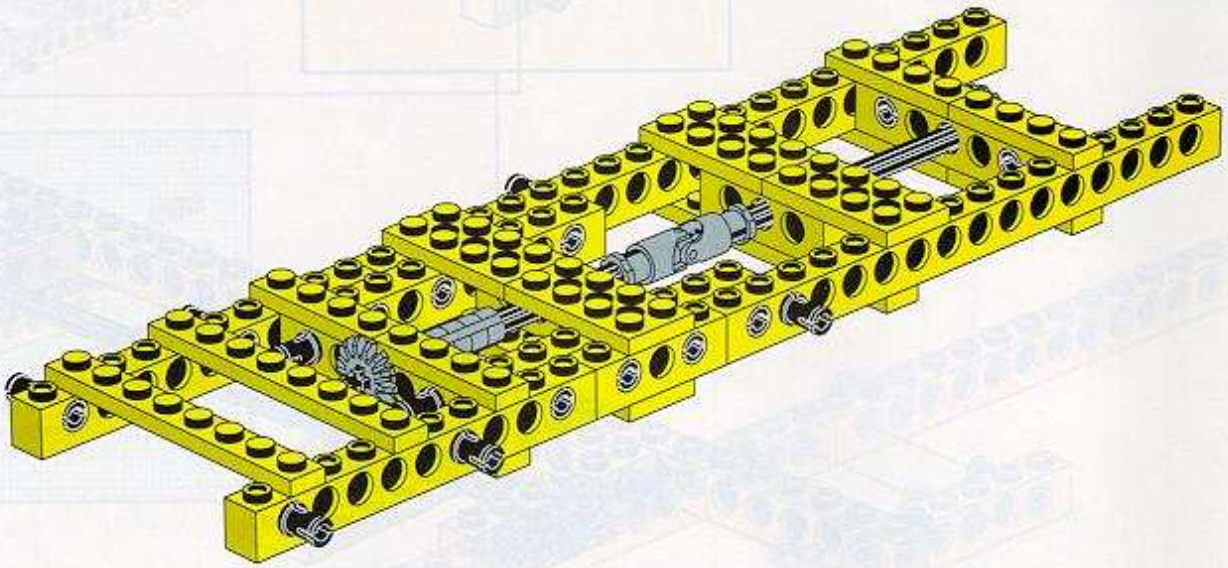

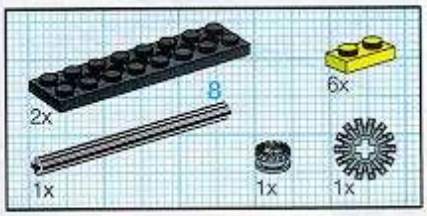

7

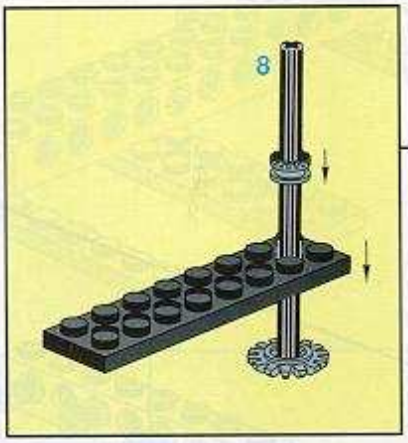

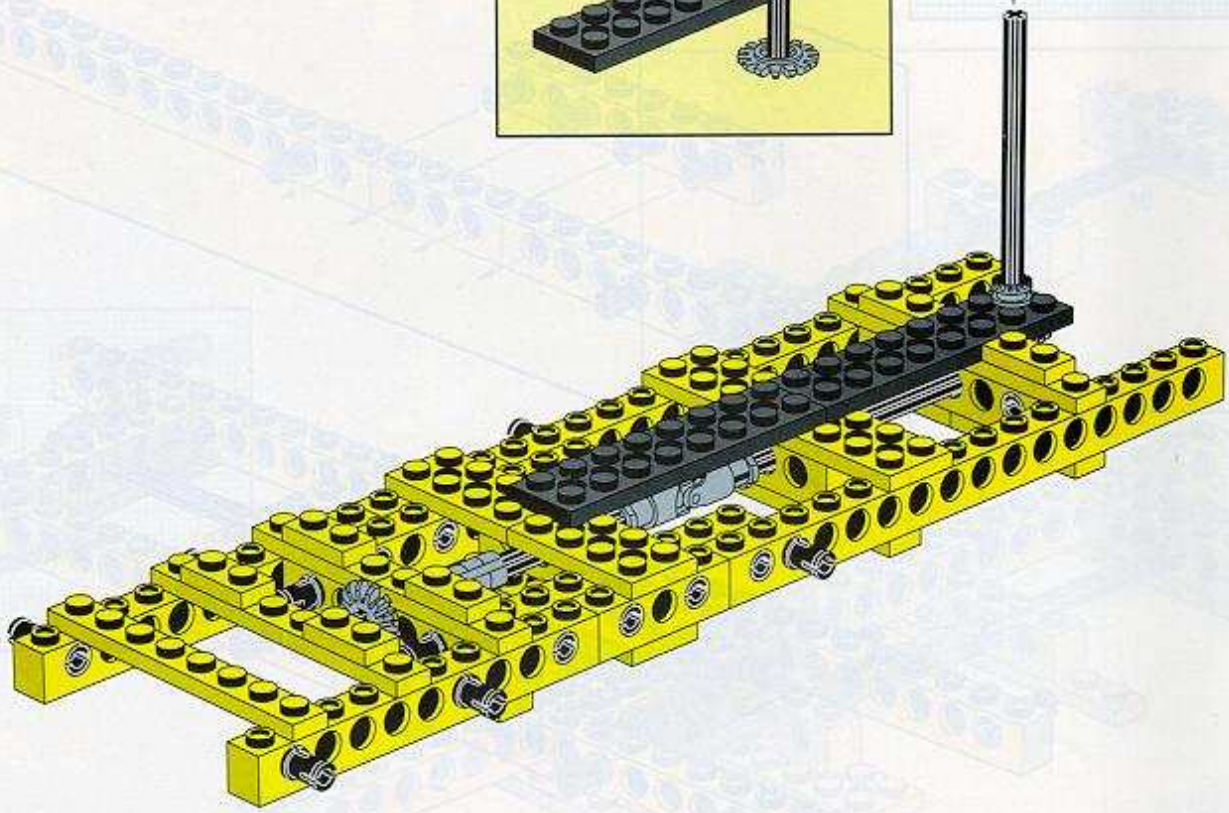

16

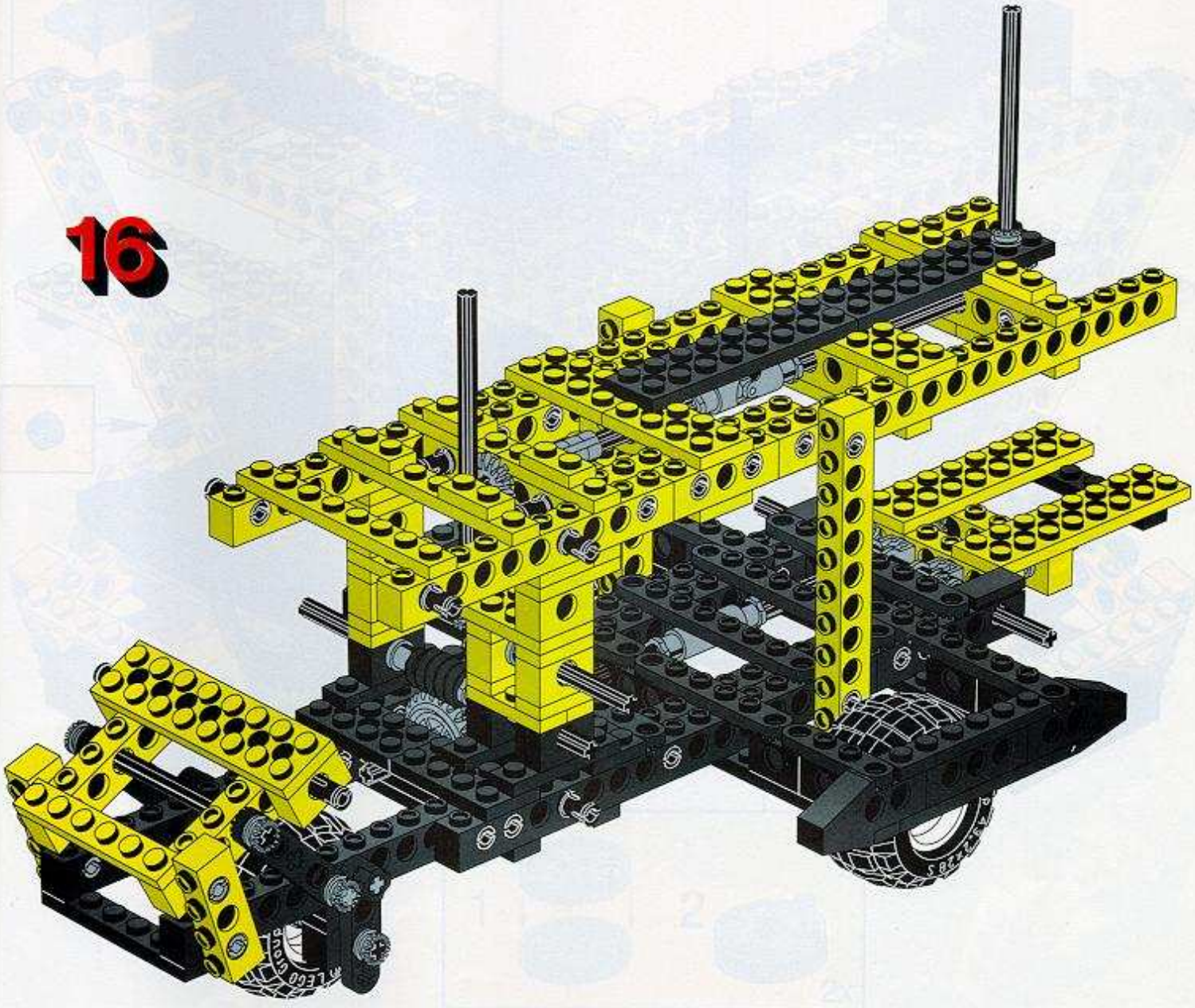

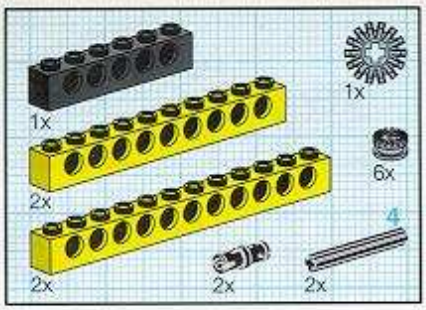

17

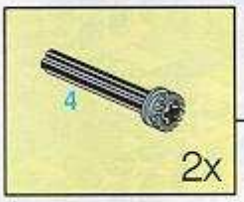

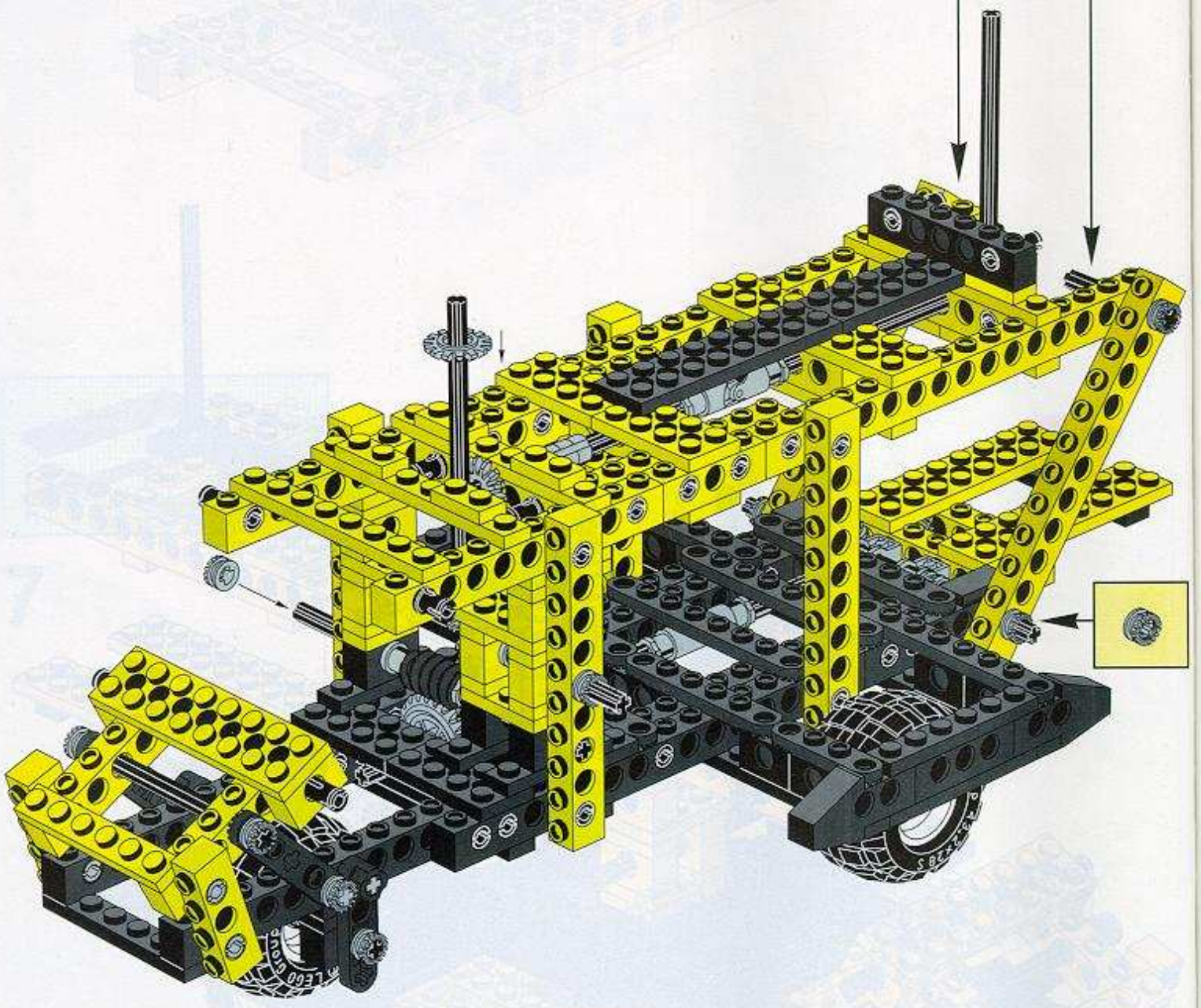

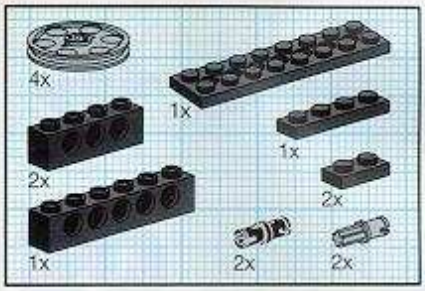

18

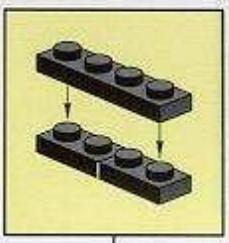

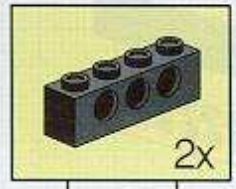

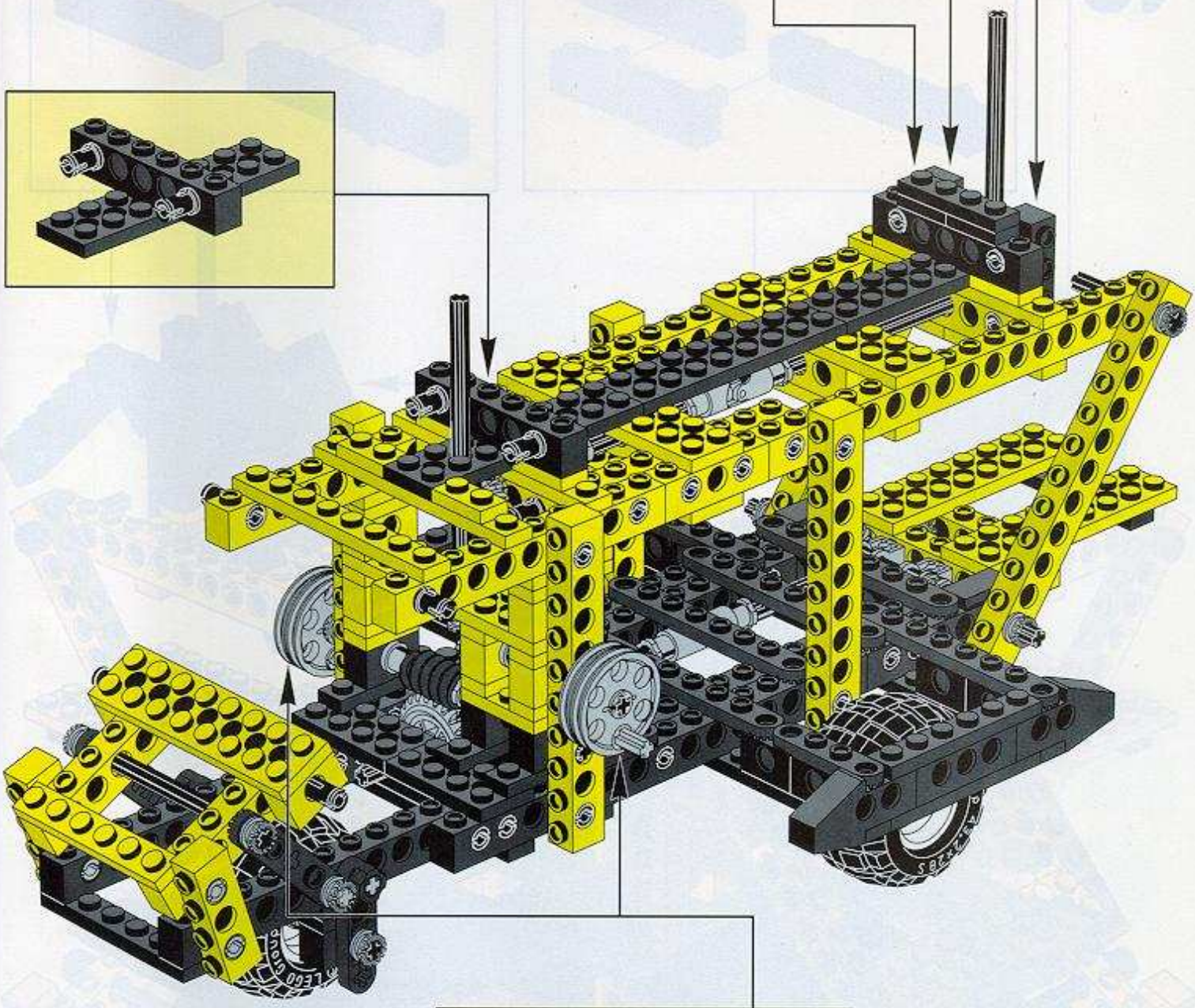

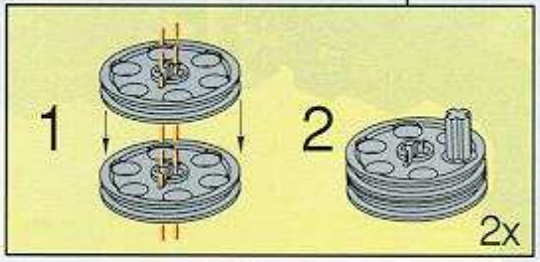

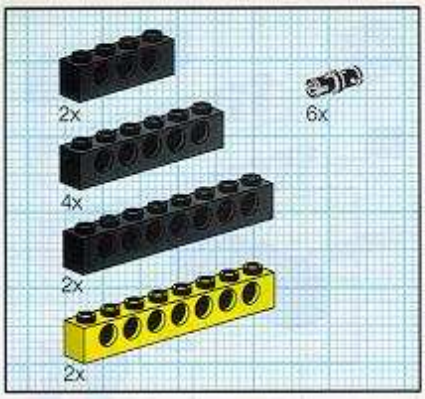

19

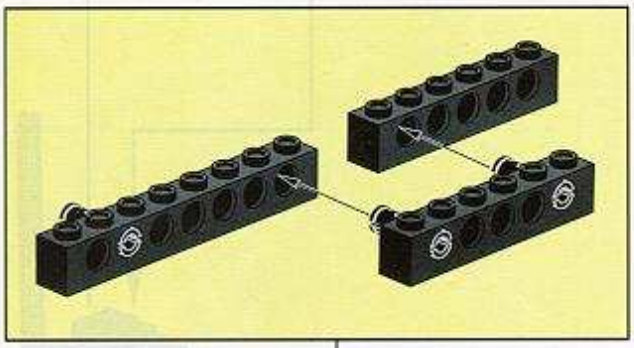

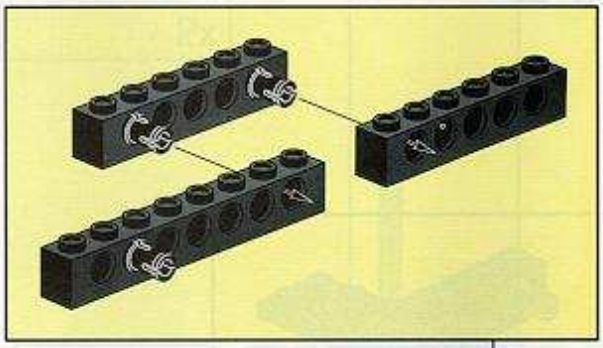

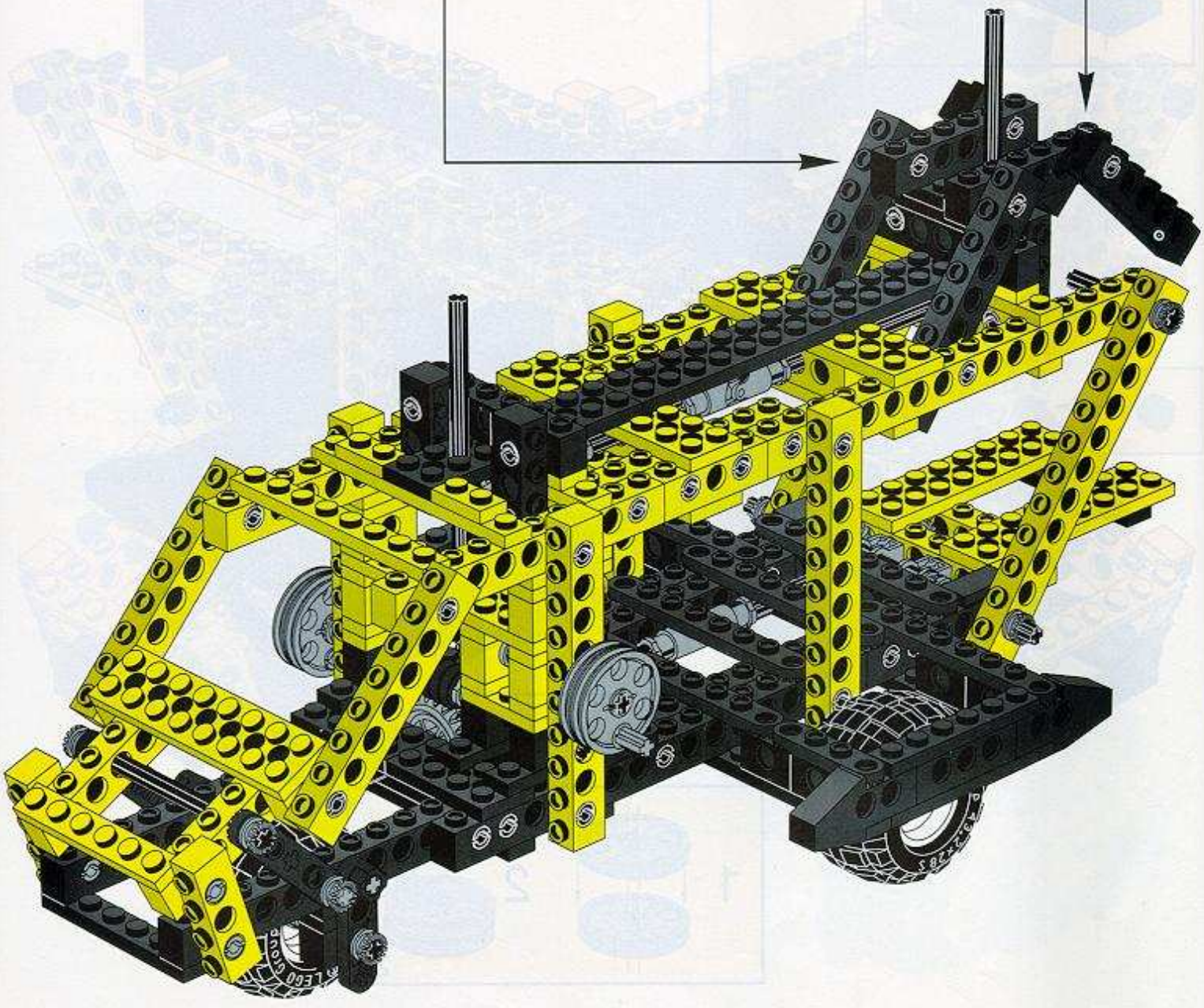

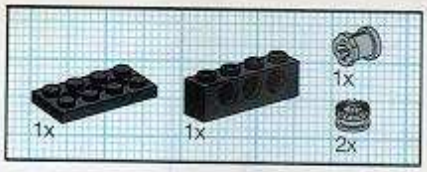

20

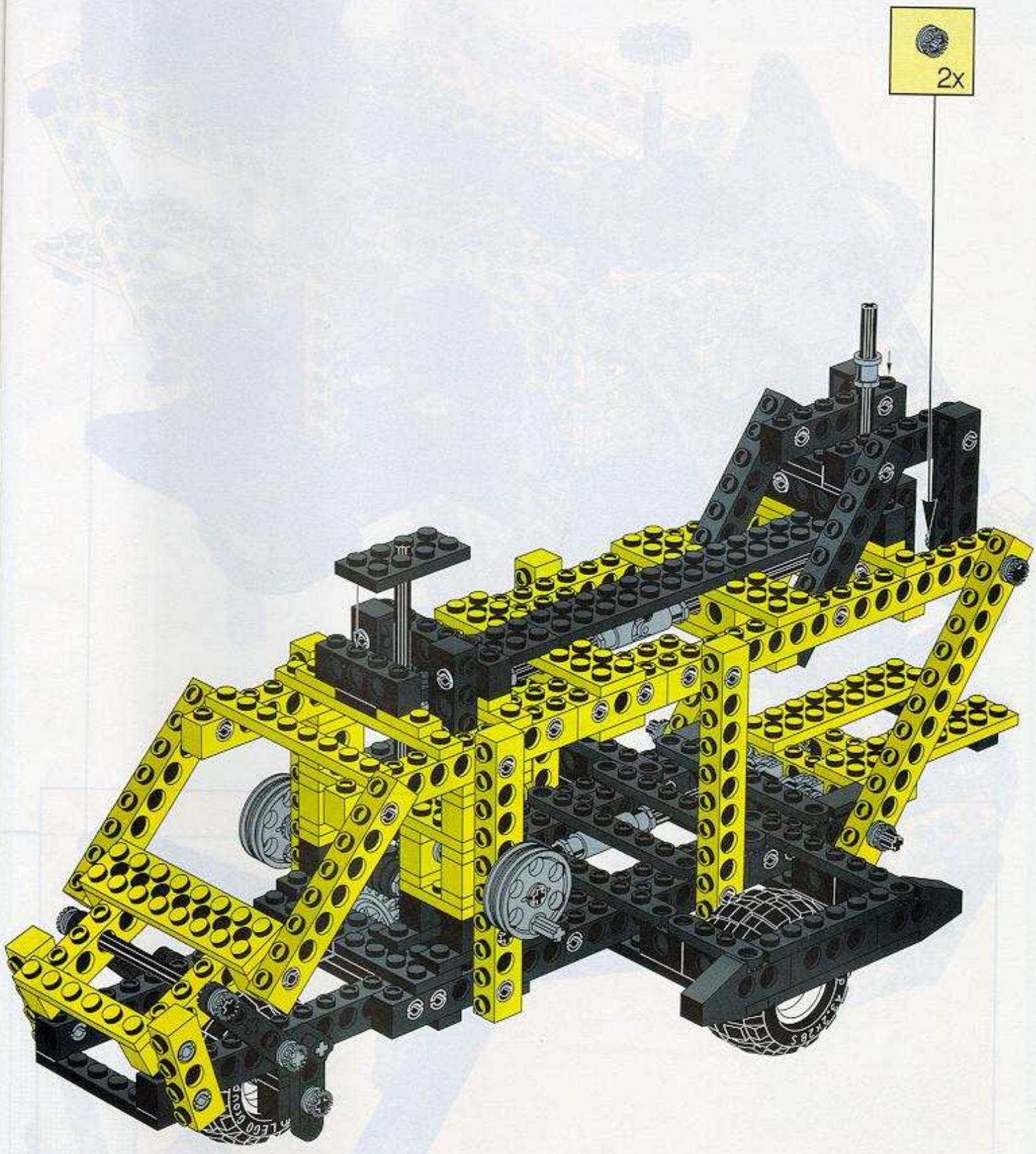

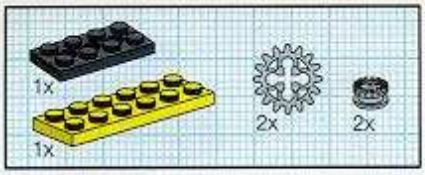

21

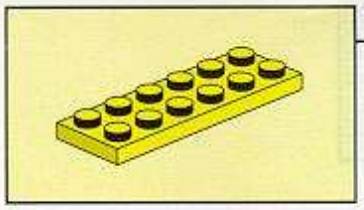

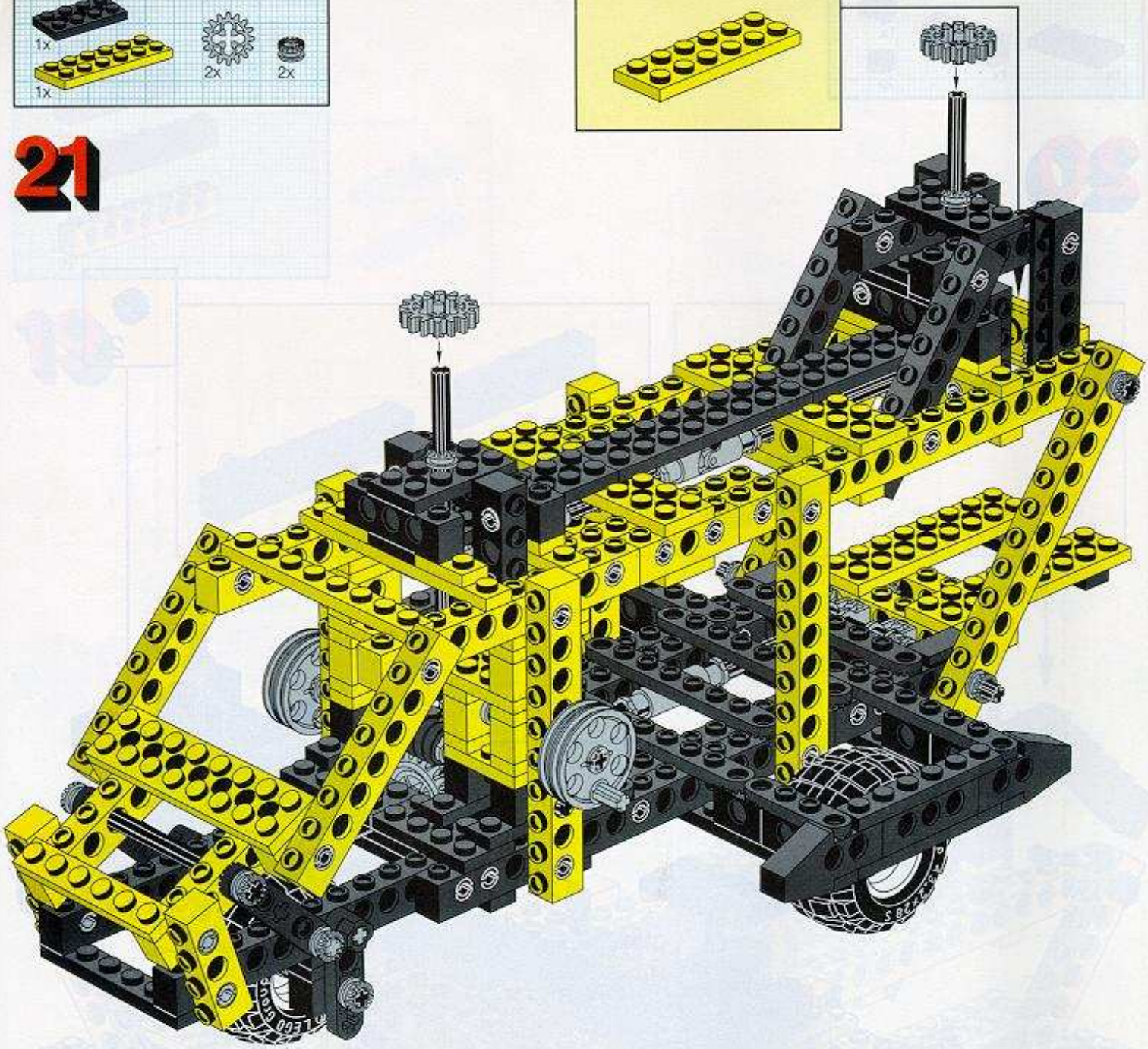

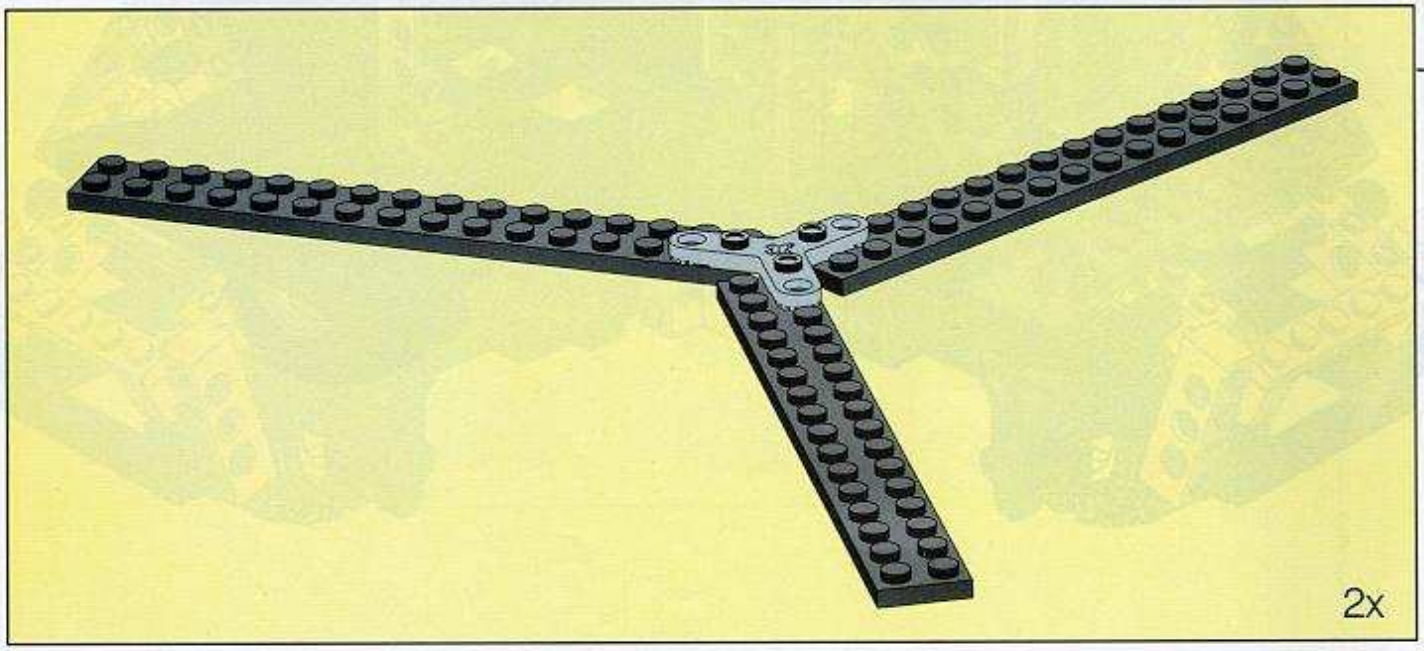

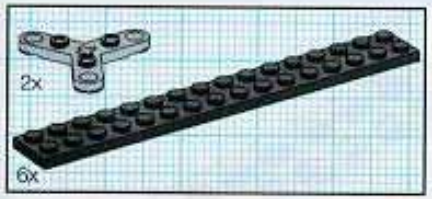

22

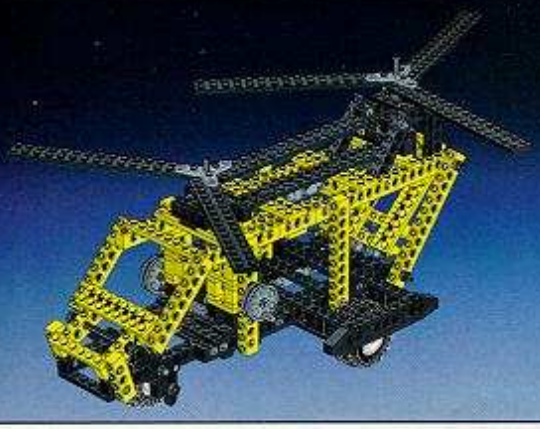

1

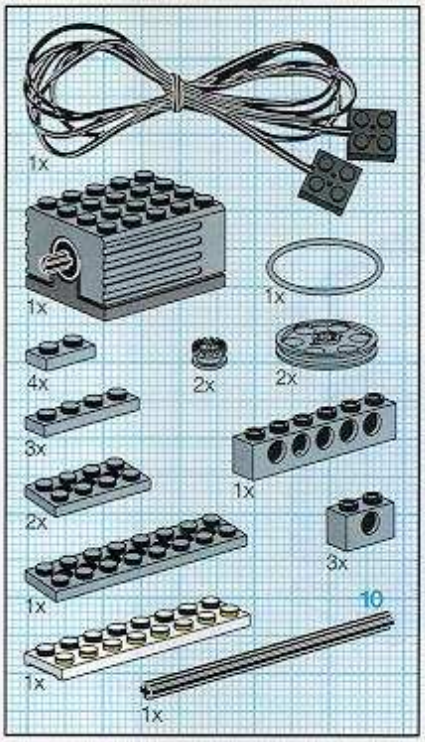

2

1

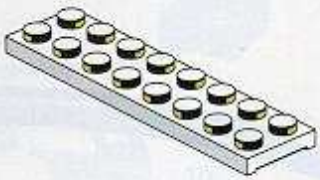

2

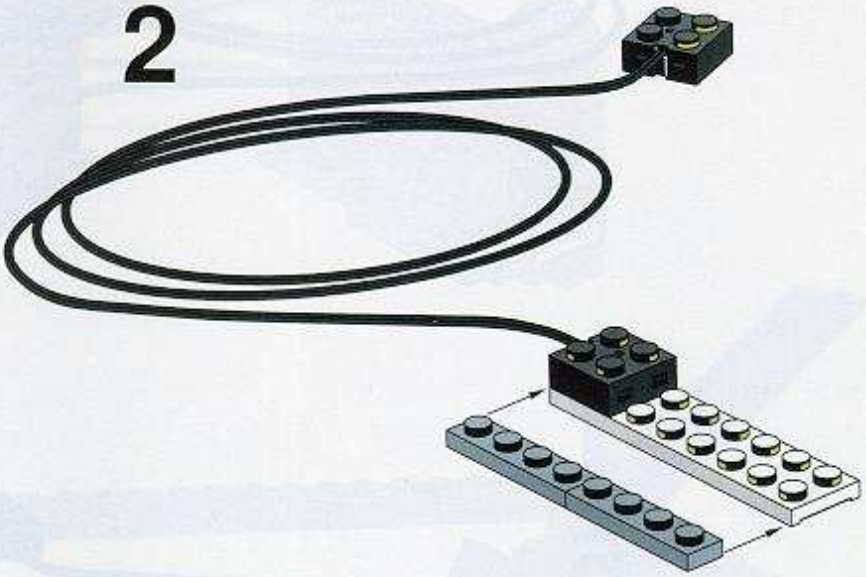

3

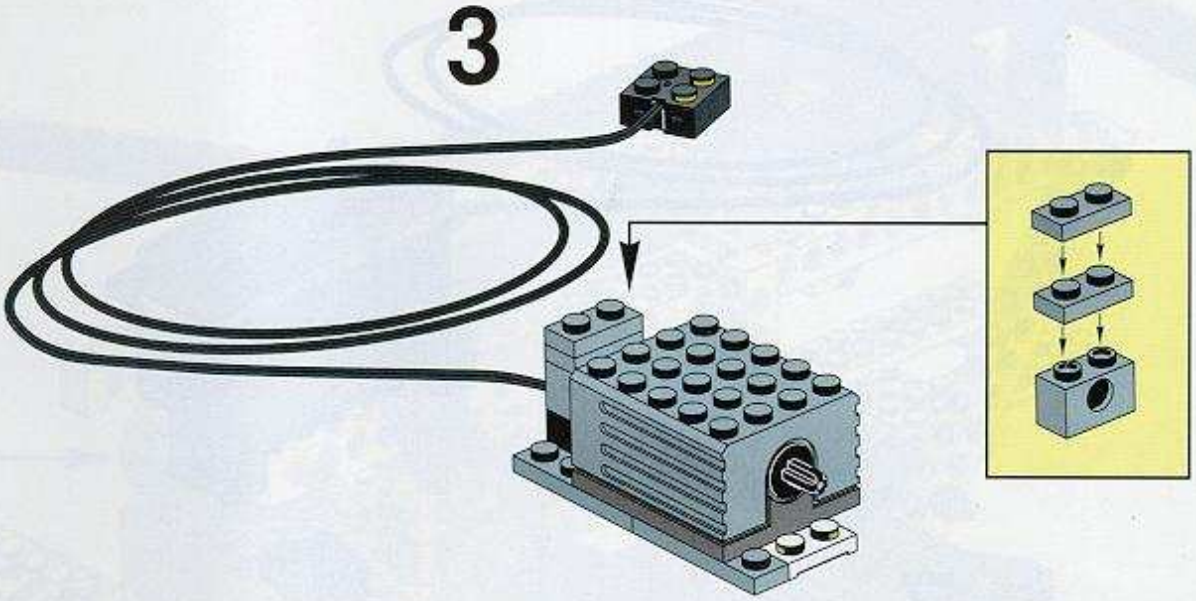

4

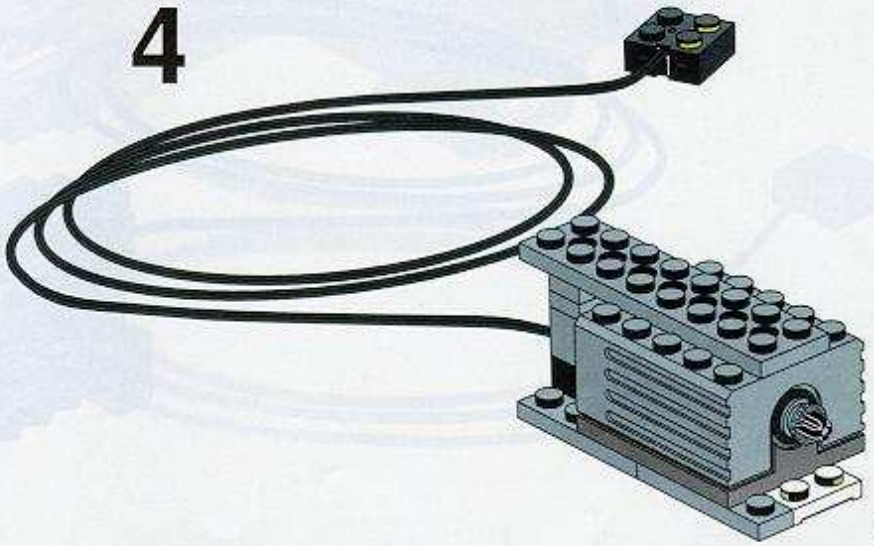

5

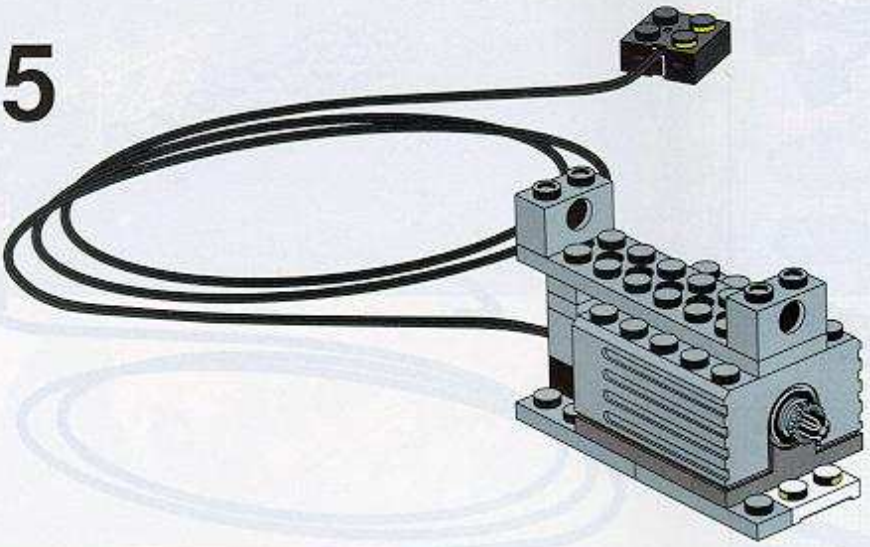

6

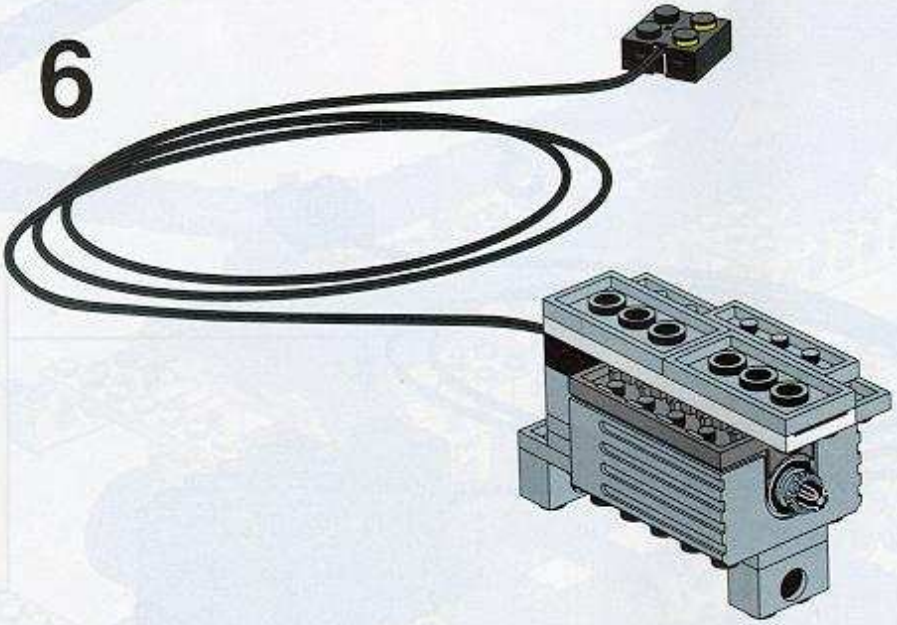

7

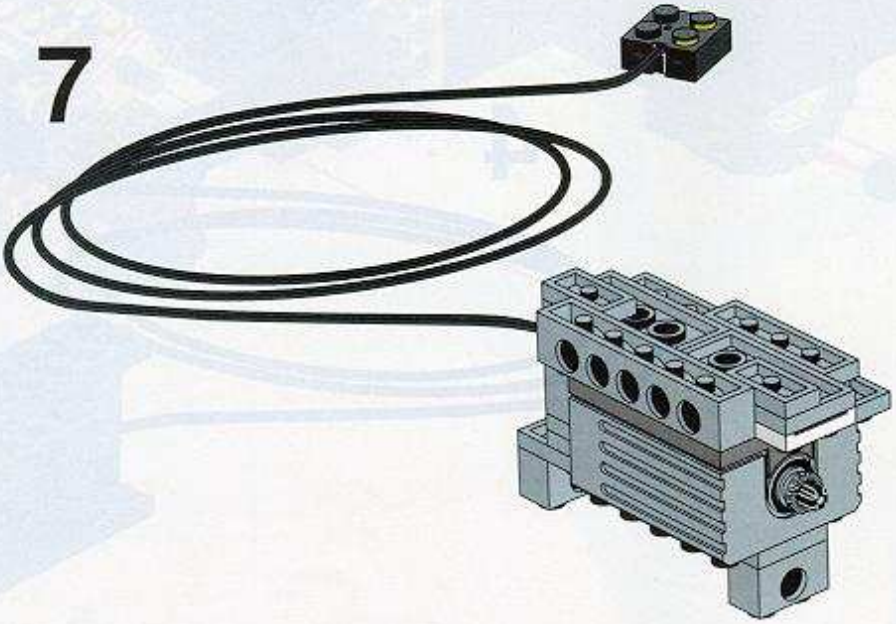

8

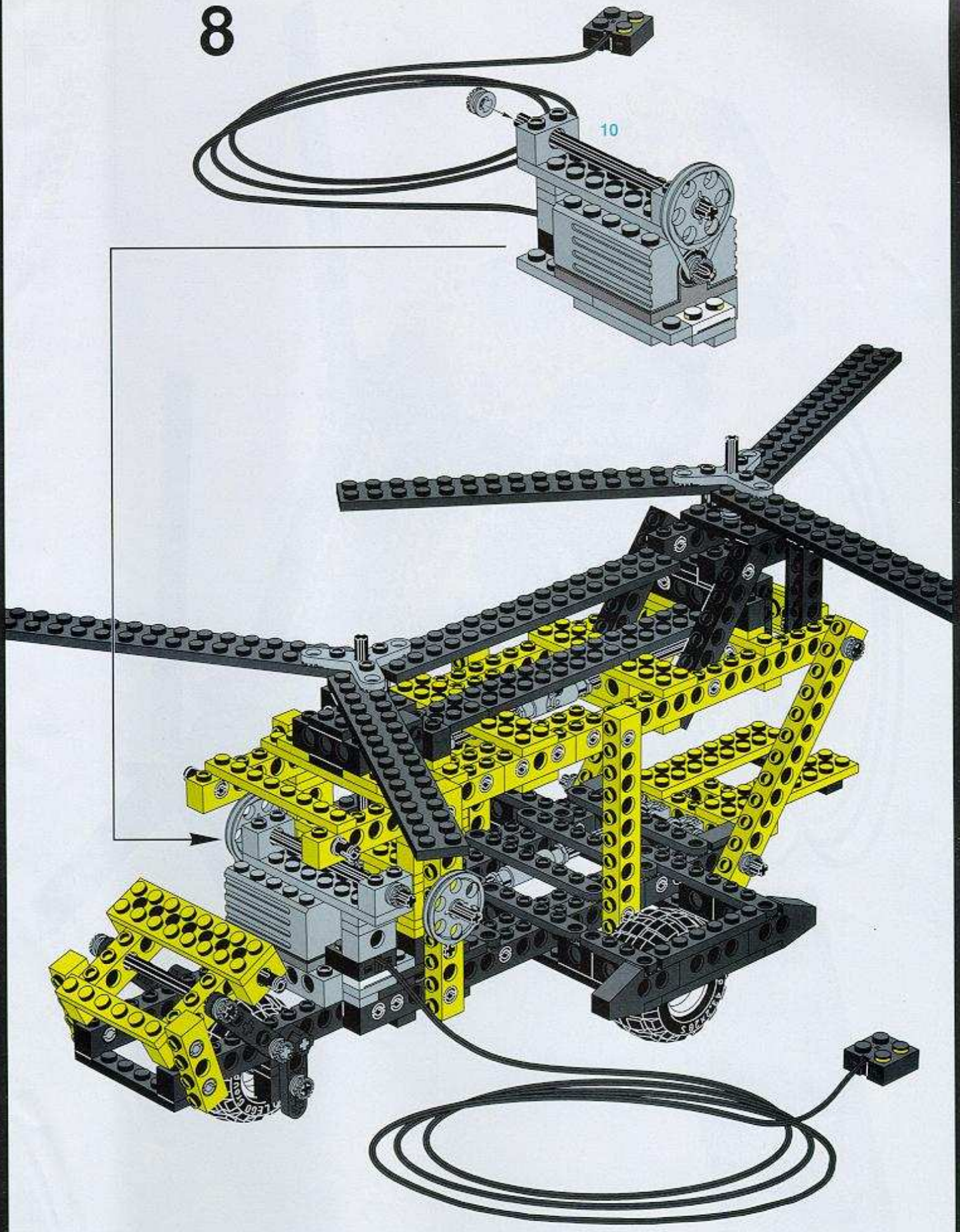

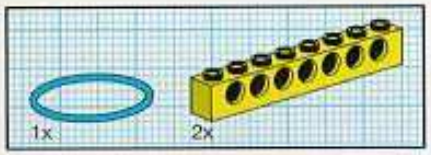

3

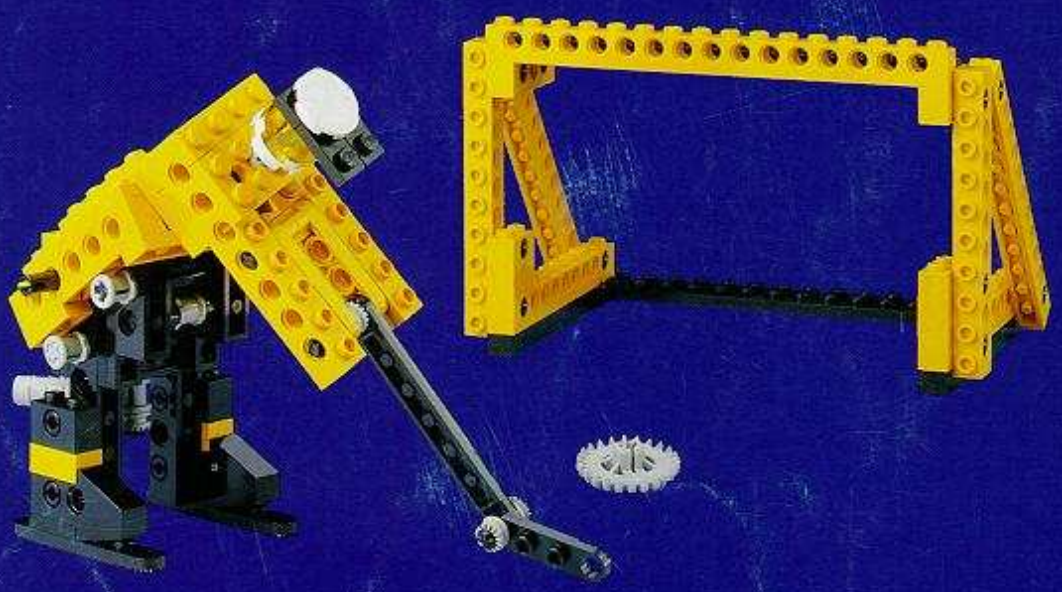

Printed in Switzerland by Colour Printing Weber Ltd., Bienne

©1994 LEGO Group.